GIMEC

PRESS BRAKE TOOLS FACTORY

SINCE 1986

# CATALOGUE 2027

Precision. Technology. Experience.






IT | EN

www.gimec.it

**Gimec srl**
via della misericordia 37
Italy 20854 Vedano al Lambro MB
phone  +39.039.492897

info@gimec.it

www.gimec.it

# 40 ANNI DI ESPERIENZA

## NEGLI UTENSILI PER LA LAVORAZIONE DELLA LAMIERA

# *40 YEARS OF EXPERIENCE*

## *IN SHEET METAL TOOLS*

**Dal 1986**, Gimec è un punto di riferimento nella progettazione e costruzione di utensili e attrezzature per la lavorazione della lamiera.

Siamo specializzati nella fornitura di **utensili per presse piegatrici e lame per cesoie**, progettati per garantire elevati livelli di precisione, affidabilità e prestazioni.

**L'accurata selezione dei materiali**, i rigorosi controlli di qualità effettuati durante tutte le fasi del processo produttivo e il costante impegno nella ricerca e nell'innovazione consentono a Gimec di mantenere gli elevati standard tecnologici che da sempre contraddistinguono i nostri prodotti.

**La nostra forza** risiede nell'essere un'azienda compatta, dinamica e flessibile, che opera ogni giorno con passione, competenza ed entusiasmo. Valori che nel tempo hanno contribuito a definire la nostra identità e che ci permettono di rispondere con rapidità ed efficacia alle specifiche esigenze dei nostri clienti.

**In un mercato globale sempre più competitivo**, il nostro obiettivo è offrire non solo prodotti di alta qualità, ma anche un servizio affidabile ed efficiente. Grazie alla nostra competenza tecnica e alla stretta collaborazione con i clienti, sviluppiamo soluzioni efficaci, funzionali e personalizzate, studiate per soddisfare anche le più elevate esigenze nella lavorazione della lamiera.

***Since 1986,*** *Gimec has been a leading specialist in the design and manufacture of tooling and equipment for the sheet metal industry.*

*We specialize in* ***press brake tooling and shear blades****, engineered to deliver outstanding precision, reliability and performance.*

***Careful material selection****, rigorous quality control throughout every stage of production, and a continuous commitment to research and innovation enable Gimec to maintain the high technological standards that have always distinguished our products.*

***Our strength*** *lies in being a compact, dynamic and flexible company, driven every day by passion, expertise and enthusiasm. These values have shaped our identity over the years and allow us to respond quickly and effectively to the specific requirements of our customers.*

***In an increasingly competitive global market****, our goal is to provide not only high-quality products, but also a reliable and efficient service. Through technical expertise and close cooperation with our customers, we develop effective, practical and customized solutions designed to meet the most demanding sheet metal working requirements.*

***PRECISION. RELIABILITY. EXPERIENCE. SINCE 1986.***




***GET IN TOUCH***

Roberto +39.335.6028050 | Pierpaolo +39.366.1736342 | Franco +39.333.9040177

www.gimec.it | info@gimec.it

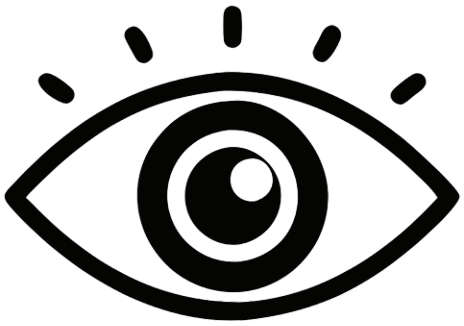

# VISUAL INDEX

*PANORAMICA PRODOTTI PER CATEGORIA*

*PRODUCT OVERVIEW BY CATEGORY*

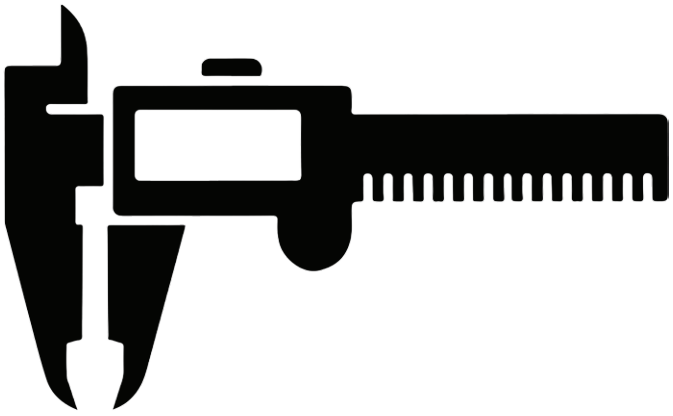

# TECHNICAL DATA

*CARATTERISTICHE E DATI TECNICI*

*FEATURES AND TECHNICAL DATA*



**US 110**
88° R0,8 mm
85° R0,8 mm
pag.20-22



**US 110**
88° R3,0 mm
85° R3,0 mm
pag.20-22



**US 110**
75° R0,8 mm
pag.25



**US 110 h 105**
85° R0,8 mm
pag.22



**US 126**
88° R0,6 mm
pag.20



**US 125**
88° R0,8 mm
pag.20



**US 143**
88° R0,6 mm
85° R0,25 mm
pag.20-22



**US 120**
88° R0,8 mm
pag.20



**US 134**
60° R0,8 mm
pag.25



**US 111**
45° R0,8 mm
45° R1,5 mm
pag.27



**US 111**
35° R0,8 mm
pag.27



**US 124**
60° R0,8 mm
60° R2,0 mm
pag.25



**US 112**
35° R0,8 mm
35° R1,5 mm
pag.27



**US 133**
30° R0,8 mm
pag.28



**US 128**
60° R0,8 mm
pag.26



**US 135**
60° R0,8 mm
pag.26



**US 136**
60° R2.0 mm
pag.26



**US 139**
26° R0,8 mm
pag.29



**US 140**
26° R1,5 mm
pag.29



**US 175**
26° R0,8 mm
pag.29



**US 154**
30° R0,5 mm
pag.29



**US 161**
26° R1,0 mm
pag.29



**US 121**
35° R0,8 mm
pag.28



**US 147**
88° R0,25 mm
pag.20



**US 151**
60° R0,8 mm
pag.26



**US 137**
26° R0,8 mm
pag.28



**US 122**
26° R0,8 mm
26° R3,0 mm
pag.28



**US 159**
30° R1,2 mm
pag.28



**US 157**
30° R0,8 mm
pag.28



**US 113**

35° R5,0 mm

pag.27

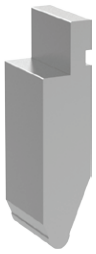

**US 149**

45° R6,0 mm

pag.27



**US 155 R10**

60° R10,0 mm

pag.25

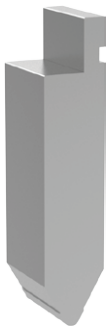

**US 155 R5**

60° R5,0 mm

pag.25



**US 148**

60° R0,8 mm

pag.26



**US 117**

88° R0,6 mm

pag.20



**US 114**

88° R0,8 mm
88° R3,0 mm

pag.21

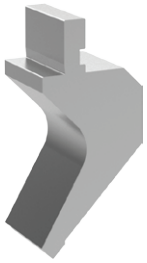

**US 115**

88° R0,8 - 88°R3,0
85° R0,8 mm

pag.21

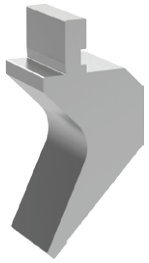

**US 144**

88° R0,8 mm

pag.21



**US 158**

88° R0,8 mm

pag.21



**US 142**

85° R0,8 mm

pag.22

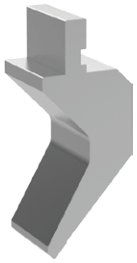

**US 129**

85° R0,8 mm

pag.22



**US 132**

60° R0,8 mm

pag.26

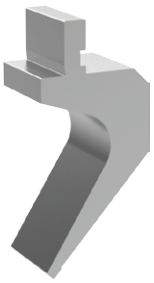

**US 141**

85° R0,8 mm

pag.22



**US 152**

88° R0,8 mm

pag.21



**US 170**

70° R0,8 mm
70° R3,0 mm

pag.25

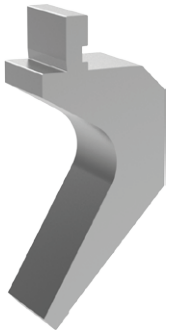

**US 127**

85° R0,8 mm

pag.23

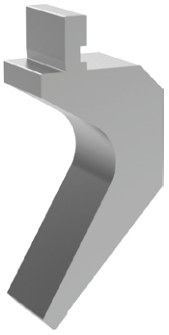

**US 145**

85° R2,0 mm

pag.23



**US 150**

60° R0,8 mm

pag.26



**US 162**

85° R0,8 mm

pag.24



**US 175**

85° R0,8 mm
85° R2,0 mm

pag.23



**US 146**

85° R1,25 mm

pag.23



**US 153**

85° R0,8 mm

pag.24



**US 156**

85° R1,5 mm

pag.24



**US 118 h 67**

R 3,0 - 7,5

pag.31

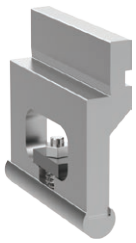

**US 119 h 67**

R 8,0 - 50 mm

pag.30



**US 119 h 105**

R 8,0 - 50 mm

pag.30



**US 119 HT h 110**

R 8,0 - 50 mm

pag.30

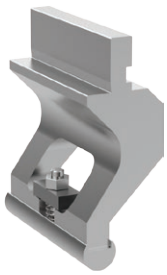

**US 119 C h 87**

R 8,0 - 50 mm

pag.30

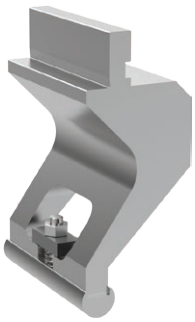

**US 119 C h 115**

R 8,0 - 50 mm

pag.30



**US 307/R8**

R 8,0 mm

pag.31



**US 307/R9**

R 9,0 mm

pag.31



**US 307/R10**

R 10,0 mm

pag.31



**US 307/R12,5**

R 12,5 mm

pag.31



**US 307/R15**

R 15,0 mm

pag.31



**US 307/R17,5**

R 17,5 mm

pag.31



**US 307/R20**

R 20,0 mm

pag.31





**US 130 SUPERIORE+INFERIORE - *UPPER+LOWER***

pag.32



**US 131**

ZETA mm 1,0 - 15,0

pag.32



**US FLAT / PUN**

pag.32



**US FLAT / MAT**

pag.32



**US 220 V 6**
88° 85° 60°
45° 35° 30° 26°
pag.34-35



**US 220 V 8**
88° 85° 60°
45° 35° 30° 26°
pag.34-35



**US 220 V 10**
88° 85° 60°
45° 35° 30° 26°
pag.34-35



**US 220 V 12**
88° 85° 60°
45° 35° 30° 26°
pag.34-35



**US 220 V 16**
88° 85° 60°
45° 35° 30°
pag.34-35



**US 220 V 20**
88° 85° 60°
45° 35° 30°
pag.34-35



**US 220 V 25**
88° 85° 60°
45° 35° 30°
pag.34-35



**US 420 V 6**
88° 85° 60°
45° 35° 30° 26°
pag.36-37



**US 420 V 8**
88° 85° 60°
45° 35° 30° 26°
pag.36-37



**US 420 V 10**
88° 85° 60°
45° 35° 30° 26°
pag.36-37



**US 420 V 12**
88° 85° 60°
45° 35° 30° 26°
pag.36-37

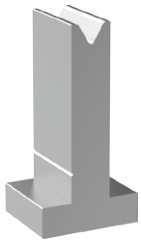

**US 420 V 16**
88° 85° 60°
45° 35° 30°
pag.36-37



**US 420 V 20**
88° 85° 60°
45° 35° 30°
pag.36-37



**US 420 V 25**
88° 85° 60°
45° 35° 30°
pag.36-37



**US 208/3U**
U 6-10-18 mm
pag.38



**US 210/4V**
V 10 16 22 35 mm
60°
pag.38



**US 205/4V**
V 16 22 35 50 mm
85°
pag.38



**US 209/4V**
V 16 22 35 50 mm
88° 85°
pag.38



**US 203/4V**
V 20 30 45 70 mm
60° 80°
pag.38



**US 204/4V**
V 20 30 45 60 mm
60° 80°
pag.38



**US 211 V 32**
85° R 4,0 mm
pag.39



**US 220 V 32**
45° R 4,0 mm
pag.39



**US 211 V 40**
85° R 4,0 mm
pag.39



**US 220 V 40**
45° R 4,0 mm
pag.39



**US 211 V 50**
85° R 4,0 mm
pag.39



**US 220 V 50**
45° R 4,0 mm
pag.39



**US 211 V 63**
85° R 5,0 mm
pag.39



**US 220 V 63**
60° R 5,0 mm
pag.39

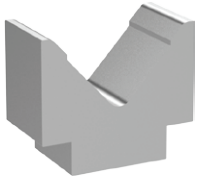

**US 211 V 80**
85° R 6,0 mm
pag.40



**US 220 V 80**
60° R 6,0 mm
pag.40



**US 211 V 100**

80° R 8,0 mm

pag.40



**US 220 V 100**

60° R 10,0 mm

pag.40

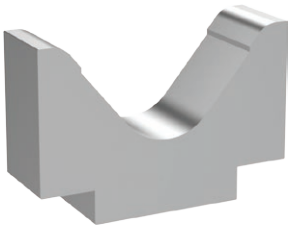

**US 211 V 125**

80° R 15,0 mm

pag.40

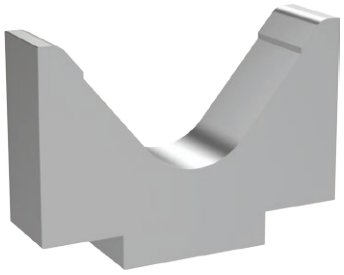

**US 211 V 160**

80° R 10,0 mm

pag.41

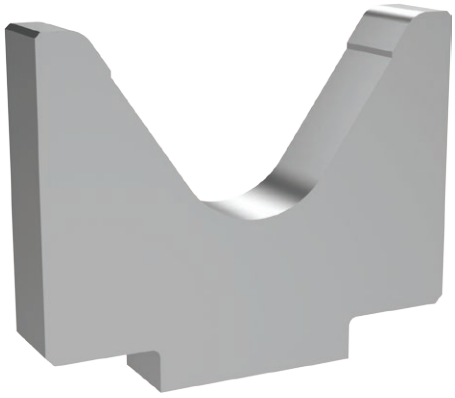

**US 211 V 200**

70° R 15,0 mm

pag.41

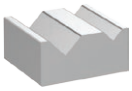

**US 2XX / 88°**

V mm
6+10 8+12 14+18 12+20 16+25

pag.42

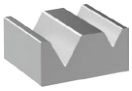

**US 2XX / 60°**

V mm
6+10 8+12 12+20 16+20

pag.42



**US 5XX / 88°**

V mm
6+10 8+12 14+18 12+20 16+25

pag.42



**US 5XX / 30°**

V mm
6+10 8+12

pag.42



**US 6XX / 88°**

V mm
4 6 8 10 12 16 20 25

pag.43



**US 6XX / 60°**

V mm
6 8 10 12 16 20 25

pag.43



**US 6XX / 30°**

V mm
6 8 10 12 16 20 25

pag.43



**US 220 / NYL14**

V mm 6 - 8 - 10
88° 60° 45° 30°

pag.43



**US 220 / NYL20**

V mm 6-8-10-12-16
88° 60° 45° 30°

pag.43



**US 220 / NYL30**

V mm 6-8-10-12-16-20
88° 60° 45° 30°

pag.43

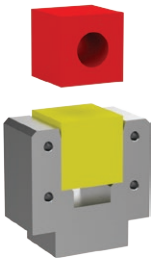

**USG 250**

82 Shore 50 x 50 mm
92 Shore 50 x 50 mm con foro/*with hole*

pag.45

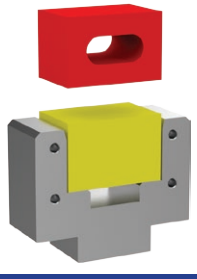

**USG 275**

82 Shore 50 x 70 mm
92 Shore 50 x 70 mm con foro/*with hole*

pag.45

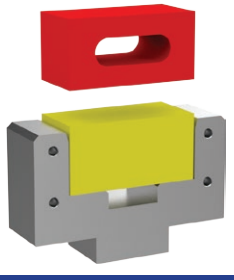

**USG 2100**

82 Shore 50 x 100 mm
92 Shore 50 x 100 mm con foro/*with hole*

pag.45

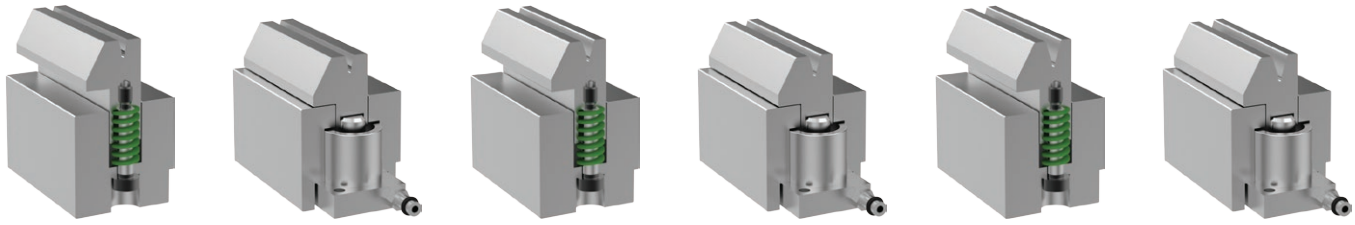

**US 303 V 6 / 35°**
apertura a molle - spring opening
apertura pneumatica - pneumatic opening
pag.44

**US 303 V 8 / 35°**
apertura a molle - spring opening
apertura pneumatica - pneumatic opening
pag.44

**US 303 V 10 / 35°**
apertura a molle - spring opening
apertura pneumatica - pneumatic opening
pag.44

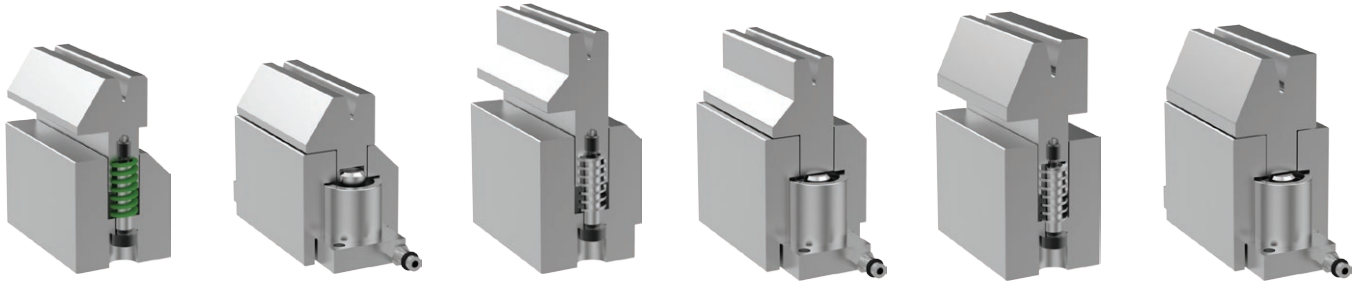

**US 306 V 8 / 30°**
apertura a molle - *spring opening*
apertura pneumatica - *pneumatic opening*
pag.44

**US 308 V 8 / 26°**
apertura a molle - *spring opening*
apertura pneumatica - *pneumatic opening*
pag.44

**US 302 V 10 / 26°**
apertura a molle - *spring opening*
apertura pneumatica - *pneumatic opening*
pag.44

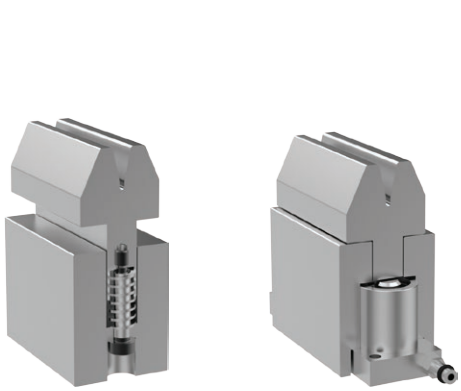

**US 300 V 12 / 26°**
apertura a molle - *spring opening*
apertura pneumatica - *pneumatic opening*
pag.44

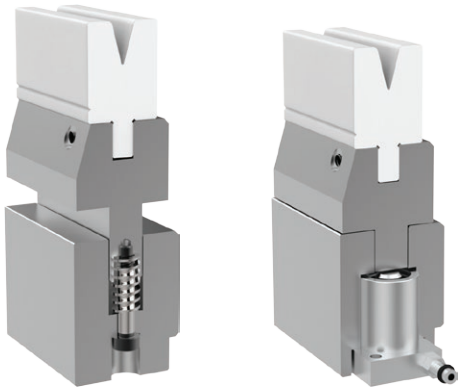

**US 301 + UTENSILE INFERIORE / LOWER TOOL**
apertura a molle - *spring opening*
apertura pneumatica - *pneumatic opening*
pag.44



**US 138 U 8 - 10 - 12**
utensile superiore-*upper tool* 24° R0,6 mm
utensile inferiore-*lower tool* U 8-10-12 R1,0 mm
pag.45

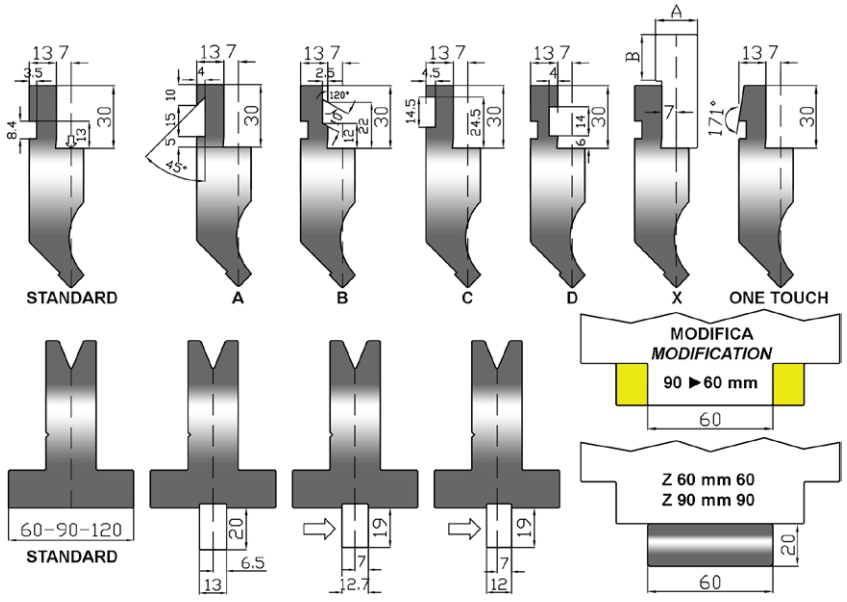

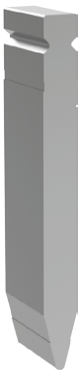

**USW 200S/28°**
28° R3,0 mm
tipo-*like* BIU 029
pag.46

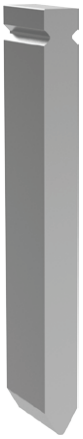

**USW 237S/60°**
60° R3,0 mm
tipo-*like* BIU 034
pag.48

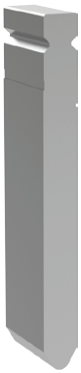

**USW 200S/60°**
60° R6,0 mm
tipo-*like* BIU 222
pag.46



**USW 237S/60°**
60° R6,0 mm
tipo-*like* BIU 037
pag.48

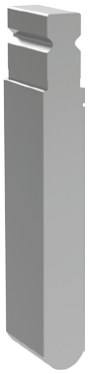

**USW 200S/60°**
60° R12,5 mm
tipo-*like* BIU 223
pag.46



**USW 237S/60°**
60° R12,5 mm
tipo-*like* BIU 038
pag.48



**USW 200X/28°**
28° R1,0 mm
tipo-*like* BIU 021
pag.46



**USW 237X/28°**
28° R1,0 mm
tipo-*like* BIU 031
pag.48



**USW 200X/28°**
28° R3,0 mm
tipo-*like* BIU 221
pag.46



**USW 237X/28°**
28° R3,0 mm
tipo-*like* BIU 231
pag.48



**USW 200D/86°**
86° R0,6 mm
tipo-*like* BIU 224
pag.46



**USW 200D/80°**
80° R1,0 mm
tipo-*like* BIU 022
pag.46



**USW 237D/80°**
80° R1,0 mm
tipo-*like* BIU 032
pag.48



**USW 200DP/80°**
80° R3,0 mm
tipo-*like* BIU 026
pag.46



**USW 200C/45°**
45° R1,0 mm
tipo-*like* BIU 226
pag.46



**USW 200C/60°**
60° R1,0 mm
pag.47



**USW 237C/60°**
60° R1,0 mm
pag.49



**USW 200C/86°**
86° R1,0 mm
tipo-*like* BIU 023
pag.47



**USW 237C/86°**
86° R1,0 mm
tipo-*like* BIU 033
pag.49



**USW 200CS/85°**
85° R0,8 mm
pag.47



**USW 200C/85°**
85° R0,8 mm
pag.47



**USW 200CP/80°**
80° R3,0 mm
tipo-*like* BIU 225
pag.47



**USW 237CP/80°**
80° R3,0 mm
tipo-*like* BIU 233
pag.47



**USW 200CP/80°**
80° R6,0 mm
tipo-*like* BIU 025
pag.47



**USW 237CP/80°**
80° R6,0 mm
tipo-*like* BIU 235
pag.47

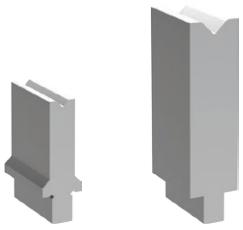

**USW 90°**
h. 55 - 100 mm
V 6-8-10-12-16-20 mm
pag.50

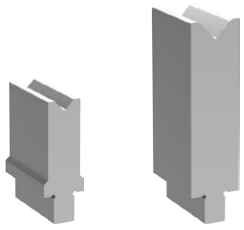

**USW 86°**
h. 55 - 100 mm
V 4-6-8-10-12-16-20 mm
pag.50



**USW 80° 70°**
h. 55-65-85-100-105-140 mm
V 24-30-40-50-80-100-120-160 mm
pag.50

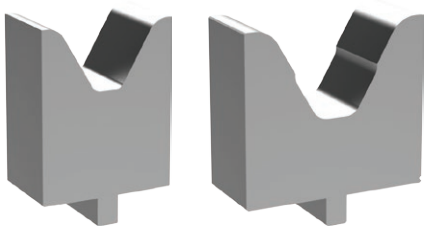

**USW 60°**
h. 65-100-120-135-180-220 mm
V 60-80-100-120-160-200 mm
pag.51

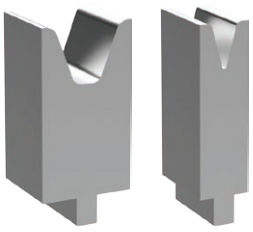

**UST 40° 30°**
h. 55 - 100 mm
V 6-8-10-12-16-20-24-30-40 mm
pag.51

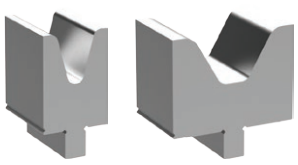

**USW 30° 40° 60°**
h. 57 mm - Acciaio *Steel* C45
V 8-10-12-16-24-30-40-50 mm
pag.51

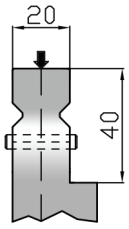


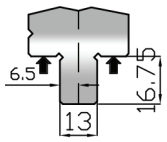

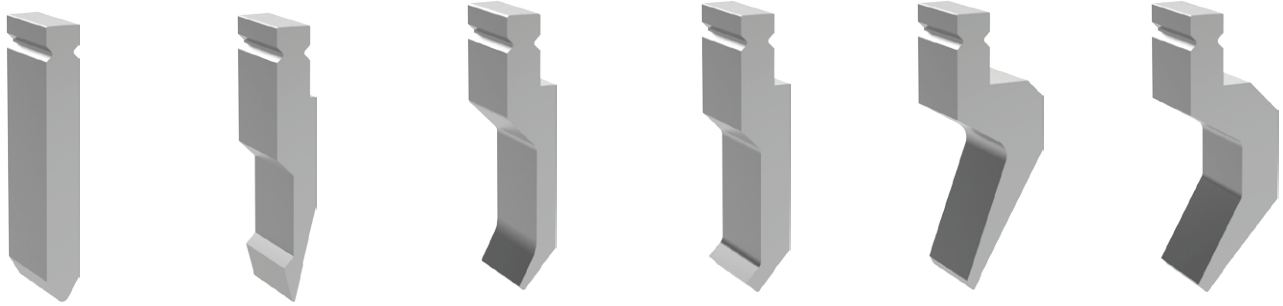

| UST 157S/60° | UST 157X/28° | UST 157DS/86° | UST 157D/86° | UST 157C/60° | UST 157C/86° |
|---|---|---|---|---|---|
| 60° R4,0 mm | 28° R1,0 mm | 86° R1,0 mm | 86° R1,0 mm | 60° R1,0 mm | 86° R1,0 mm |
| pag.52 | pag.52 | pag.52 | pag.52 | pag.52 | pag.52 |

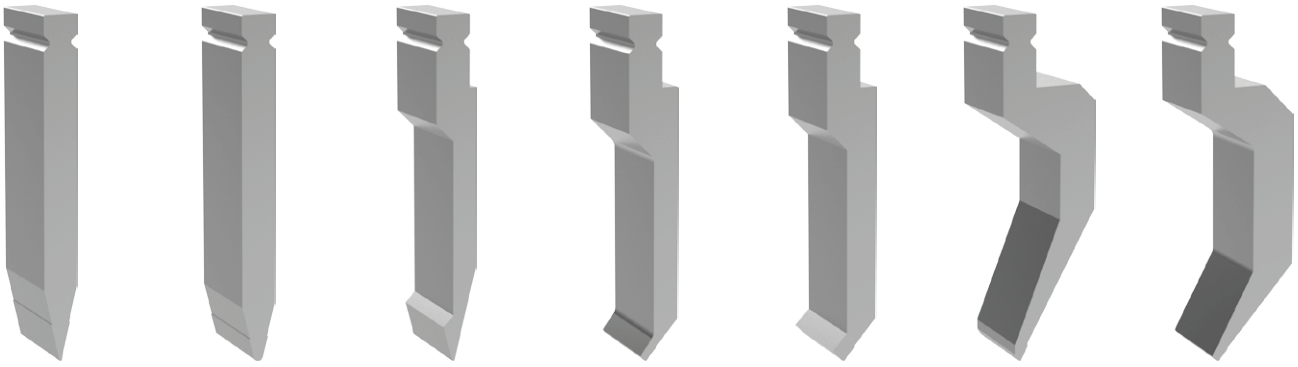

| UST 195S/26° | UST 195S/28° | UST 195X/28° | UST 195D/86° | UST 195D/86° | UST 195C/60° | UST 195C/86° |
|---|---|---|---|---|---|---|
| 60° R1,0 mm | 28° R3,0 mm | 28° R1,0 mm | 86° R0,6 mm | 86° R1,0 mm | 60° R0,8 mm | 86° R0,8 mm |
| pag.53 | pag.53 | pag.53 | pag.53 | pag.53 | pag.53 | pag.53 |

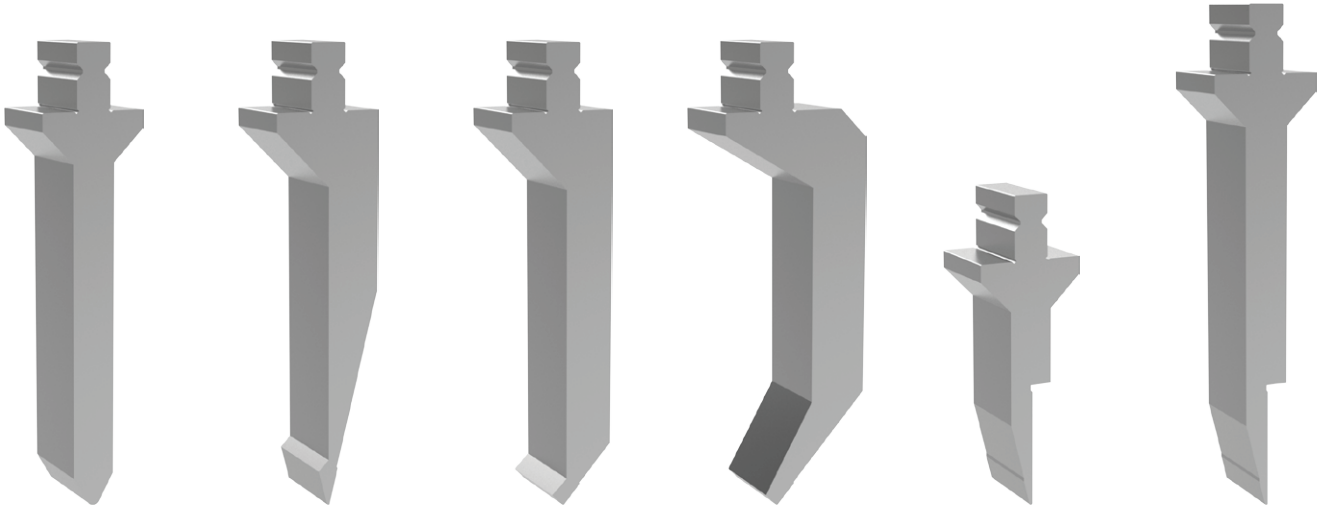

| UST 255S/60° | UST 255X/28° | UST 255D/86° | UST 255C/86° | UST 175SP/28° | UST 275SP/28° |
|---|---|---|---|---|---|
| 60° R4,0 mm | 28° R1,0 mm | 86° R1,0 mm | 86° R1,0 mm | 28° R0,5 - 1,0 mm | 28° R 0,5 - 1,0 mm |
| pag.54 | pag.54 | pag.54 | pag.54 | pag.54 | pag.54 |

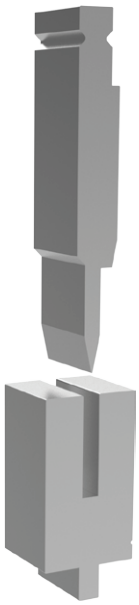

**UST 138 U 8 - 10 - 12**

utensile sup.-*upp.tool* 24° R0,6 mm
utensile inf.-*low.tool* U 8-10-12 R1,0

pag.55

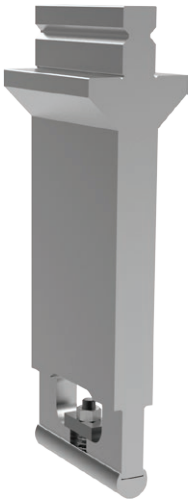

**UST 256**

R 8,0 - 50 mm

pag.56



**UST 140**

R 8,0 - 50 mm

pag.56

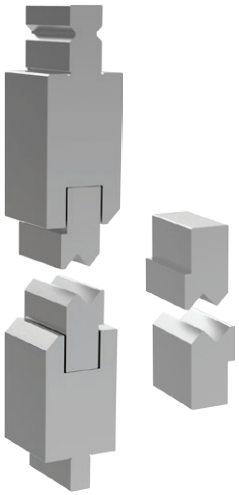

**UST 130 - 131**

ZETA mm 1,0 - 15,0

pag.56

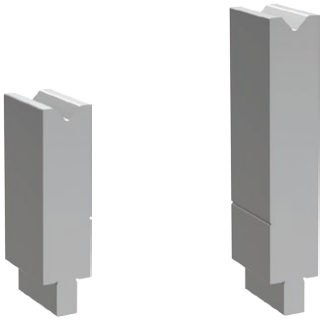

**UST 86°**

h. 100 mm V 4-6-8-10-12-16-20-24-30-40-50 mm
h. 150 mm V 6-8-10-12-16-20 mm

pag.57



**UST 30°**

h. 100 mm V 6-8-10-12-16-20-24-30-40 mm
h. 150 mm V 6-8-10-12-16-20-24-30-40 mm

pag.57

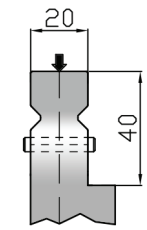


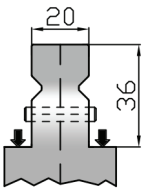




**UST 80°**

h. 100 - 120 - 150 mm
V 24-30-40-50-60-70-80-90-100 mm

pag.57



**UST 60°**

h. 120 mm
V 120 mm

pag.57

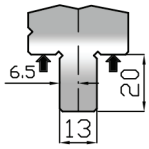



**USL 196/26°**
26° R1,0 mm
tipo-*like* J10W
pag.58



**USL 231/26°**
26° R1,0 mm
tipo-*like* J15W
pag.59



**USL 196/26°**
26° R2,0 mm
tipo-*like* J10W
pag.58



**USL 231/26°**
26° R2,0 mm
tipo-*like* J15W
pag.59



**USL 196/78°**
78° R1,0 mm
tipo-*like* E10W
pag.58



**USL 231/78°**
78° R1,0 mm
tipo-*like* E15W
pag.59



**USL 196/78°**
78° R2,0 mm
tipo-*like* E10W
pag.58



**USL 231/78°**
78° R2,0 mm
tipo-*like* E15W
pag.59



**USL 196/26°**
26° R2,0 mm
tipo-*like* R10W
pag.58



**USL 231/26°**
26° R3,0 mm
tipo-*like* R15W
pag.59



**USL 196/78°**
78° R1,0 mm
tipo-*like* D10W
pag.58



**USL 231/78°**
78° R1,0 mm
tipo-*like* D15W
pag.59



**USL 196/78°**
78° R2,0 mm
tipo-*like* D10W
pag.58



**USL 231/78°**
78° R2,0 mm
tipo-*like* D15W
pag.59



**USLP + USL/U**
20° R1,0 mm
U 8 - 10 - 12 mm
pag.61

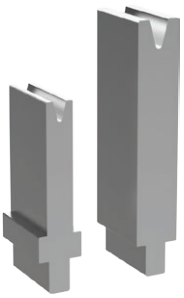

**USL 90 - 130 / 78°**
h.90-130 mm V6-8-10-12-16-20
24-30-40-50-60-80-100-120 mm
pag.60



**USL 90 - 130 / 30°**
h.90-130 mm V 6-8-10-12-16
20-24-30-40-50-60 mm
pag.60

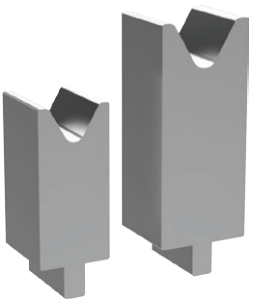

**USL 90 - 130 / 60°**
h.90-130 mm V 30-40-50-60-80
100-120 mm
pag.61

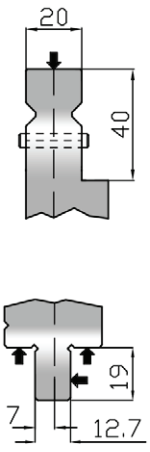



**USB 175/30°/RFA**
30° R1,0 mm
pag.62



**USB 175/88°D/RFA**
88° R1,0 mm
pag.62



**USB 175/88°C/RFA**
88° R1,5 mm
pag.62



**USB 250/26°/RFA**
26° R1,0 mm
pag.62



**USB 250/85°/RFA**
85° R1,5 mm
pag.62



**USB 138 U 8 - 10 - 12**
utensile sup.-*upp.tool* 24° R0,6 mm
utensile inf.-*low.tool* U 8-10-12 R1,0
pag.63

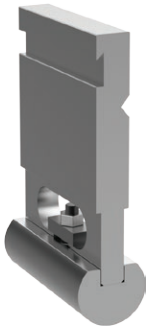

**USB 140**
R 8,0 - 50 mm
pag.63

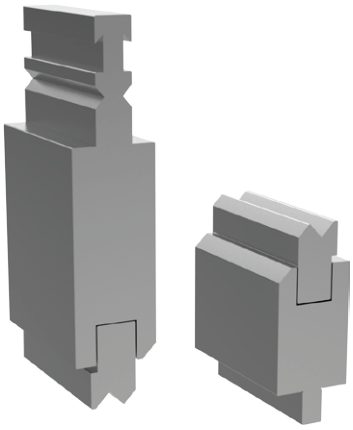

**USB 130 - 131**
ZETA mm 1,0 - 15,0
pag.63

***RFA***

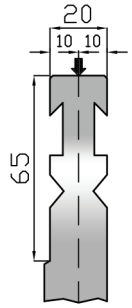


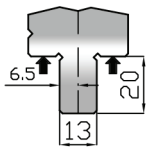




**USB 90°**
h. 55 mm
V 6-8-10-12-16 mm
pag.64



**USB 88°**
h. 55 mm
V10-12-16-20-24
pag.64

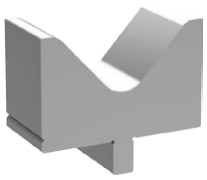

**USB 85° 80°**
h. 55-65-85 mm
V 32-40-80-100 mm
pag.64

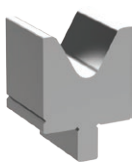

**USB 60°**
h. 55-65 mm
V 40-50-60 mm
pag.64



**USB 30°**
h. 55-60-70-85 mm
V 6÷32 mm
pag.64



**USJ 120 EP/30°**
h. 120 mm
30° R0,6
pag.66



**USJ 120 EX/26°**
h. 120 mm
26° R0,6
pag.66



**USJ 120 EX/30°**
h. 120 mm
30° R0,6
pag.66



**USJ 120/ED 86°**
h. 120 mm
86° R0,6
pag.66



**USJ 120/ES1 86°**
h. 120 mm
86° R0,6
pag.66



**USJ 120/ES1 86°**
h. 120 mm
86° R0,6
pag.66



**USJ 120/EX 60°**
h. 120 mm
60° R0,6
pag.66



**USJ 120/EC 60°**
h. 120 mm
60° R0,6
pag.66

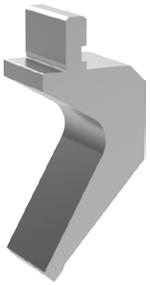

**USJ 120/EC1 86°**
h. 120 mm
86° R0,6
pag.67



**USJ 120/EC2 86°**
h. 120 mm
86° R0,6
pag.67

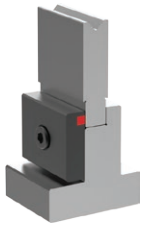

**USJ VXX / 86°**
h. 60 mm
v 6 ÷ 25 mm
pag.67



**USJ VXX / 30°**
h. 60mm
v 6 ÷ 25 mm
pag.67

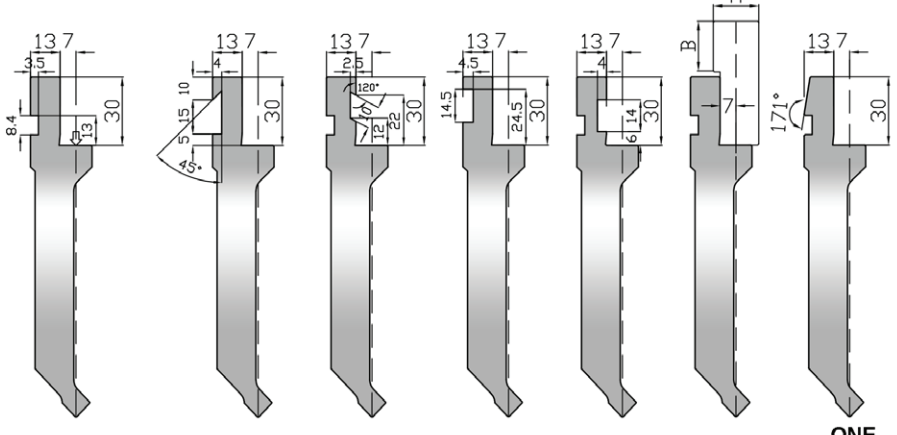



**RVP 60-1**
V 8 mm H 60 mm
max 1,5 mm
pag.68



**RVS 80-1**
V 8 mm H 65 mm
max 1,5 mm
pag.68



**RVT 55-1**
V 8 mm H 55 mm
max 1,5 mm
pag.68



**RVT 90-1**
V 8 mm H 90 mm
max 1,5 mm
pag.68



**RVT 100-1**
V 8 mm H 100 mm
max 1,5 mm
pag.68

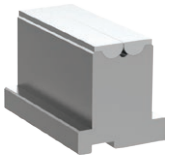

**RVP 65-2**
V 15 mm H 65 mm
max 3,2 mm
pag.68



**RVS 80-2**
V 15 mm H 65 mm
max 3,2 mm
pag.68



**RVT 60-2**
V 15 mm H 60 mm
max 3,2 mm
pag.68



**RVT 90-2**
V 15 mm H 90 mm
max 3,2 mm
pag.68



**RVT 100-2**
V 15 mm H 100 mm
max 3,2 mm
pag.68



**RVM 100-2,5**
V 28 mm H 100 mm
max 6,0 mm
pag.69



**RVP 100-3**
V 38 mm H 100 mm
max 6,0 mm
pag.69

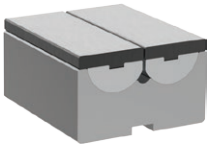

**RVM 70-3**
V 38 mm H 70 mm
max 6,0 mm
pag.69

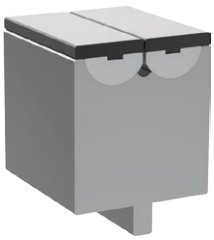

**RVT 100-3**
V 38 mm H 100 mm
max 6,0 mm
pag.69

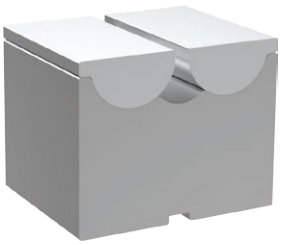

**RVM 100-3.5**
V 60 mm H 100 mm
max 10,0 mm
pag.70

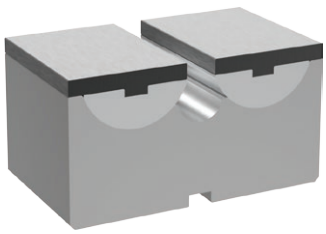

**RVM 90-4**
V 85 mm H 90 mm
max 12,0 mm
pag.70

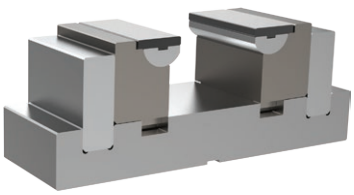

**RVHD3**
V 40-118 mm H 120 mm
pag.70

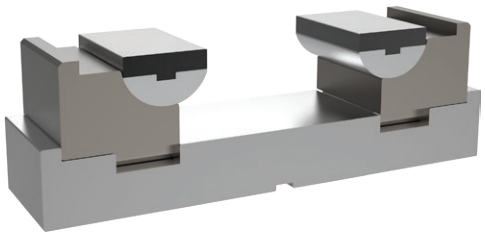

**RVPV4**
V 69,5-180 mm H 135 mm
pag.70

# tipo **HACO®** *style*

## UTENSILI SUPERIORI & INFERIORI - *UPPER & LOWER TOOLS*

VISUAL INDEX



**USH 168 A**

86° R 1,5
h.mm 168

pag.72



**USH 168 B**

86° 60° 30° R 1,5
h.mm 168

pag.72



**USH M 70**

mm 70 x 70

pag.72

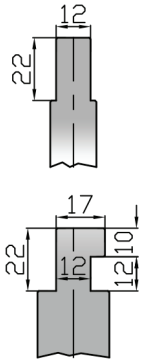




**USH 165 A**

86° R 1,5
h.mm 165

pag.72



**USH 165 B**

86° 60° 30° R 1,5
h.mm 165

pag.72



**USH M 90**

mm 90 x 90

pag.72



**USH 240 A**

86° R 2,0
h.mm 240

pag.72

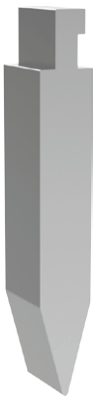

**USH 240 B**

86° 60° 30° R 2,0
h.mm 240

pag.72



**USH M 100**

mm 100 x 100

pag.72

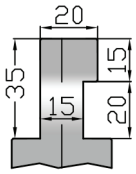




**USH 220 A**

86° R 2,0
h.mm 220

pag.72



**USH 220 B**

86° 60° 30° R 2,0
h.mm 220

pag.72



**USH M 125**

mm 125 x 125

pag.72



# tipo **COLGAR®** *style*

## UTENSILI SUPERIORI - *UPPER TOOLS*

VISUAL INDEX



**USC 195 / 26° R0,8**

h 195 mm
26° R0,8

pag.73



**USC 195 / 60° R0,8**

h 195 mm
60° R0,8

pag.73



**USC 195 / 85° R0,8**

h 195 mm
85° R0,8

pag.73

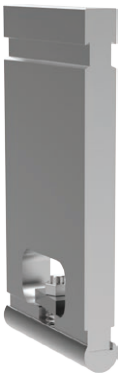

**USC 180**

h 180 mm
R 8,0 - 50 mm

pag.73

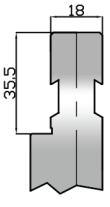

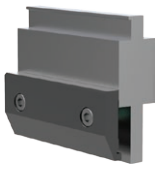

**PL 3**

h 96-126-156 mm
max 200 kN - L mm 150

pag.75



**PL 5**

h 100-120-150-200 mm
max 200 kN - L mm 150

pag.74



**PL 8**

h 100 mm
max 200 kN - L mm 150

pag.74



**PL 7**

h 120-150 mm
max 200 kN - L mm 150

pag.74

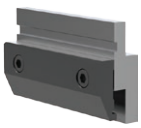

**PL 14**

h 60 mm
L 150 mm

pag.74



**PL 5 / HT**

h 120 - 150 mm
max 200 kN - L mm 150

pag.74



**PL 7 / HT**

h 120 - 150 mm
max 200 kN - L mm 150

pag.74





**ST1**

h 50 mm
L 150 mm

**ST2/L**

h 60 mm
L 150 mm

pag.75





**ST2**

h 60 mm
L 150 mm

**ST2/X**

h 60 mm
L 150 mm

pag.75





**ST2 h mm 53**

h 53 mm
L 150 mm

**KIT/ST2**

h 60 mm
L 150 mm

pag.75



**PL 4**

max 400 kN - L mm 150

pag.75



**PL 6**

h 136 mm
max 400 kN - L mm 150

pag.75



**PL 9**

h 120 mm
max 200 kN - L mm 150

pag.75



**PL 10**

h 138 mm
max 200 kN - L mm 150

pag.75



**PL 11**

h 165 mm
max 200 kN - L mm 150

pag.75



**PL 16**

h 97 mm
L 150 mm

pag.75

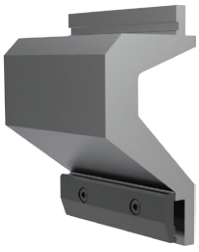

**PL 18**

h 250 mm
max 180 kN - L mm 200

pag.76



**PL 20**

h 256 mm
max 180 kN - L mm 200

pag.76




**FAST LOCK**

L mm 150

pag.76



**PM 7 SHORT**

mm 60
L mm 520-1050

pag.77



**PM 6 SHORT**

mm 60-90
L mm 520-1050

pag.77



**PM 7**

L mm 2100 - 2600
3100 - 4100

pag.77



**PM 9 / T**

Amada-Trumpf Wila
L mm 415 - 835

pag.77



**PM 9 / L**

Amada-LVD
L mm 415 - 835

pag.77



**PM 9 / 60**

Amada-Amada
L mm 415 - 835

pag.77

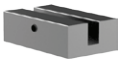

**PM 10**

H mm 30 - H mm 60
L mm 500-1000

pag.77



**PM 8**

pag.77



**PM 11**

pag.77



**PM 5**

pag.77



**PM 12**

pag.77



**PM 13**

pag.77

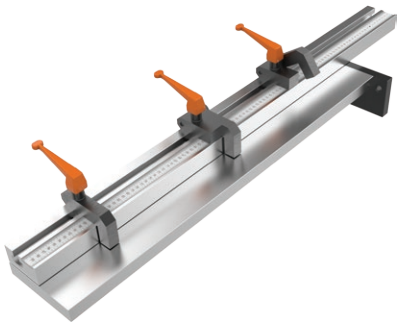

**SQUADRA - *SQUARING***

lunghezze - *lengths*
900+X - 1900+X - 2900+X - 3900 +X mm

pag.98



**GONIOMETRO - *GONIOMETER***

lunghezze - *lengths* 500 - 1000 mm

pag.98



**RIFERIMENTI - *REFERENCES***

3 modelli - *models R20 R30 R40*
lunghezze - *lengths* 600 ÷ 4100 mm

pag.99



**SQUADRA - *SQUARING***

3 modelli - *models SPQ/90° SPQ/30°90° SPQ*

pag.101



**RIFERIMENTI - *REFERENCES***

2 modelli- *models RR SS*
lunghezze - *lengths* 500 - 1000 - 1500 mm

pag.100



**UNITA' DI PIEGATURA - *BENDING UNIT***

lunghezze - *lengths* 415 - 835 mm

pag.101

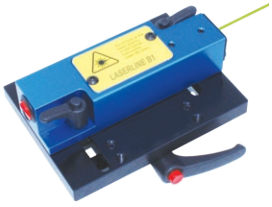

**LASER BENDING LINE**

laser line 5 Volts CC

pag.100

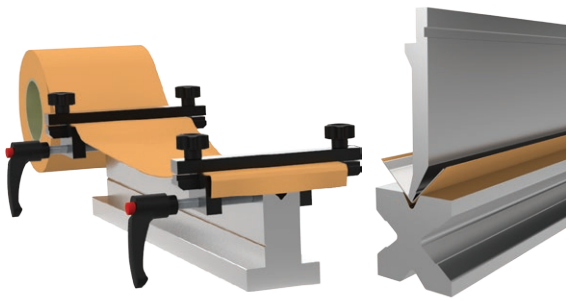

**PELLICOLA ANTIGRAFFIO - *DIE COVER FILM***

mm 100 x 0,5 disponibile in rotoli da 10 - 20 - 30 metri
mm 100 x 0,5 abailable in rolls 10 - 20 - 30 meters

pag.102



**ARMADIO - *CABINET***

per utensili stile - *for tools style*
*Europa® Trumpf Wila®*

pag.103



**CARRELLO - *TROLLEY***

per utensili stile - *for tools style*
*Europa® Trumpf Wila®*

pag.104



**ARMADIO - *CABINET***

per utensili stile - *for tools style*
*Europa® Trumpf Wila® Bystronic®*

pag.105

## STAMPI SPECIALI - *SPECIAL TOOLS*

VISUAL INDEX



pag.78-87

## TAVOLE PIEGASCHIACCIA - *FLATTENING TABLES*

VISUAL INDEX



pag.88-89

## PROFILI DOOR FRAME - *DOOR FRAME PROFILES*

VISUAL INDEX

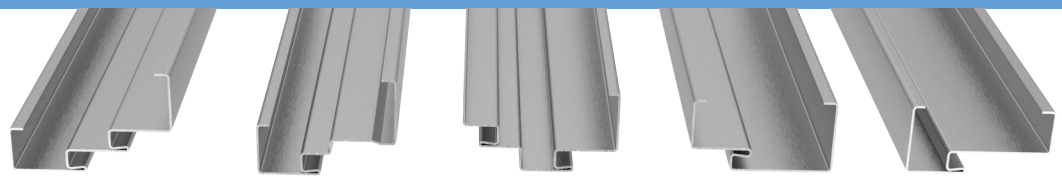

pag.90

## ATTREZZATURE LATTONERIA - *TINSMITH EQUIPMENT*

VISUAL INDEX



pag.91

## SISTEMA DI CENTINATURA - *CROWNING SYSTEM*

VISUAL INDEX

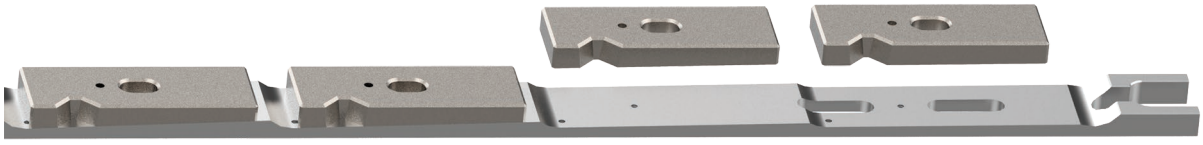

pag.92-95

## LAME PER CESOIA - *SHEAR BLADES*

VISUAL INDEX



pag.96-97

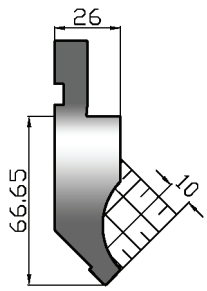


## US 110/88° R0,8

| | |
|---|---|
| altezza *height* | mm 66,65 |
| angolo *degree* | 88° |
| raggio *radius* | mm 0,8 |
| max kN/mt | 1000 |
| acciaio *steel* | C45 T HRC 52÷58 |
| lunghezze *lenghts* mm | 835 (kg 10,7) |
| | 415 (kg 5,3) |
| | 805F (kg 10,1) |

F = 9 pz / *pcs* mm 10+15+20+ 40+50+100+100L+100R+370

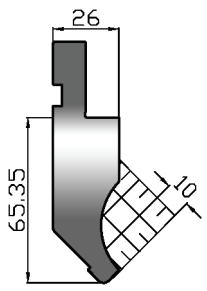


## US 110/88° R3,0

| | |
|---|---|
| altezza *height* | mm 65,35 |
| angolo *degree* | 88° |
| raggio *radius* | mm 3,0 |
| max kN/mt | 1000 |
| acciaio *steel* | C45 T HRC 52÷58 |
| lunghezze *lenghts* mm | 835 (kg 10,7) |
| | 415 (kg 5,3) |
| | 805F (kg 10,1) |

F = 9 pz / *pcs* mm 10+15+20+ 40+50+100+100L+100R+370

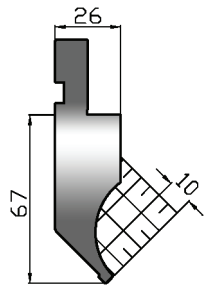


## US 126/88° R0,6

| | |
|---|---|
| altezza *height* | mm 67,0 |
| angolo *degree* | 88° |
| raggio *radius* | mm 0,6 |
| max kN/mt | 350 |
| acciaio *steel* | 42CrMo4 T HRC 52÷58 |
| lunghezze *lenghts* mm | 835 (kg 10,4) |
| | 415 (kg 5,2) |
| | 805F (kg 9,8) |

F = 9 pz / *pcs* mm 10+15+20+ 40+50+100+100L+100R+370

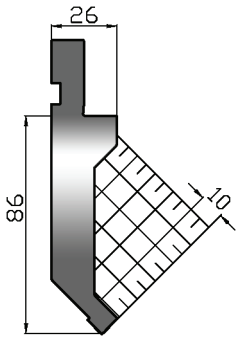


## US 125/88° R0,8

| | |
|---|---|
| altezza *height* | mm 86,0 |
| angolo *degree* | 88° |
| raggio *radius* | mm 0,8 |
| max kN/mt | 500 |
| acciaio *steel* | C45 T HRC 52÷58 |
| lunghezze *lenghts* mm | 835 (kg 11,8) |
| | 415 (kg 5,9) |
| | 805F (kg 11,1) |

F = 9 pz / *pcs* mm 10+15+20+ 40+50+100+100L+100R+370

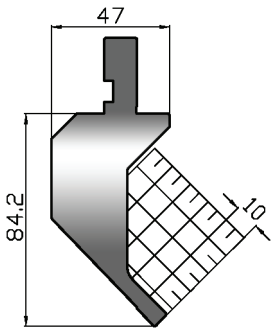


## US 117/88° R0,6

| | |
|---|---|
| altezza *height* | mm 84,2 |
| angolo *degree* | 88° |
| raggio *radius* | mm 0,6 |
| max kN/mt | 300 |
| acciaio *steel* | 42CrMo4 T HRC 52÷58 |
| lunghezze *lenghts* mm | 835 (kg 15,4) |
| | 415 (kg 7,7) |
| | 805F (kg 14,5) |

F = 9 pz / *pcs* mm 10+15+20+ 40+50+100+100L+100R+370

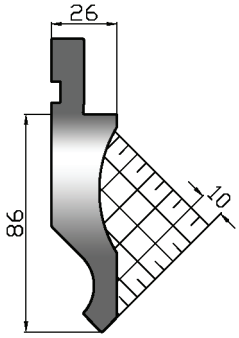


## US 120/88° R0,8

| | |
|---|---|
| altezza *height* | mm 86,0 |
| angolo *degree* | 88° |
| raggio *radius* | mm 0,8 |
| max kN/mt | 1000 |
| acciaio *steel* | C45 T HRC 52÷58 |
| lunghezze *lenghts* mm | 835 (kg 11,7) |
| | 415 (kg 5,8) |
| | 805F (kg 11,0) |

F = 9 pz / *pcs* mm 10+15+20+ 40+50+100L+100R+200+270

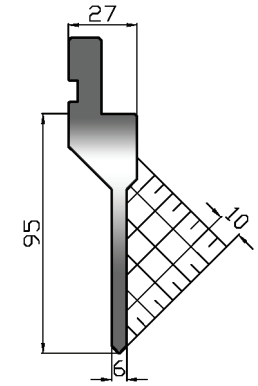


## US 147/88° R0,25

| | |
|---|---|
| altezza *height* | mm 95,0 |
| angolo *degree* | 88° |
| raggio *radius* | mm 0,25 |
| max kN/mt | 500 |
| acciaio *steel* | 42CrMo4 T HRC 52÷58 |
| lunghezze *lenghts* mm | 835 (kg 9,1) |
| | 415 (kg 4,5) |
| | 805F (kg 8,6) |

F = 9 pz / *pcs* mm 10+15+20+ 40+50+100+100L+100R+370

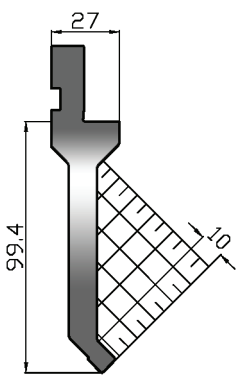


## US 143/88° R0,6

| | |
|---|---|
| altezza *height* | mm 99,4 |
| angolo *degree* | 88° |
| raggio *radius* | mm 0,6 |
| max kN/mt | 500 |
| acciaio *steel* | C45 T HRC 52÷58 |
| lunghezze *lenghts* mm | 835 (kg 10,7) |
| | 415 (kg 5,3) |
| | 805F (kg 10,0) |

F = 9 pz / *pcs* mm 10+15+20+ 40+50+100+100L+100R+370

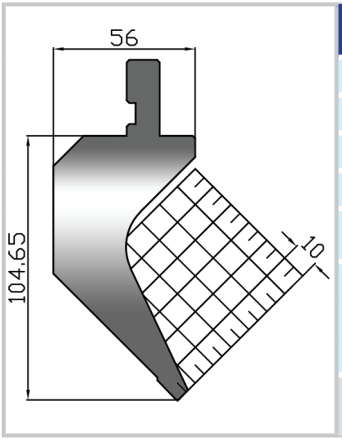


## US 144/88° R0,8

| | |
|---|---|
| altezza *height* | mm 104,65 |
| angolo *degree* | 88° |
| raggio *radius* | mm 0,8 |
| max kN/mt | 450 |
| acciaio *steel* | C45 T HRC 52÷58 |
| lunghezze *lenghts* mm | 835 (kg 23,9) |
| | 415 (kg 11,9) |
| | 805F (kg 22,5) |

F = 9 pz / *pcs* mm 10+15+20+ 40+50+100+100L+100R+370

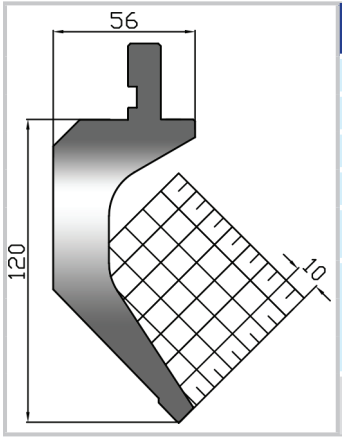


## US 152/88° R0,8

| | |
|---|---|
| altezza *height* | mm 120,0 |
| angolo *degree* | 88° |
| raggio *radius* | mm 0,8 |
| max kN/mt | 500 |
| acciaio *steel* | 42CrMo4 T HRC 52÷58 |
| lunghezze *lenghts* mm | 835 (kg 21,1) |
| | 415 (kg 10,5) |
| | 805F (kg 19,8) |

F = 9 pz / *pcs* mm 10+15+20+ 40+50+100+100L+100R+370

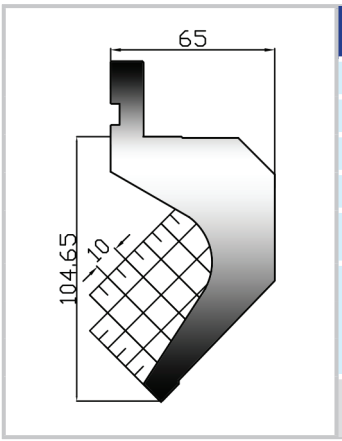


## US 158/88° R0,8

| | |
|---|---|
| altezza *height* | mm 104,65 |
| angolo *degree* | 88° |
| raggio *radius* | mm 0,8 |
| max kN/mt | 450 |
| acciaio *steel* | C45 T HRC 52÷58 |
| lunghezze *lenghts* mm | 835 (kg 23,5) |
| | 415 (kg 11,7) |
| | 805F (kg 22,1) |

F = 9 pz / *pcs* mm 10+15+20+ 40+50+100L+100R+200+270

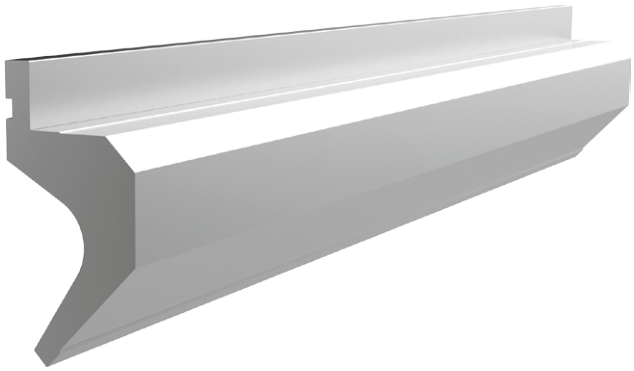



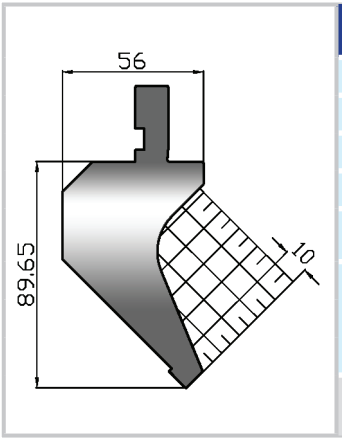


## US 114/88° R0,8

| | |
|---|---|
| altezza *height* | mm 89,65 |
| angolo *degree* | 88° |
| raggio *radius* | mm 0,8 |
| max kN/mt | 600 |
| acciaio *steel* | C45 T HRC 52÷58 |
| lunghezze *lenghts* mm | 835 (kg 20,6) |
| | 415 (kg 10,2) |
| | 805F (kg 19,4) |

F = 9 pz / *pcs* mm 10+15+20+ 40+50+100L+100R+200+270

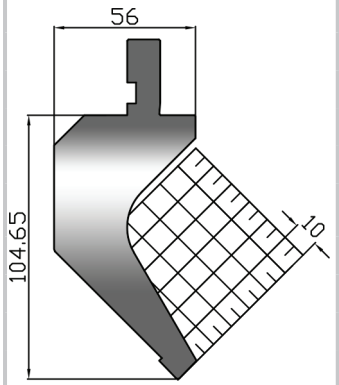


## US 115/88° R0,8

| | |
|---|---|
| altezza *height* | mm 104,65 |
| angolo *degree* | 88° |
| raggio *radius* | mm 0,8 |
| max kN/mt | 500 |
| acciaio *steel* | C45 T HRC 52÷58 |
| lunghezze *lenghts* mm | 835 (kg 24,3) |
| | 415 (kg 12,1) |
| | 805F (kg 22,8) |

F = 9 pz / *pcs* mm 10+15+20+ 40+50+100+100L+100R+370

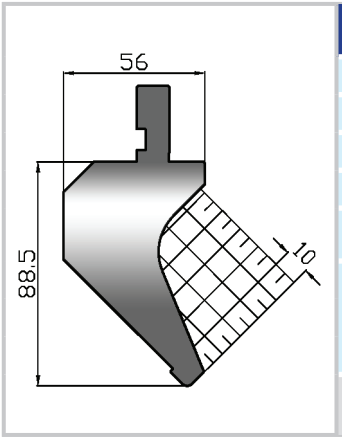


## US 114/88° R3,0

| | |
|---|---|
| altezza *height* | mm 88,5 |
| angolo *degree* | 88° |
| raggio *radius* | mm 3,0 |
| max kN/mt | 600 |
| acciaio *steel* | C45 T HRC 52÷58 |
| lunghezze *lenghts* mm | 835 (kg 20,6) |
| | 415 (kg 10,2) |
| | 805F (kg 19,4) |

F = 9 pz / *pcs* mm 10+15+20+ 40+50+100L+100R+200+270

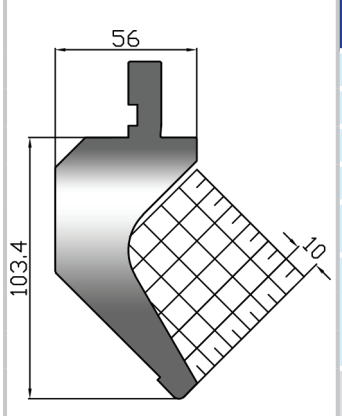


## US 115/88° R3,0

| | |
|---|---|
| altezza *height* | mm 103,40 |
| angolo *degree* | 88° |
| raggio *radius* | mm 3,0 |
| max kN/mt | 500 |
| acciaio *steel* | C45 T HRC 52÷58 |
| lunghezze *lenghts* mm | 835 (kg 24,3) |
| | 415 (kg 12,1) |
| | 805F (kg 22,8) |

F = 9 pz / *pcs* mm 10+15+20+ 40+50+100+100L+100R+370

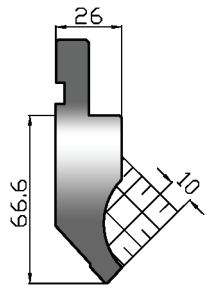


## US 110/85° R0,8

| | |
|---|---|
| altezza *height* | mm 66,6 |
| angolo *degree* | 85° |
| raggio *radius* | mm 0,8 |
| max kN/mt | 1000 |
| acciaio *steel* | C45 T HRC 52÷58 |
| lunghezze *lenghts* mm | 835 (kg 11,0) |
| | 415 (kg 5,4) |
| | 805F (kg 10,3) |

F = 9 pz / *pcs* mm 10+15+20+ 40+50+100+100L+100R+370

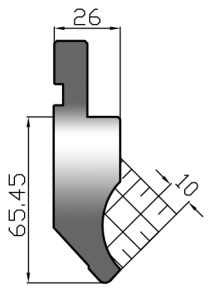


## US 110/85° R3,0

| | |
|---|---|
| altezza *height* | mm 65,45 |
| angolo *degree* | 85° |
| raggio *radius* | mm 3,0 |
| max kN/mt | 1000 |
| acciaio *steel* | C45 T HRC 52÷58 |
| lunghezze *lenghts* mm | 835 (kg 11,0) |
| | 415 (kg 5,4) |
| | 805F (kg 10,3) |

F = 9 pz / *pcs* mm 10+15+20+ 40+50+100+100L+100R+370

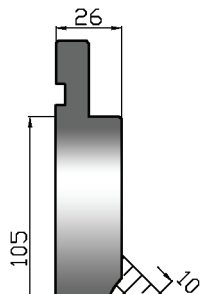


## US 110/85° R0,8 h105

| | |
|---|---|
| altezza *height* | mm 105,0 |
| angolo *degree* | 85° |
| raggio *radius* | mm 0,8 |
| max kN/mt | 1000 |
| acciaio *steel* | C45 T HRC 52÷58 |
| lunghezze *lenghts* mm | 835 (kg 17,5) |
| | 415 (kg 8,7) |
| | 805F (kg 16,4) |

F = 9 pz / *pcs* mm 10+15+20+ 40+50+100+100L+100R+370

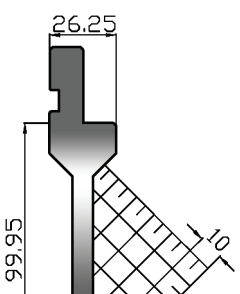


## US 143/85° R0,25

| | |
|---|---|
| altezza *height* | mm 99,95 |
| angolo *degree* | 85° |
| raggio *radius* | mm 0,25 |
| max kN/mt | 350 |
| acciaio *steel* | 42CrMo4 T HRC 52÷58 |
| lunghezze *lenghts* mm | 835 (kg 9,6) |
| | 415 (kg 4,8) |
| | 805F (kg 9,1) |

F = 9 pz / *pcs* mm 10+15+20+ 40+50+100+100L+100R+370

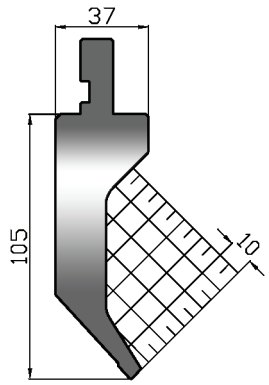


## US 142/85° R0,8

| | |
|---|---|
| altezza *height* | mm 105,0 |
| angolo *degree* | 85° |
| raggio *radius* | mm 0,8 |
| max kN/mt | 600 |
| acciaio *steel* | 42CrMo4 T HRC 52÷58 |
| lunghezze *lenghts* mm | 835 (kg 16,6) |
| | 415 (kg 8,3) |
| | 805F (kg 15,7) |

F = 9 pz / *pcs* mm 10+15+20+ 40+50+100+100L+100R+370

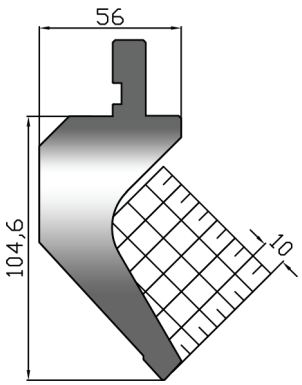


## US 115/85° R0,8

| | |
|---|---|
| altezza *height* | mm 104,6 |
| angolo *degree* | 85° |
| raggio *radius* | mm 0,8 |
| max kN/mt | 500 |
| acciaio *steel* | C45 T HRC 52÷58 |
| lunghezze *lenghts* mm | 835 (kg 21,3) |
| | 415 (kg 10,6) |
| | 805F (kg 20,1) |

F = 9 pz / *pcs* mm 10+15+20+ 40+50+100L+100R+200+270

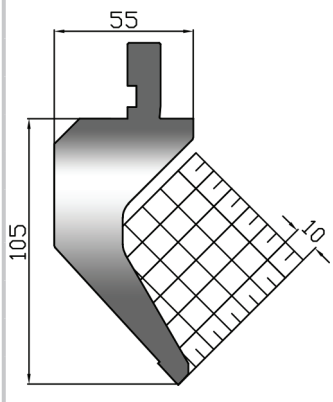


## US 129/85° R0,8

| | |
|---|---|
| altezza *height* | mm 105,0 |
| angolo *degree* | 85° |
| raggio *radius* | mm 0,8 |
| max kN/mt | 1000 |
| acciaio *steel* | 42CrMo4 T HRC 52÷58 |
| lunghezze *lenghts* mm | 835 (kg 21,2) |
| | 415 (kg 10,5) |
| | 805F (kg 19,9) |

F = 9 pz / *pcs* mm 10+15+20+ 40+50+100+100L+100R+370

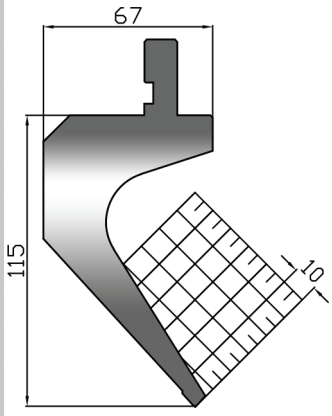


## US 141/85° R0,8

| | |
|---|---|
| altezza *height* | mm 115,0 |
| angolo *degree* | 85° |
| raggio *radius* | mm 0,8 |
| max kN/mt | 700 |
| acciaio *steel* | 42CrMo4 T HRC 52÷58 |
| lunghezze *lenghts* mm | 835 (kg 22,5) |
| | 415 (kg 11,2) |
| | 805F (kg 21,2) |

F = 9 pz / *pcs* mm 10+15+20+ 40+50+100+100L+100R+370

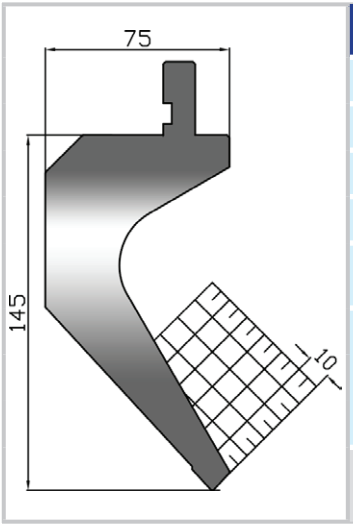


| US 127/85° R0,8 | |
|---|---|
| altezza *height* | mm 145,0 |
| angolo *degree* | 85° |
| raggio *radius* | mm 0,8 |
| max kN/mt | 500 |
| acciaio *steel* | C45 T HRC 52÷58 |
| lunghezze *lenghts* mm | 835 (kg 34,8) |
| | 415 (kg 17,3) |
| | 805F (kg 32,7) |

F = 9 pz / *pcs* mm 10+15+20+ 40+50+100+100L+100R+370

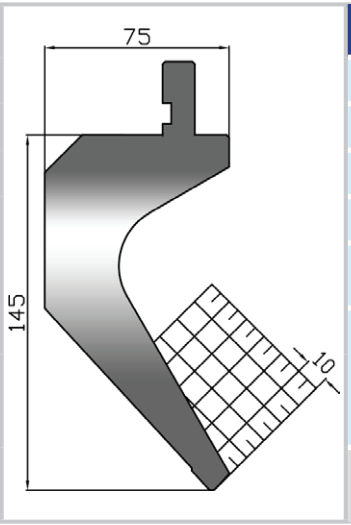


| US 145/85° R2,0 | |
|---|---|
| altezza *height* | mm 145,0 |
| angolo *degree* | 85° |
| raggio *radius* | mm 2,0 |
| max kN/mt | 900 |
| acciaio *steel* | 42CrMo4 T HRC 52÷58 |
| lunghezze *lenghts* mm | 835 (kg 34,8) |
| | 415 (kg 17,3) |
| | 805F (kg 32,7) |

F = 9 pz / *pcs* mm 10+15+20+ 40+50+100+100L+100R+370

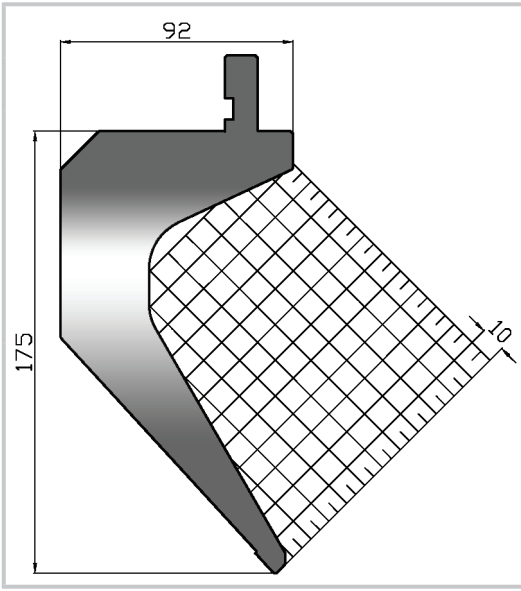


| US 146/85° R1,25 | |
|---|---|
| altezza *height* | mm 175,0 |
| angolo *degree* | 85° |
| raggio *radius* | mm 1,25 |
| max kN/mt | 900 |
| acciaio *steel* | 42CrMo4 T HRC 52÷58 |
| lunghezze *lenghts* mm | 835 (kg 45,6) |
| | 415 (kg 22,7) |
| | 805F (kg 42,9) |

F = 9 pz / *pcs* mm 10+15+20+ 40+50+100+100L+100R+370

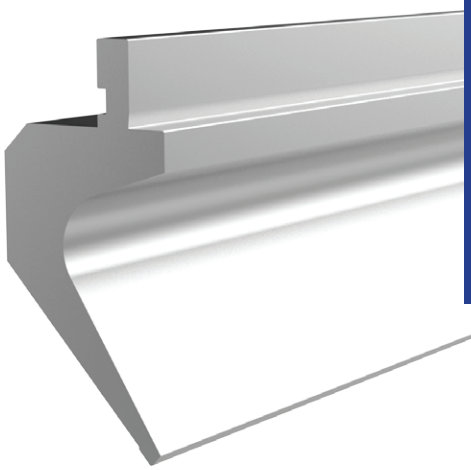



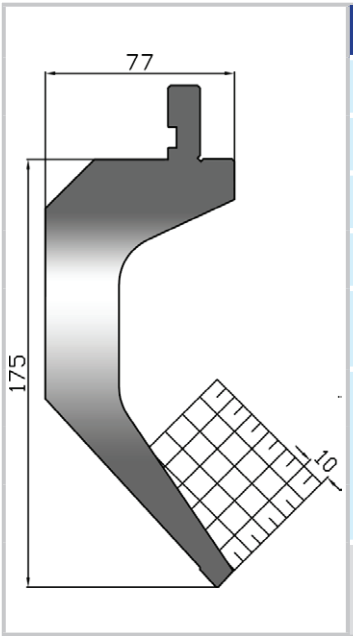


| US 175/85 R0,8 | |
|---|---|
| altezza *height* | mm 175,0 |
| angolo *degree* | 85° |
| raggio *radius* | mm 0,8 |
| max kN/mt | 700 |
| acciaio *steel* | 42CrMo4 T HRC 52÷58 |
| lunghezze *lenghts* mm | 525 (kg 24,3) |
| | 500F (kg 22,9) |
| | 495F (kg 21,7) |

500F =3 pz/*pcs* mm 100L+300+100R
495F =8 pz/*pcs* mm 25+30+35+40+ 45+50+100+170

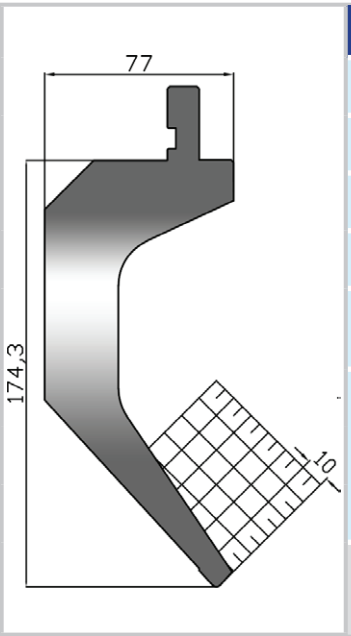


| US 175/85 R2,0 | |
|---|---|
| altezza *height* | mm 174,3 |
| angolo *degree* | 85° |
| raggio *radius* | mm 2,0 |
| max kN/mt | 700 |
| acciaio *steel* | 42CrMo4 T HRC 52÷58 |
| lunghezze *lenghts* mm | 525 (kg 24,3) |
| | 500F (kg 22,9) |
| | 495F (kg 21,7) |

500F =3 pz/*pcs* mm 100L+300+100R
495F =8 pz/*pcs* mm 25+30+35+40+ 45+50+100+170

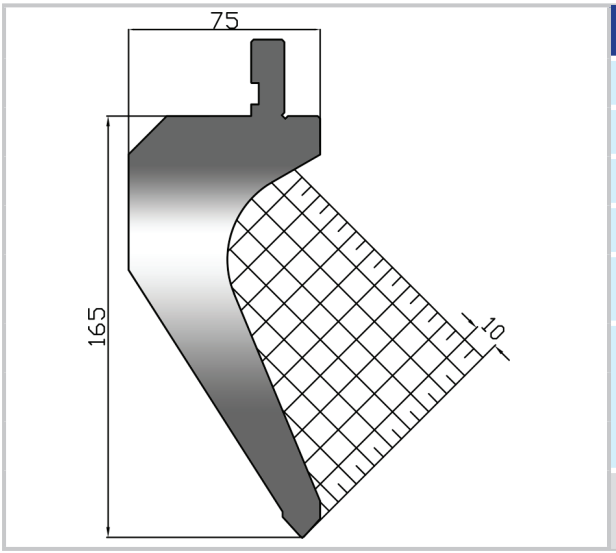


| US 162/85° R0,8 | |
|---|---|
| altezza *height* | mm 165,0 |
| angolo *degree* | 85° |
| raggio *radius* | mm 0,8 |
| max kN/mt | 600 |
| acciaio *steel* | C45 T HRC 52÷58 |
| lunghezze *lenghts* mm | 835 (kg 40,4) |
| | 415 (kg 20,1) |
| | 805F (kg 38,0) |

F = 9 pz / *pcs* mm 10+15+20+ 40+50+100+100L+100R+370

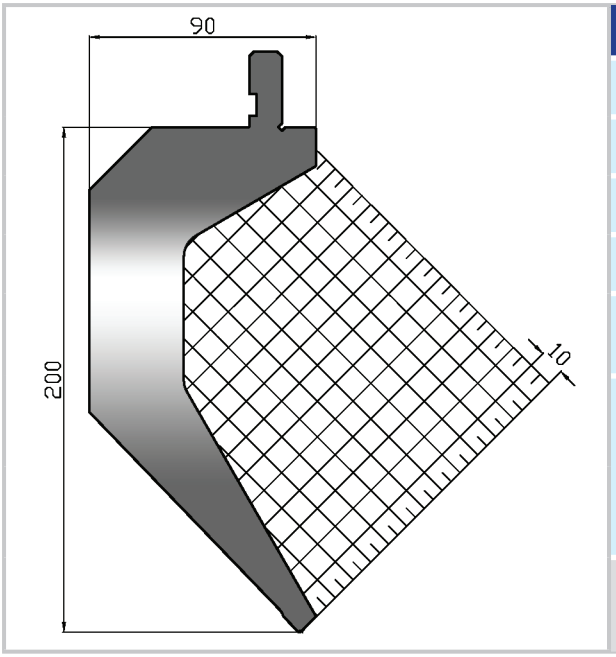


| US 153/85° R0,8 | |
|---|---|
| altezza *height* | mm 200,0 |
| angolo *degree* | 85° |
| raggio *radius* | mm 0,8 |
| max kN/mt | 850 |
| acciaio *steel* | C45 T HRC 52÷58 |
| lunghezze *lenghts* mm | 415 (kg 26,2) |
| | 805F (kg 49,5) |

F = 9 pz / *pcs* mm 10+15+20+ 40+50+100+100L+100R+370

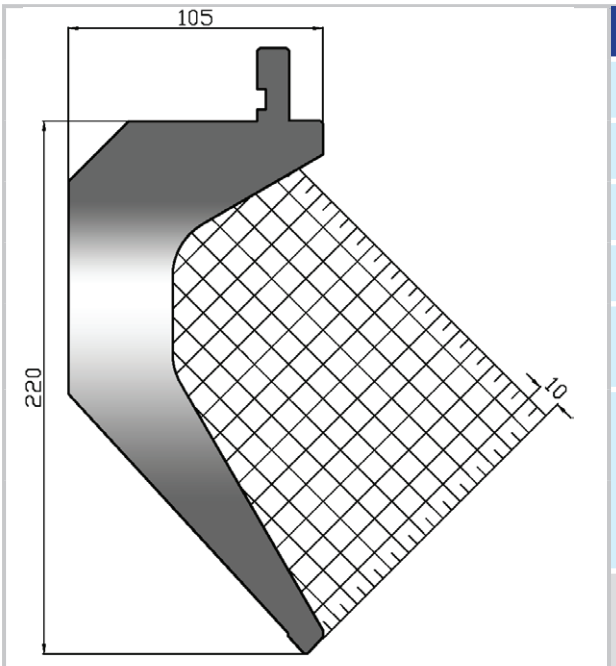


| US 156/85° R1,5 | |
|---|---|
| altezza *height* | mm 220,0 |
| angolo *degree* | 85° |
| raggio *radius* | mm 1,5 |
| max kN/mt | 850 |
| acciaio *steel* | 42CrMo4 T HRC 52÷58 |
| lunghezze *lenghts* mm | 415 (kg 32,9) |
| | 805F (kg 62,3) |

F = 9 pz / *pcs* mm 10+15+20+ 40+50+100+100L+100R+370

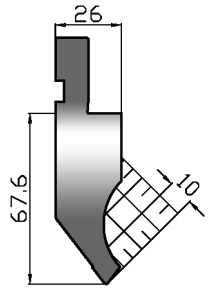


## US 110/75° R0,8

| | |
|---|---|
| altezza *height* | mm 67,6 |
| angolo *degree* | 75° |
| raggio *radius* | mm 0,8 |
| max kN/mt | 1000 |
| acciaio *steel* | 42CrMo4 T HRC 52÷58 |
| lunghezze *lenghts* mm | 835 (kg 10,9) |
| | 415 (kg 5,4) |
| | 805F (kg 10,2) |

F = 9 pz / *pcs* mm 10+15+20+40+50+100L+100R+200+270

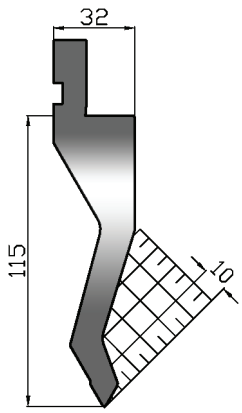


## US 134/60° R0,8

| | |
|---|---|
| altezza *height* | mm 115,0 |
| angolo *degree* | 60° |
| raggio *radius* | mm 0,8 |
| max kN/mt | 700 |
| acciaio *steel* | 42CrMo4 T HRC 52÷58 |
| lunghezze *lenghts* mm | 835 (kg 14,8) |
| | 415 (kg 7,4) |
| | 805F (kg 13,9) |

F = 9 pz / *pcs* mm 10+15+20+40+50+100+100L+100R+370

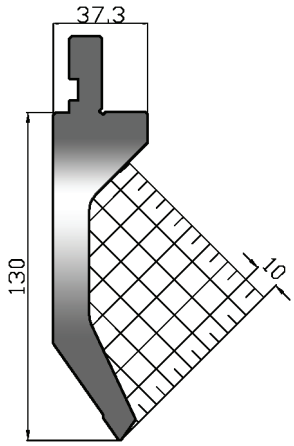


## US 170/70° R0,8

| | |
|---|---|
| altezza *height* | mm 130,0 |
| angolo *degree* | 70° |
| raggio *radius* | mm 0,8 |
| max kN/mt | 450 |
| acciaio *steel* | 42CrMo4 T HRC 52÷58 |
| lunghezze *lenghts* mm | 835 (kg 17,8) |
| | 415 (kg 8,8) |
| | 805F (kg 16,7) |

F = 9 pz / *pcs* mm 10+15+20+40+50+100+100L+100R+370

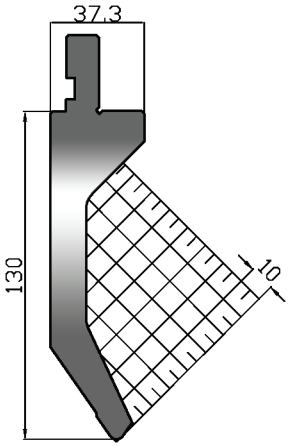


## US 170/70° R3,0

| | |
|---|---|
| altezza *height* | mm 130,0 |
| angolo *degree* | 70° |
| raggio *radius* | mm 3,0 |
| max kN/mt | 450 |
| acciaio *steel* | 42CrMo4 T HRC 52÷58 |
| lunghezze *lenghts* mm | 835 (kg 17,8) |
| | 415 (kg 8,8) |
| | 805F (kg 16,7) |

F = 9 pz / *pcs* mm 10+15+20+40+50+100+100L+100R+370

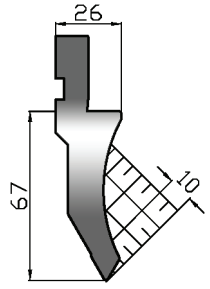


## US 124/60° R0,8

| | |
|---|---|
| altezza *height* | mm 67,0 |
| angolo *degree* | 60° |
| raggio *radius* | mm 0,8 |
| max kN/mt | 800 |
| acciaio *steel* | C45 T HRC 52÷58 |
| lunghezze *lenghts* mm | 835 (kg 8,7) |
| | 415 (kg 4,3) |
| | 805F (kg 8,2) |

F = 9 pz / *pcs* mm 10+15+20+40+50+100+100L+100R+370

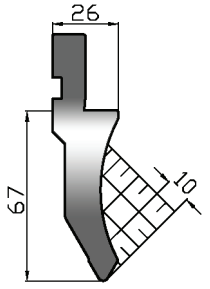


## US 124/60° R2,0

| | |
|---|---|
| altezza *height* | mm 67,0 |
| angolo *degree* | 60° |
| raggio *radius* | mm 2,0 |
| max kN/mt | 800 |
| acciaio *steel* | C45 T HRC 52÷58 |
| lunghezze *lenghts* mm | 835 (kg 8,9) |
| | 415 (kg 4,4) |
| | 805F (kg 8,3) |

F = 9 pz / *pcs* mm 10+15+20+40+50+100+100L+100R+370

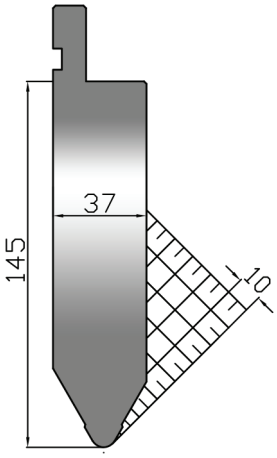


## US 155/60° R5,0

| | |
|---|---|
| altezza *height* | mm 145,0 |
| angolo *degree* | 60° |
| raggio *radius* | mm 5,0 |
| max kN/mt | 1600 |
| acciaio *steel* | C45 T HRC 52÷58 |
| lunghezze *lenghts* mm | 835 (kg 34,3) |
| | 415 (kg 17,1) |
| | 805F (kg 32,3) |

F = 9 pz / *pcs* mm 10+15+20+40+50+100+100L+100R+370

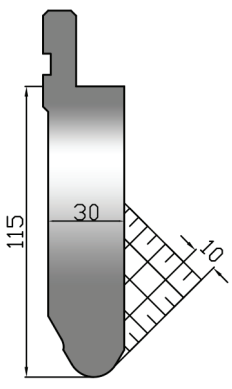


## US 155/60° R10,0

| | |
|---|---|
| altezza *height* | mm 115,,0 |
| angolo *degree* | 60° |
| raggio *radius* | mm 10,0 |
| max kN/mt | 1500 |
| acciaio *steel* | C45 T HRC 52÷58 |
| lunghezze *lenghts* mm | 835 (kg 23,7) |
| | 415 (kg 11,8) |
| | 805F (kg 22,3) |

F = 9 pz / *pcs* mm 10+15+20+40+50+100L+100R+200+270

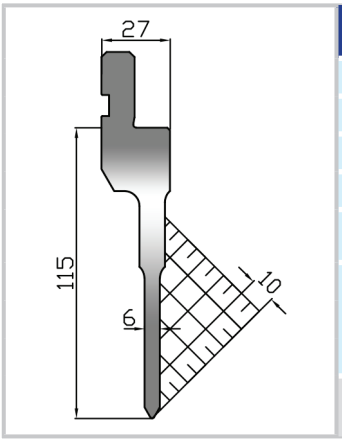


| US 151/60° R0,8 | |
|---|---|
| altezza *height* | mm 115,0 |
| angolo *degree* | 60° |
| raggio *radius* | mm 0,8 |
| max kN/mt | 500 |
| acciaio *steel* | C45 T HRC 52÷58 |
| lunghezze *lenghts* mm | 835 (kg 10,9) |
| | 415 (kg 5,4) |
| | 805F (kg 10,3) |

F = 9 pz / *pcs* mm 10+15+20+40+50+100L+100R+200+270

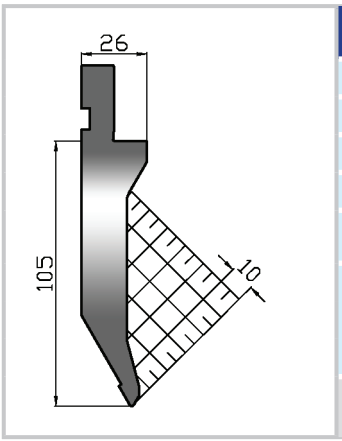


| US 128/60° R0,8 | |
|---|---|
| altezza *height* | mm 105,0 |
| angolo *degree* | 60° |
| raggio *radius* | mm 0,8 |
| max kN/mt | 800 |
| acciaio *steel* | 42CrMo4 T HRC 52÷58 |
| lunghezze *lenghts* mm | 835 (kg 13,7) |
| | 415 (kg 6,8) |
| | 805F (kg 12,9) |

F = 9 pz / *pcs* mm 10+15+20+40+50+100+100L+100R+370

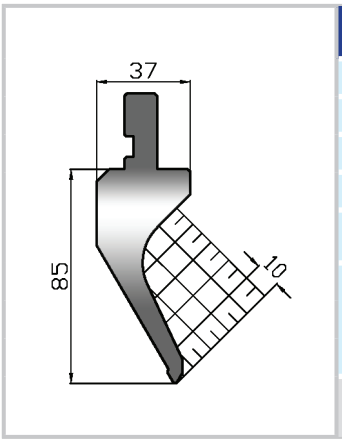


| US 148/60° R0,8 | |
|---|---|
| altezza *height* | mm 85,0 |
| angolo *degree* | 60° |
| raggio *radius* | mm 0,8 |
| max kN/mt | 400 |
| acciaio *steel* | 42CrMo4 T HRC 52÷58 |
| lunghezze *lenghts* mm | 835 (kg 12,0) |
| | 415 (kg 6,0) |
| | 805F (kg 11,3) |

F = 9 pz / *pcs* mm 10+15+20+40+50+100+100L+100R+370

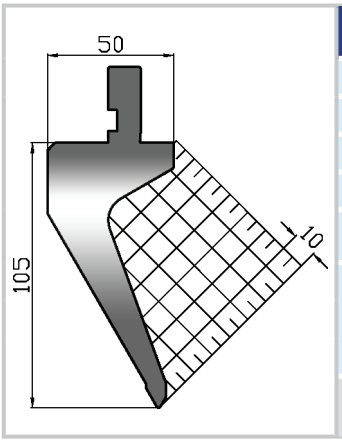


| US 132/60° R0,8 | |
|---|---|
| altezza *height* | mm105,0 |
| angolo *degree* | 60° |
| raggio *radius* | mm 0,8 |
| max kN/mt | 700 |
| acciaio *steel* | 42CrMo4 T HRC 52÷58 |
| lunghezze *lenghts* mm | 835 (kg 16,8) |
| | 415 (kg 8,4) |
| | 805F (kg 15,8) |

F = 9 pz / *pcs* mm 10+15+20+40+50+100+100L+100R+370

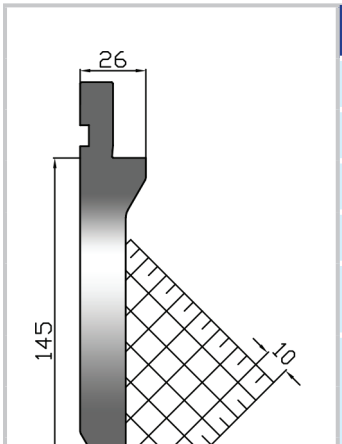


| US 135/60° R0,8 | |
|---|---|
| altezza *height* | mm 145,0 |
| angolo *degree* | 60° |
| raggio *radius* | mm 0,8 |
| max kN/mt | 800 |
| acciaio *steel* | 42CrMo4 T HRC 52÷58 |
| lunghezze *lenghts* mm | 835 (kg 18,4) |
| | 415 (kg 9,1) |
| | 805F (kg 17,3) |

F = 9 pz / *pcs* mm 10+15+20+40+50+100+100L+100R+370

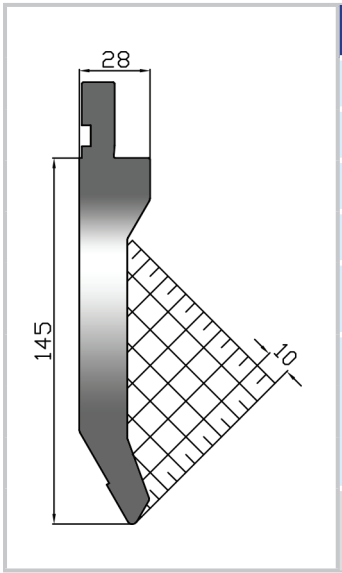


| US 136/60° R2,0 | |
|---|---|
| altezza *height* | mm 145,0 |
| angolo *degree* | 60° |
| raggio *radius* | mm 2,0 |
| max kN/mt | 1000 |
| acciaio *steel* | 42CrMo4 T HRC 52÷58 |
| lunghezze *lenghts* mm | 835 (kg 20,4) |
| | 415 (kg 10,2) |
| | 805F (kg 19,2) |

F = 9 pz / *pcs* mm 10+15+20+40+50+100+100L+100R+370

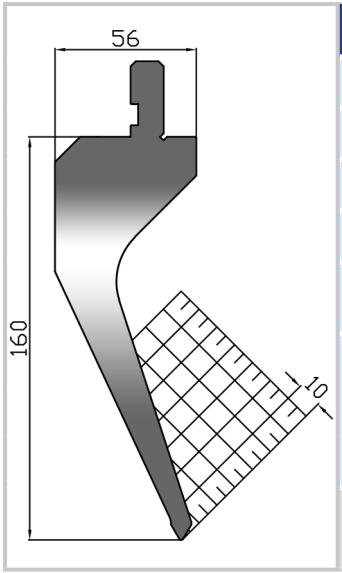


| US 150/60° R0,8 | |
|---|---|
| altezza *height* | mm 160,0 |
| angolo *degree* | 60° |
| raggio *radius* | mm 0,8 |
| max kN/mt | 400 |
| acciaio *steel* | C45 T HRC 52÷58 |
| lunghezze *lenghts* mm | 835 (kg 26,8) |
| | 415 (kg 13,3) |
| | 805F (kg 25,2) |

F = 9 pz / *pcs* mm 10+15+20+40+50+100L+100R+200+270

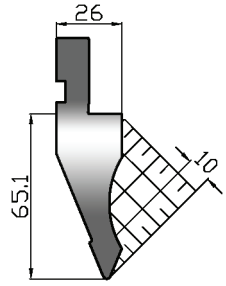


| US 111/45° R0,8 | |
|---|---|
| altezza *height* | mm 65,1 |
| angolo *degree* | 45° |
| raggio *radius* | mm 0,8 |
| max kN/mt | 800 |
| acciaio *steel* | C45 T HRC 52÷58 |
| lunghezze *lenghts* mm | 835 (kg 9,2) |
| | 415 (kg 4,6) |
| | 805F (kg 8,7) |

F = 9 pz / *pcs* mm 10+15+20+ 40+50+100+100L+100R+370

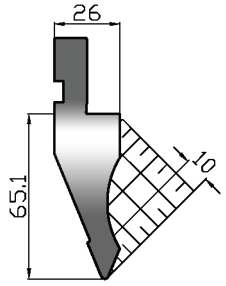


| US 111/45° R1,5 | |
|---|---|
| altezza *height* | mm 65,1 |
| angolo *degree* | 45° |
| raggio *radius* | mm 1,5 |
| max kN/mt | 800 |
| acciaio *steel* | C45 T HRC 52÷58 |
| lunghezze *lenghts* mm | 835 (kg 9,4) |
| | 415 (kg 4,7) |
| | 805F (kg 8,8) |

F = 9 pz / *pcs* mm 10+15+20+ 40+50+100+100L+100R+370

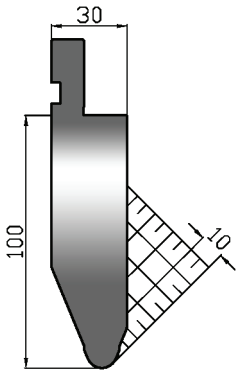


| US 149/45° R6,0 | |
|---|---|
| altezza *height* | mm 100,0 |
| angolo *degree* | 45° |
| raggio *radius* | mm 6,0 |
| max kN/mt | 1000 |
| acciaio *steel* | C45 T HRC 52÷58 |
| lunghezze *lenghts* mm | 835 (kg 19,4) |
| | 415 (kg 9,6) |
| | 805F (kg 18,2) |

F = 9 pz / *pcs* mm 10+15+20+ 40+50+100L+100R+200+270

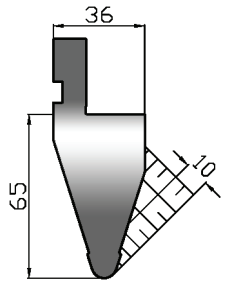


| US 113/35° R5,0 | |
|---|---|
| altezza *height* | mm 65,0 |
| angolo *degree* | 35° |
| raggio *radius* | mm 5,0 |
| max kN/mt | 1000 |
| acciaio *steel* | C45 T HRC 52÷58 |
| lunghezze *lenghts* mm | 835 (kg 12,9) |
| | 415 (kg 6,5) |
| | 805F (kg 12,2) |

F = 9 pz / *pcs* mm 10+15+20+ 40+50+100+100L+100R+370

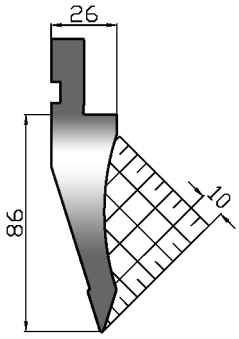


| US 112/35° R0,8 h86 | |
|---|---|
| altezza *height* | mm 86,0 |
| angolo *degree* | 35° |
| raggio *radius* | mm 0,8 |
| max kN/mt | 700 |
| acciaio *steel* | C45 T HRC 52÷58 |
| lunghezze *lenghts* mm | 835 (kg 11,2) |
| | 415 (kg 5,5) |
| | 805F (kg 10,5) |

F = 9 pz / *pcs* mm 10+15+20+ 40+50+100+100L+100R+370

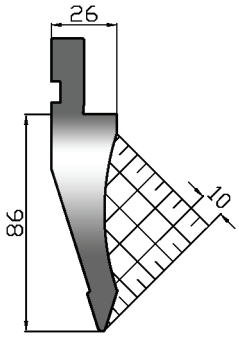


| US 112/35° R1,5 h86 | |
|---|---|
| altezza *height* | mm 86,0 |
| angolo *degree* | 35° |
| raggio *radius* | mm 1,5 |
| max kN/mt | 700 |
| acciaio *steel* | C45 T HRC 52÷58 |
| lunghezze *lenghts* mm | 835 (kg 11,4) |
| | 415 (kg 5,7) |
| | 805F (kg 10,7) |

F = 9 pz / *pcs* mm 10+15+20+ 40+50+100+100L+100R+370

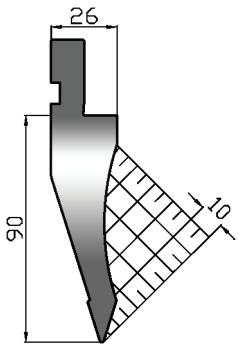


| US 112/35° R0,8 h90 | |
|---|---|
| altezza *height* | mm 90,0 |
| angolo *degree* | 35° |
| raggio *radius* | mm 0,8 |
| max kN/mt | 700 |
| acciaio *steel* | C45 T HRC 52÷58 |
| lunghezze *lenghts* mm | 835 (kg 11,8) |
| | 415 (kg 5,9) |
| | 805F (kg 11,1) |

F = 9 pz / *pcs* mm 10+15+20+ 40+50+100+100L+100R+370

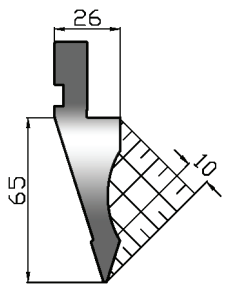


| US 111/35° R0,8 | |
|---|---|
| altezza *height* | mm 65,0 |
| angolo *degree* | 35° |
| raggio *radius* | mm 0,8 |
| max kN/mt | 500 |
| acciaio *steel* | C45 T HRC 52÷58 |
| lunghezze *lenghts* mm | 835 (kg 8,2) |
| | 415 (kg 4,1) |
| | 805F (kg 7,7) |

F = 9 pz / *pcs* mm 10+15+20+ 40+50+100+100L+100R+370

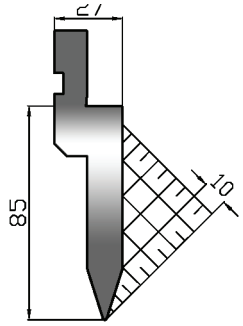


## US 121/35° R0,8

| | |
|---|---|
| altezza *height* | mm 85,0 |
| angolo *degree* | 35° |
| raggio *radius* | mm 0,8 |
| max kN/mt | 1000 |
| acciaio *steel* | C45 T HRC 52÷58 |
| lunghezze *lenghts* mm | 835 (kg 10,9) |
| | 415 (kg 5,4) |
| | 805F (kg 10,2) |

F = 9 pz / *pcs* mm 10+15+20+ 40+50+100+100L+100R+370

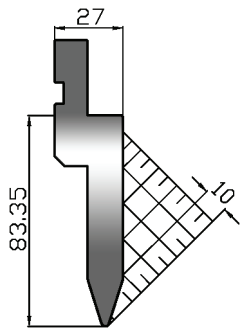


## US 121/35° R1,5

| | |
|---|---|
| altezza *height* | mm 83,35 |
| angolo *degree* | 35° |
| raggio *radius* | mm 1,5 |
| max kN/mt | 1000 |
| acciaio *steel* | C45 T HRC 52÷58 |
| lunghezze *lenghts* mm | 835 (kg 10,9) |
| | 415 (kg 5,4) |
| | 805F (kg 10,2) |

F = 9 pz / *pcs* mm 10+15+20+ 40+50+100+100L+100R+370

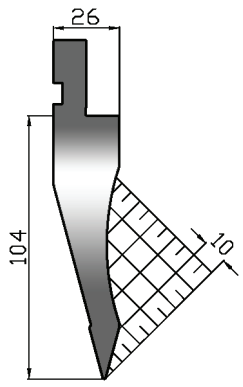


## US 133/30° R0,8

| | |
|---|---|
| altezza *height* | mm 104,0 |
| angolo *degree* | 30° |
| raggio *radius* | mm 0,8 |
| max kN/mt | 700 |
| acciaio *steel* | C45 T HRC 52÷58 |
| lunghezze *lenghts* mm | 835 (kg 13,5) |
| | 415 (kg 6,7) |
| | 805F (kg 12,7) |

F = 9 pz / *pcs* mm 10+15+20+ 40+50+100+100L+100R+370

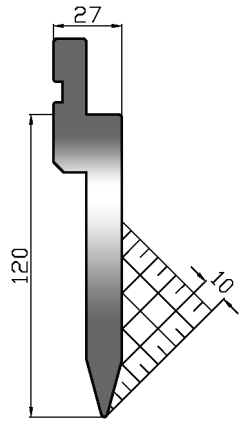


## US 159/30° R1,2

| | |
|---|---|
| altezza *height* | mm 120,0 |
| angolo *degree* | 30° |
| raggio *radius* | mm 1,2 |
| max kN/mt | 1000 |
| acciaio *steel* | C45 T HRC 52÷58 |
| lunghezze *lenghts* mm | 500 (kg 8,6) |
| | 550F (kg 9,1) |

F = 10 pz / *pcs* mm 25+25+30+ 35+40+45+50+100L+100R+100

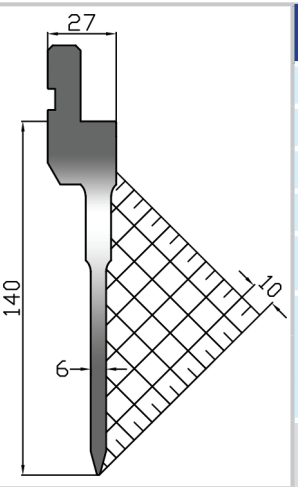


## US 157/30° R0,6

| | |
|---|---|
| altezza *height* | mm 140,0 |
| angolo *degree* | 30° |
| raggio *radius* | mm 0,6 |
| max kN/mt | 400 |
| acciaio *steel* | C45 T HRC 52÷58 |
| lunghezze *lenghts* mm | 835 (kg 12,2) |
| | 415 (kg 6,1) |
| | 805F (kg 11,4) |

F = 9 pz / *pcs* mm 10+15+20+ 40+50+100L+100R+200+270

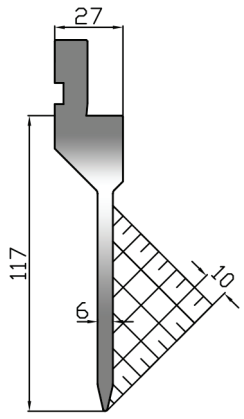


## US 137/26° R0,8

| | |
|---|---|
| altezza *height* | mm 117,0 |
| angolo *degree* | 26° |
| raggio *radius* | mm 0,8 |
| max kN/mt | 500 |
| acciaio *steel* | 42CrMo4 T HRC 52÷58 |
| lunghezze *lenghts* mm | 835 (kg 9,9) |
| | 415 (kg 4,9) |
| | 805F (kg 9,3) |

F = 9 pz / *pcs* mm 10+15+20+ 40+50+100+100L+100R+370

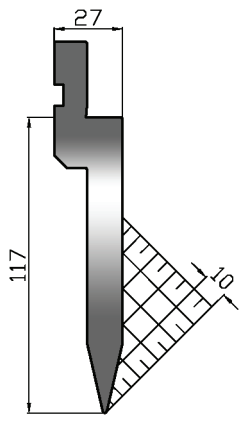


## US 122/26° R0,8

| | |
|---|---|
| altezza *height* | mm 117,0 |
| angolo *degree* | 26° |
| raggio *radius* | mm 0,8 |
| max kN/mt | 1000 |
| acciaio *steel* | C45 T HRC 52÷58 |
| lunghezze *lenghts* mm | 835 (kg 13,5) |
| | 415 (kg 6,7) |
| | 805F (kg 12,7) |

F = 9 pz / *pcs* mm 10+15+20+ 40+50+100+100L+100R+370

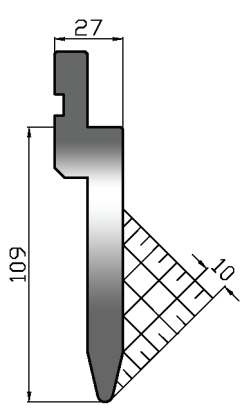


## US 122/26° R3,0

| | |
|---|---|
| altezza *height* | mm 109,0 |
| angolo *degree* | 26° |
| raggio *radius* | mm 3,0 |
| max kN/mt | 1000 |
| acciaio *steel* | C45 T HRC 52÷58 |
| lunghezze *lenghts* mm | 835 (kg 13,3) |
| | 415 (kg 6,6) |
| | 805F (kg 12,5) |

F = 9 pz / *pcs* mm 10+15+20+ 40+50+100+100L+100R+370

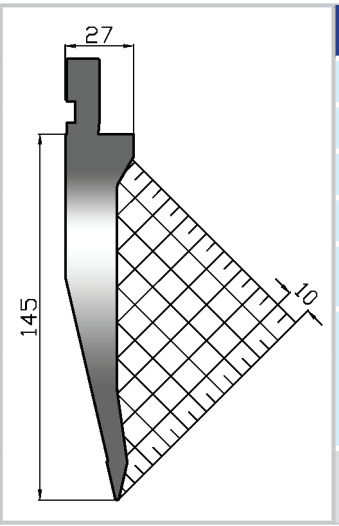


## US 139/26° R0,8

| | |
|---|---|
| altezza *height* | mm 145,0 |
| angolo *degree* | 26° |
| raggio *radius* | mm 0,8 |
| max kN/mt | 1000 |
| acciaio *steel* | 42CrMo4 T HRC 52÷58 |
| lunghezze *lenghts* mm | 835 (kg 17,1) |
| | 415 (kg 8,5) |
| | 805F (kg 16,1) |

F = 9 pz / *pcs* mm 10+15+20+40+50+100+100L+100R+370

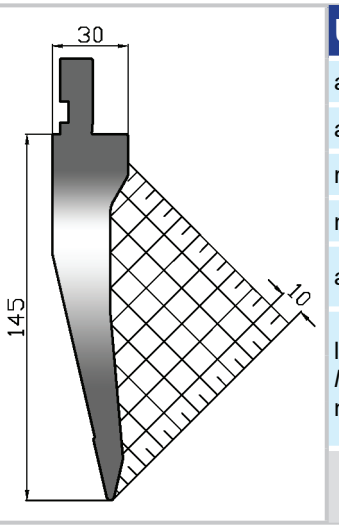


## US 140/26° R1,5

| | |
|---|---|
| altezza *height* | mm 145,0 |
| angolo *degree* | 26° |
| raggio *radius* | mm 1,5 |
| max kN/mt | 1000 |
| acciaio *steel* | 42CrMo4 T HRC 52÷58 |
| lunghezze *lenghts* mm | 835 (kg 19,4) |
| | 415 (kg 9,6) |
| | 805F (kg 18,2) |

F = 9 pz / *pcs* mm 10+15+20+40+50+100+100L+100R+370

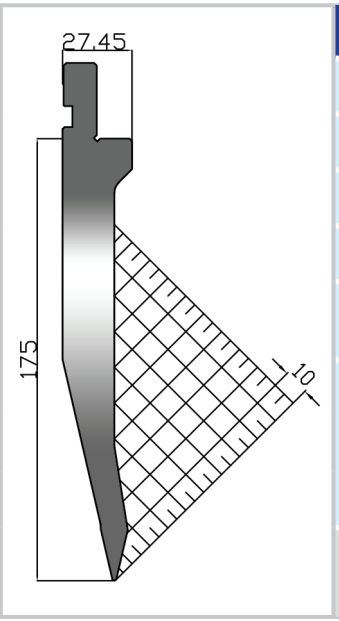


## US 175/26 R0,8

| | |
|---|---|
| altezza *height* | mm 175,0 |
| angolo *degree* | 26° |
| raggio *radius* | mm 0,8 |
| max kN/mt | 950 |
| acciaio *steel* | 42CrMo4 T HRC 52÷58 |
| lunghezze *lenghts* mm | 525 (kg 13,6) |
| | 500F (kg 12,8) |
| | 495F (kg 12,2) |

500F =3 pz/*pcs* mm 100L+300+100R
495F =8 pz/*pcs* mm 25+30+35+40+45+50+100+170

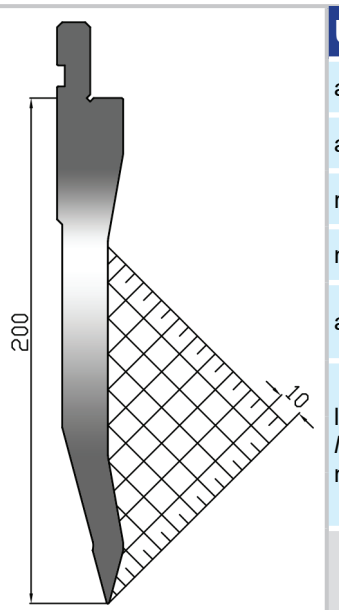


## US 154/30 R0,5

| | |
|---|---|
| altezza *height* | mm 200,0 |
| angolo *degree* | 30° |
| raggio *radius* | mm 0,5 |
| max kN/mt | 500 |
| acciaio *steel* | C45 T HRC 52÷58 |
| lunghezze *lenghts* mm | 835 (kg 25,1) |
| | 415 (kg 12,5) |
| | 805F (kg 23,6) |

F = 9 pz / *pcs* mm 10+15+20+40+50+100L+100R+200+270

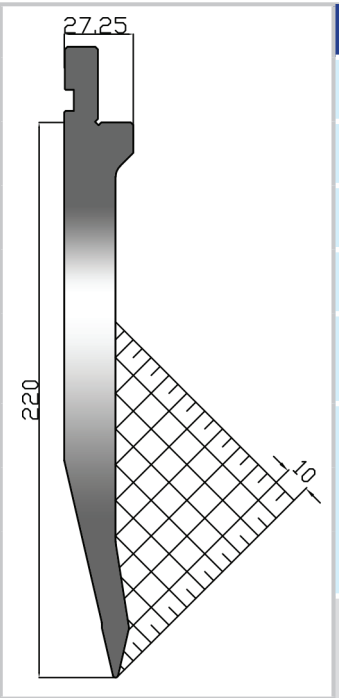


## US 161/26 R1,0

| | |
|---|---|
| altezza *height* | mm 220 |
| angolo *degree* | 26° |
| raggio *radius* | mm 1,0 |
| max kN/mt | 1000 |
| acciaio *steel* | 42CrMo4 T HRC 52÷58 |
| lunghezze *lenghts* mm | 525 (kg 17,3) |
| | 500F (kg 16,3) |
| | 495F (kg 15,5) |

500F =3 pz/*pcs* mm 100L+300+100R
495F =8 pz/*pcs* mm 25+30+35+40+45+50+100+170

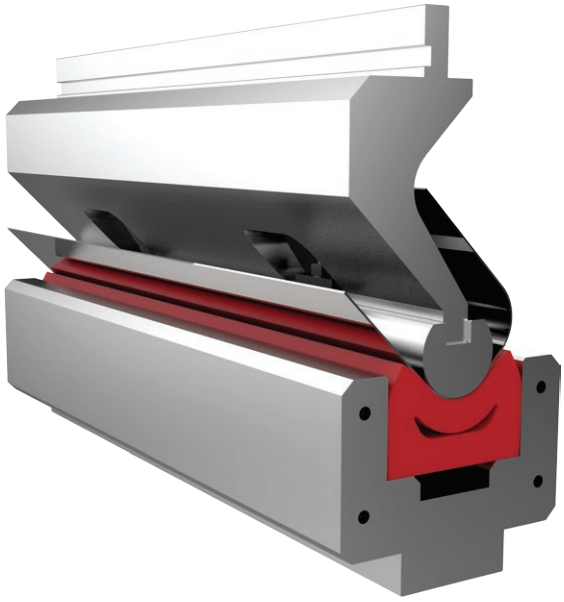

**vedi alle pagine 30 e 45**
***see pages 30 and 45***

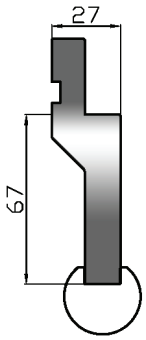


## US 119 h 67

| | |
|---|---|
| altezza *height* | mm 67,0 |
| raggio *radius* | min 8 mm<br>max 50 mm |
| max kN/mt | 800 |
| acciaio *steel* | C45 |
| lunghezze *lenghts* mm | 830 (kg 8,9)<br>412 (kg 4,4) |

fori-holes M8
mm 830=101,5-209...209-101,5
mm 412=101,5-209-101,5

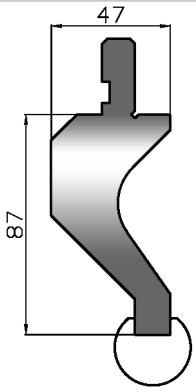


## US 119 C h 87

| | |
|---|---|
| altezza *height* | mm 87,0 |
| raggio *radius* | min 8 mm<br>max 50 mm |
| max kN/mt | 500 |
| acciaio *steel* | C45 |
| lunghezze *lenghts* mm | 830 (kg 15,6)<br>412 (kg 7,7) |

fori-holes M8
mm 830=101,5-209...209-101,5
mm 412=101,5-209-101,5

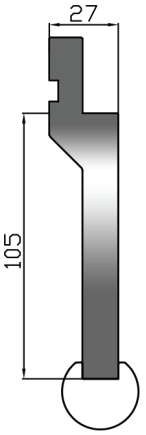


## US 119 h 105

| | |
|---|---|
| altezza *height* | mm 105,0 |
| raggio *radius* | min 8 mm<br>max 50 mm |
| max kN/mt | 800 |
| acciaio *steel* | C45 |
| lunghezze *lenghts* mm | 830 (kg 12,3)<br>412 (kg 6,1) |

fori-holes M8
mm 830=101,5-209...209-101,5
mm 412=101,5-209-101,5

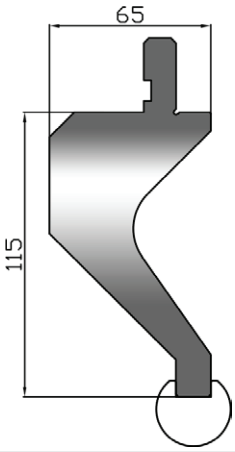


## US 119 C h 115

| | |
|---|---|
| altezza *height* | mm 115,0 |
| raggio *radius* | min 8 mm<br>max 50 mm |
| max kN/mt | 500 |
| acciaio *steel* | C45 |
| lunghezze *lenghts* mm | 830 (kg 25,4)<br>412 (kg 12,6) |

fori-holes M8
mm 830=101,5-209...209-101,5
mm 412=101,5-209-101,5

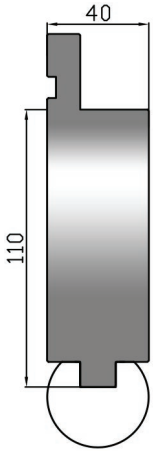


## US 119/HT h 110

| | |
|---|---|
| altezza *height* | mm 110,0 |
| raggio *radius* | min 8 mm<br>max 50 mm |
| max kN/mt | 1300 |
| acciaio *steel* | C45 |
| lunghezze *lenghts* mm | 830 (kg 26,8)<br>412 (kg 13,3) |

fori-holes M8
mm 830=101,5-209...209-101,5
mm 412=101,5-209-101,5

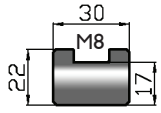


## US 310

| | |
|---|---|
| acciaio *steel* | C45 |

## US 310 T

| | |
|---|---|
| acciaio *steel* | C45 T<br>HRC 52÷58 |
| altezza *height* | mm 17,0 |
| max kN/mt | 1000 |
| lunghezze *lenghts* mm | 835 (kg 3,8)<br>415 (kg 1,9) |

fori-holes M8
M8 mm 835=104-209...209-104
M8 mm 415=103-209-103

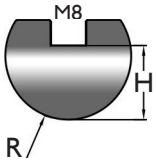


## US 305 R 8 ÷ 50 mm

| codice articolo item code | R | altezza height | lunghezze *lenghts* mm | kg | mm | kg |
|---|---|---|---|---|---|---|
| US 305/ R 8 | 8 | 10 mm | 835 | 0,9 | 415 | 0,4 |
| US 305/ R 9 | 9 | 10 mm | 835 | 1,0 | 415 | 0,5 |
| US 305/ R 10 | 10 | 12 mm | 835 | 1,4 | 415 | 0,7 |
| US 305/ R12,5 | 12,5 | 17 mm | 835 | 2,5 | 415 | 1,2 |
| US 305/ R 15 | 15 | 20 mm | 835 | 3,7 | 415 | 1,8 |
| US 305/ R17,5 | 17,5 | 22 mm | 835 | 5,1 | 415 | 2,5 |
| US 305/ R 20 | 20 | 24 mm | 835 | 6,5 | 415 | 3,2 |
| US 305/ R22,5 | 22,5 | 25 mm | 835 | 7,7 | 415 | 3,8 |
| US 305/ R 25 | 25 | 29 mm | 835 | 9,8 | 415 | 4,9 |
| US 305/ R27,5 | 27,5 | 34 mm | 835 | 12,3 | 415 | 6,1 |
| US 305/ R 30 | 30 | 34 mm | 835 | 13,5 | 415 | 6,7 |
| US 305/ R 35 | 35 | 45 mm | 835 | 20,2 | 415 | 10,0 |
| US 305/ R 40 | 40 | 44 mm | 835 | 22,6 | 415 | 11,2 |
| US 305/ R 45 | 45 | 50 mm | 835 | 28,4 | 415 | 14,1 |
| US 305/ R 50 | 50 | 54 mm | 835 | 33,6 | 415 | 16,7 |
| acciaio *steel* | C45 | | | | | |
| | C45 N 39NCM3 Nitrurato Nitrided | | | | | |

fori-holes M8
mm 835 = 104-209...209-104
mm 415 = 103-209-103

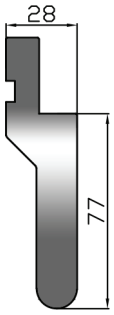


## US 307 R 8

| | |
|---|---|
| altezza *height* | mm 77,0 |
| raggio *radius* | mm 8,0 |
| max kN/mt | 1000 |
| acciaio *steel* | C45 T HRC 52÷58 |
| lunghezze *lenghts* mm | 835 (kg 11,4) |
| | 415 (kg 5,6) |
| | 805F(kg 10,7) |

F = 9 pz / *pcs* mm 10+15+20+ 40+50+100+100L+100R+370

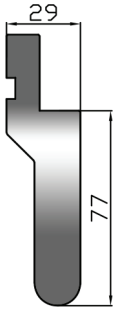


## US 307 R 9

| | |
|---|---|
| altezza *height* | mm 77,0 |
| raggio *radius* | mm 9,0 |
| max kN/mt | 1000 |
| acciaio *steel* | C45 T HRC 52÷58 |
| lunghezze *lenghts* mm | 835 (kg 12,2) |
| | 415 (kg 6,1) |
| | 805F(kg 11,5) |

F = 9 pz / *pcs* mm 10+15+20+ 40+50+100+100L+100R+370

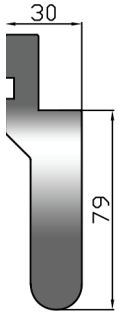


## US 307 R 10

| | |
|---|---|
| altezza *height* | mm 79,0 |
| raggio *radius* | mm 10,0 |
| max kN/mt | 1000 |
| acciaio *steel* | C45 T HRC 52÷58 |
| lunghezze *lenghts* mm | 835 (kg 13,2) |
| | 415 (kg 6,6) |
| | 805F(kg 12,5) |

F = 9 pz / *pcs* mm 10+15+20+ 40+50+100+100L+100R+370

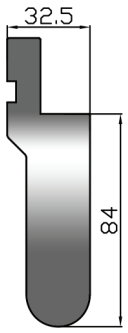


## US 307 R 12,5

| | |
|---|---|
| altezza *height* | mm 84,0 |
| raggio *radius* | mm 12,5 |
| max kN/mt | 1000 |
| acciaio *steel* | C45 T HRC 52÷58 |
| lunghezze *lenghts* mm | 835 (kg 16,2) |
| | 415 (kg 8,1) |
| | 805F(kg 15,2) |

F = 9 pz / *pcs* mm 10+15+20+ 40+50+100+100L+100R+370

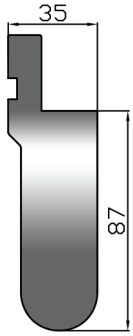


## US 307 R 15

| | |
|---|---|
| altezza *height* | mm 87,0 |
| raggio *radius* | mm 15,0 |
| max kN/mt | 1000 |
| acciaio *steel* | C45 T HRC 52÷58 |
| lunghezze *lenghts* mm | 835 (kg 19,1) |
| | 415 (kg 9,5) |
| | 805F(kg 17,9) |

F = 9 pz / *pcs* mm 10+15+20+ 40+50+100+100L+100R+370

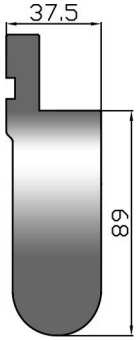


## US 307 R 17,5

| | |
|---|---|
| altezza *height* | mm 89,0 |
| raggio *radius* | mm 17,5 |
| max kN/mt | 1000 |
| acciaio *steel* | C45 T HRC 52÷58 |
| lunghezze *lenghts* mm | 835 (kg 21,9) |
| | 415 (kg 10,9) |
| | 805F(kg 20,6) |

F = 9 pz / *pcs* mm 10+15+20+ 40+50+100+100L+100R+370

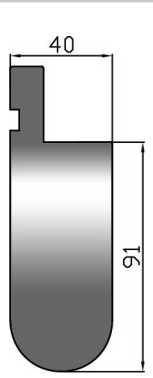


## US 307 R 20

| | |
|---|---|
| altezza *height* | mm 91,0 |
| raggio *radius* | mm 20,0 |
| max kN/mt | 1000 |
| acciaio *steel* | C45 T HRC 52÷58 |
| lunghezze *lenghts* mm | 835 (kg 24,9) |
| | 415 (kg 12,4) |
| | 805F(kg 23,4) |

F = 9 pz / *pcs* mm 10+15+20+ 40+50+100+100L+100R+370

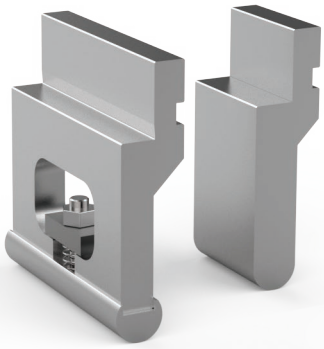

**ACCOPPIABILI IN ALTEZZA**

***US 119 h67 + US 305***

*COMBINABLE HEIGHT*

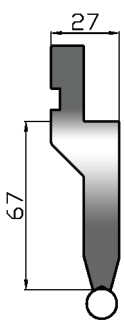


## US 118 h 67

| | |
|---|---|
| altezza *height* | mm 67,0 |
| raggio *radius* | min 3 mm |
| | max 7,5 mm |
| max kN/mt | 450 |
| acciaio *steel* | C45 |
| lunghezze *lenghts* mm | 830 (kg 9,2) |
| | 412 (kg 4,5) |

fori-holes M4
M4 mm 830=55-145...145-55
M4 mm 412=55-145-145-70

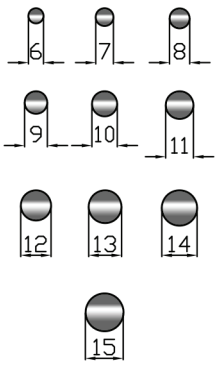


## US 305 R 3 ÷ 7,5 mm

| codice articolo item code | raggio radius | altezza height | lunghezze *lenghts* mm | kg | mm | kg |
|---|---|---|---|---|---|---|
| US 305/R 3,0 | 3,0 | 6 mm | 835 | 0,2 | 415 | 0,1 |
| US 305/R 3,5 | 3,5 | 7 mm | 835 | 0,2 | 415 | 0,1 |
| US 305/R 4,0 | 4,0 | 8 mm | 835 | 0,3 | 415 | 0,2 |
| US 305/R 4,5 | 4,5 | 9 mm | 835 | 0,4 | 415 | 0,2 |
| US 305/R 5,0 | 5,0 | 10 mm | 835 | 0,5 | 415 | 0,3 |
| US 305/R 5,5 | 5,5 | 11 mm | 835 | 0,6 | 415 | 0,3 |
| US 305/R 6,0 | 6,0 | 12 mm | 835 | 0,7 | 415 | 0,4 |
| US 305/R 6,5 | 6,5 | 13 mm | 835 | 0,9 | 415 | 0,4 |
| US 305/R 7,0 | 7,0 | 14 mm | 835 | 1,0 | 415 | 0,5 |
| US 305/R 7,5 | 7,5 | 15 mm | 835 | 1,1 | 415 | 0,6 |

acciaio *steel* C45

fori-holes M4
mm 830=55-145...145-55
mm 412=55-145-145-70

## US 130

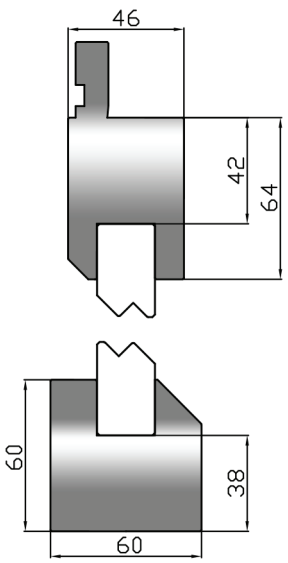


| | |
|---|---|
| altezza *height* | mm 64+60 |
| max kN/mt | 1000 |
| acciaio *steel* | C45 |
| lunghezze *lenghts* mm | 835 (kg 37,0) |
| | 415 (kg 18,4) |

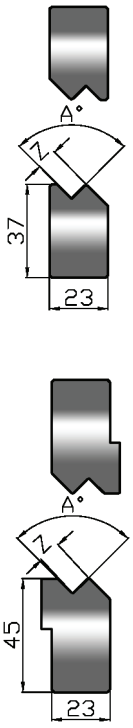


acciaio *steel*

C45 T
HRC 52÷58

## S 131 Z mm 1 ÷ 15

| codice articolo item code | Z | A° | MAX sp / th mm | lunghezze *lenghts* mm | kg | mm | mm |
|---|---|---|---|---|---|---|---|
| US 131 / 1,0 | 1,0 | 160° | 0,5 | 835 | 5,5 | 415 | 2,7 |
| US 131 / 1,5 | 1,5 | 160° | 0,6 | 835 | 5,5 | 415 | 2,7 |
| US 131 / 2,0 | 2,0 | 150° | 0,8 | 835 | 5,4 | 415 | 2,7 |
| US 131 / 2,5 | 2,5 | 140° | 1,0 | 835 | 5,4 | 415 | 2,7 |
| US 131 / 3,0 | 3,0 | 90° | 1,0 | 835 | 5,2 | 415 | 2,6 |
| US 131 / 3,5 | 3,5 | 90° | 1,2 | 835 | 5,2 | 415 | 2,6 |
| US 131 / 4,0 | 4,0 | 90° | 1,2 | 835 | 5,2 | 415 | 2,6 |
| US 131 / 4,5 | 4,5 | 90° | 1,5 | 835 | 5,2 | 415 | 2,6 |
| US 131 / 5,0 | 5,0 | 90° | 1,5 | 835 | 5,2 | 415 | 2,6 |
| US 131 / 5,5 | 5,5 | 90° | 1,5 | 835 | 5,1 | 415 | 2,6 |
| US 131 / 6,0 | 6,0 | 90° | 1,5 | 835 | 5,1 | 415 | 2,6 |
| US 131 / 6,5 | 6,5 | 90° | 1,5 | 835 | 5,1 | 415 | 2,5 |
| US 131 / 7,0 | 7,0 | 90° | 2,0 | 835 | 5,1 | 415 | 2,5 |
| US 131 / 7,5 | 7,5 | 90° | 2,0 | 835 | 5,1 | 415 | 2,5 |
| US 131 / 8,0 | 8 | 90° | 2,5 | 835 | 5,1 | 415 | 2,5 |
| US 131 / 9,0 | 9 | 90° | 2,5 | 835 | 6,8 | 415 | 3,4 |
| US 131 /10,0 | 10 | 90° | 3,0 | 835 | 6,7 | 415 | 3,3 |
| US 131 /11,0 | 11 | 90° | 3,0 | 835 | 6,7 | 415 | 3,3 |
| US 131 /12,0 | 12 | 90° | 3,0 | 835 | 6,6 | 415 | 3,3 |
| US 131 /13,0 | 13 | 90° | 3,0 | 835 | 6,6 | 415 | 3,3 |
| US 131 /14,0 | 14 | 90° | 3,0 | 835 | 7,1 | 415 | 3,5 |
| US 131 /15,0 | 15 | 90° | 3,0 | 835 | 7,1 | 415 | 3,5 |

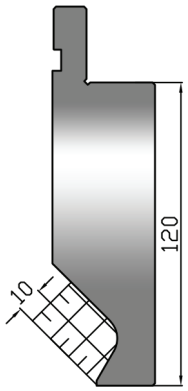


## US FLAT / PUN

| | |
|---|---|
| altezza *height* | mm 120,0 |
| angolo *degree* | 180° |
| max kN/mt | 450 |
| acciaio *steel* | 42CrMo4 T HRC 52÷58 |
| lunghezze *lenghts* mm | 835 (kg 28,5) |
| | 415 (kg 14,2) |
| | 805F (kg 27,3) |

F = 10 pz / *pcs* mm 10+15+15+20+40+50+100+100+150+300

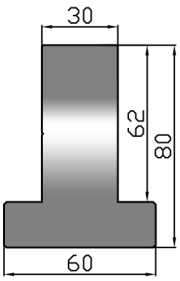


## US FLAT / MAT

| | |
|---|---|
| altezza *height* | mm 80,0 |
| angolo *degree* | 180° |
| max kN/mt | 1000 |
| acciaio *steel* | C45 T HRC 52÷58 |
| lunghezze *lenghts* mm | 835 (kg 19,1) |
| | 415 (kg 9,5) |
| | 805F (kg 18,3) |

F = 9 pz / *pcs* mm 10+15+15+20+40+50+100+150+400

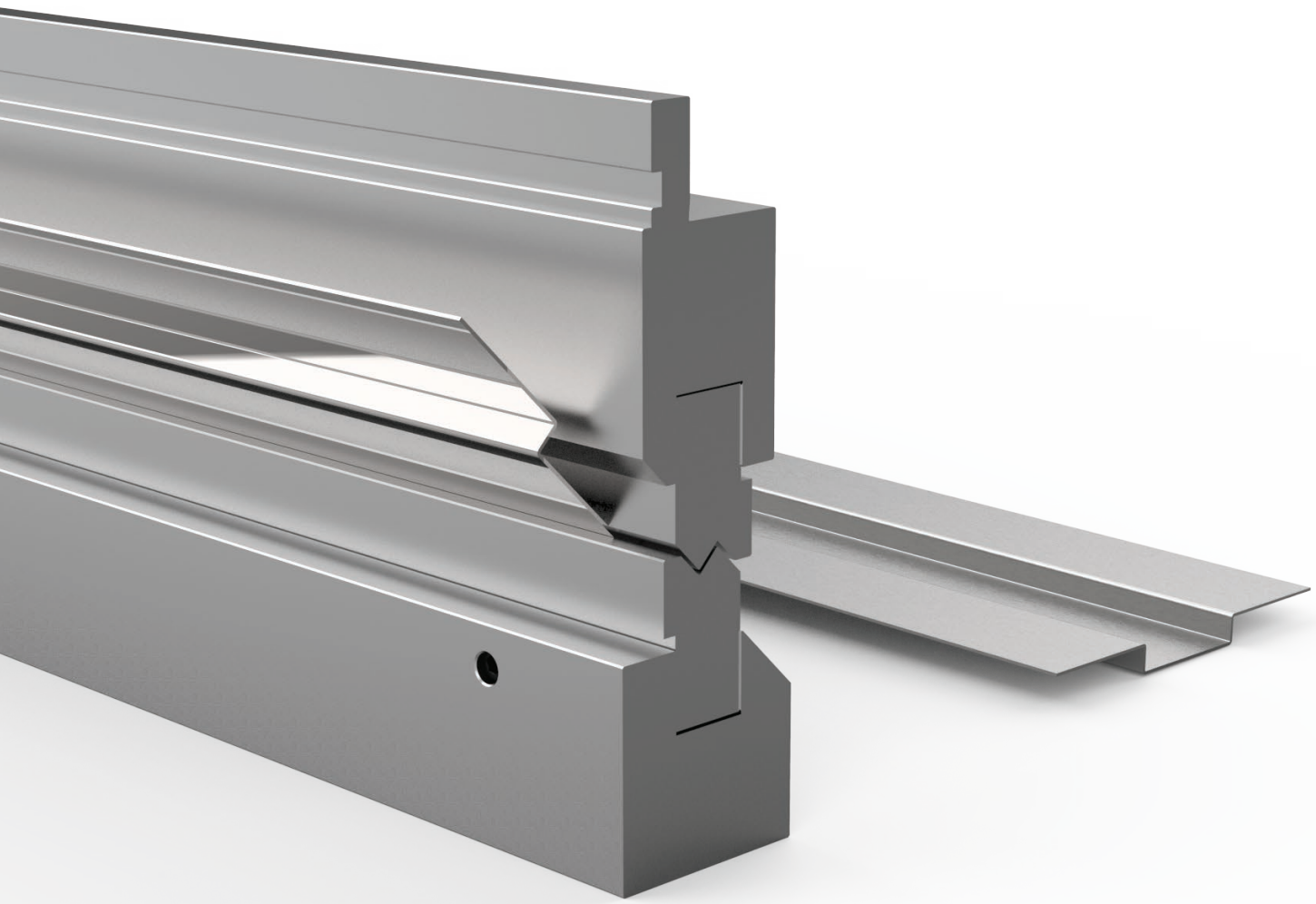

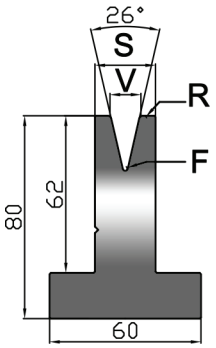


## US 220/26° h.80 mm — 26°

| codice articolo item code | V mm | R mm | S mm | F mm | max kN/mt | lunghezze *lenghts* mm | kg | mm | kg | mm | kg |
|---|---|---|---|---|---|---|---|---|---|---|---|
| US 220/26° V06 | 6 | 0,80 | 16 | r 1,0 | 250 | 835 | 13,2 | 415 | 6,6 | 805 F | 12,8 |
| US 220/26° V08 | 8 | 1,00 | 20 | r 1,0 | 250 | 835 | 14,7 | 415 | 7,3 | 805 F | 14,1 |
| US 220/26° V10 | 10 | 1,20 | 24 | r 1,0 | 250 | 835 | 16,0 | 415 | 8,0 | 805 F | 15,4 |
| US 220/26° V12 | 12 | 1,60 | 26 | r 1,0 | 250 | 835 | 16,5 | 415 | 8,2 | 805 F | 15,9 |
| | | | | | | | | | | | |
| | | | | | | | | | | | |
| | | | | | | | | | | | |
| acciaio *steel* | C45 T HRC 52÷58 | | | | | | | | | | |
| 805 F = 8 pz / *pcs* mm 10+15+20+40+50+100+200+370 | | | | | | | | | | | |

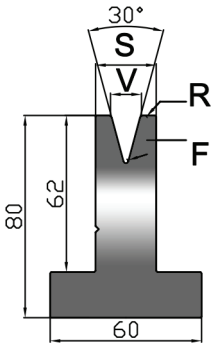


## US 220/30° h.80 mm — 30°

| codice articolo item code | V mm | R mm | S mm | F mm | max kN/mt | lunghezze *lenghts* mm | kg | mm | kg | mm | kg |
|---|---|---|---|---|---|---|---|---|---|---|---|
| US 220/30° V06 | 6 | 0,60 | 14 | r 1,0 | 350 | 835 | 12,5 | 415 | 6,2 | 805 F | 12,0 |
| US 220/30° V08 | 8 | 0,80 | 18 | r 1,2 | 350 | 835 | 13,9 | 415 | 6,9 | 805 F | 13,4 |
| US 220/30° V10 | 10 | 1,00 | 24 | r 1,2 | 500 | 835 | 16,1 | 415 | 8,0 | 805 F | 15,6 |
| US 220/30° V12 | 12 | 1,50 | 24 | r 1,2 | 400 | 835 | 15,8 | 415 | 7,9 | 805 F | 15,3 |
| US 220/30° V16 | 16 | 2,00 | 30 | r 3,0 | 450 | 835 | 17,7 | 415 | 8,8 | 805 F | 17,1 |
| US 220/30° V20 | 20 | 2,50 | 35 | r 3,0 | 500 | 835 | 18,9 | 415 | 9,4 | 805 F | 18,2 |
| US 220/30° V25 | 25 | 3,00 | 40 | r 3,0 | 500 | 835 | 19.5 | 415 | 9,7 | 805 F | 18,8 |
| acciaio *steel* | C45 T HRC 52÷58 | | | | | | | | | | |
| 805 F = 8 pz / *pcs* mm 10+15+20+40+50+100+200+370 | | | | | | | | | | | |

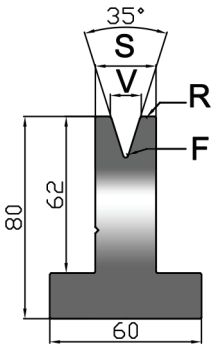


## US 220/35° h.80 mm — 35°

| codice articolo item code | V mm | R mm | S mm | F mm | max kN/mt | lunghezze *lenghts* mm | kg | mm | kg | mm | kg |
|---|---|---|---|---|---|---|---|---|---|---|---|
| US 220/35° V06 | 6 | 0,80 | 14 | r 0,5 | 350 | 835 | 12,6 | 415 | 6,2 | 805 F | 12,0 |
| US 220/35° V08 | 8 | 1,00 | 16 | r 0,5 | 350 | 835 | 13,1 | 415 | 6,5 | 805 F | 12,7 |
| US 220/35° V10 | 10 | 1,20 | 20 | r 0,5 | 400 | 835 | 14,6 | 415 | 7,2 | 805 F | 14,1 |
| US 220/35° V12 | 12 | 1,60 | 22 | r 0,5 | 400 | 835 | 15,2 | 415 | 7,5 | 805 F | 14,6 |
| US 220/35° V16 | 16 | 3,00 | 30 | r 2,0 | 450 | 835 | 17,9 | 415 | 8,9 | 805 F | 17,2 |
| US 220/35° V20 | 20 | 3,00 | 35 | r 2,0 | 500 | 835 | 19,2 | 415 | 9,5 | 805 F | 18,4 |
| US 220/35° V25 | 25 | 3,00 | 40 | r 2,0 | 500 | 835 | 20,0 | 415 | 9,9 | 805 F | 19,3 |
| acciaio *steel* | C45 T HRC 52÷58 | | | | | | | | | | |
| 805 F = 8 pz / *pcs* mm 10+15+20+40+50+100+200+370 | | | | | | | | | | | |

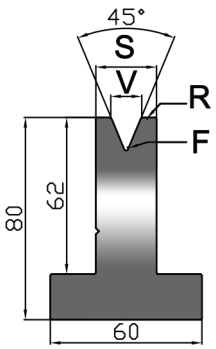


## US 220/45° h.80 mm — 45°

| codice articolo item code | V mm | R mm | S mm | F mm | max kN/mt | lunghezze *lenghts* mm | kg | mm | kg | mm | kg |
|---|---|---|---|---|---|---|---|---|---|---|---|
| US 220/45° V06 | 6 | 0,80 | 14 | r 0,5 | 500 | 835 | 12,5 | 415 | 6,2 | 805 F | 12,1 |
| US 220/45° V08 | 8 | 1,00 | 18 | r 0,8 | 500 | 835 | 14,0 | 415 | 7,0 | 805 F | 13,5 |
| US 220/45° V10 | 10 | 1,20 | 18 | r 0,8 | 500 | 835 | 13,9 | 415 | 6,9 | 805 F | 13,4 |
| US 220/45° V12 | 12 | 1,60 | 24 | r 0,8 | 500 | 835 | 16,1 | 415 | 8,0 | 805 F | 15,6 |
| US 220/45° V16 | 16 | 2,75 | 26 | r 2,0 | 500 | 835 | 16,5 | 415 | 8,2 | 805 F | 15,9 |
| US 220/45° V20 | 20 | 3,00 | 30 | r 2,0 | 600 | 835 | 17,6 | 415 | 8,7 | 805 F | 17,0 |
| US 220/45° V25 | 25 | 3,00 | 37 | r 2,0 | 600 | 835 | 19,8 | 415 | 9,8 | 805 F | 19,1 |
| acciaio *steel* | C45 T HRC 52÷58 | | | | | | | | | | |
| 805 F = 8 pz / *pcs* mm 10+15+20+40+50+100+200+370 | | | | | | | | | | | |

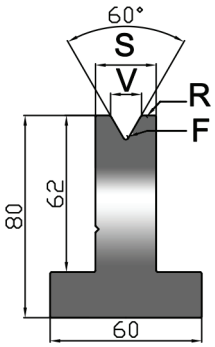


## US 220/60° h.80 mm — 60°

| codice articolo item code | V mm | R mm | S mm | F mm | max kN/mt | lunghezze *lenghts* mm | kg | mm | kg | mm | kg |
|---|---|---|---|---|---|---|---|---|---|---|---|
| US 220/60° V06 | 6 | 0,50 | 14 | r 0,5 | 600 | 835 | 12,6 | 415 | 6,2 | 805 F | 12,1 |
| US 220/60° V08 | 8 | 0,80 | 14 | r 0,5 | 600 | 835 | 12,5 | 415 | 6,2 | 805 F | 12,0 |
| US 220/60° V10 | 10 | 0,80 | 18 | r 0,5 | 600 | 835 | 14,0 | 415 | 7,0 | 805 F | 13,5 |
| US 220/60° V12 | 12 | 0,80 | 18 | r 0,5 | 600 | 835 | 13,9 | 415 | 6,9 | 805 F | 13,4 |
| US 220/60° V16 | 16 | 2,75 | 24 | r 2,0 | 600 | 835 | 16,0 | 415 | 8,0 | 805 F | 15,4 |
| US 220/60° V20 | 20 | 3,00 | 30 | r 2,0 | 600 | 835 | 18,0 | 415 | 8,9 | 805 F | 17,4 |
| US 220/60° V25 | 25 | 3,00 | 35 | r 2,0 | 600 | 835 | 19,4 | 415 | 9,6 | 805 F | 18,7 |
| US 220/60°V06R | 6 | 1,50 | 14 | r 0,5 | 600 | 835 | 12,6 | 415 | 6,2 | 805 F | 12,1 |
| US 220/60°V08R | 8 | 1,50 | 14 | r 0,5 | 600 | 835 | 12,5 | 415 | 6,2 | 805 F | 12,0 |
| US 220/60°V10R | 10 | 2,75 | 18 | r 0,5 | 600 | 835 | 14,0 | 415 | 7,0 | 805 F | 13,5 |
| US 220/60°V12R | 12 | 2,75 | 18 | r 0,5 | 600 | | | | | | |
| acciaio *steel* | C45 T HRC 52÷58 | | | | | | | | | | |
| 805 F = 8 pz / *pcs* mm 10+15+20+40+50+100+200+370 | | | | | | | | | | | |

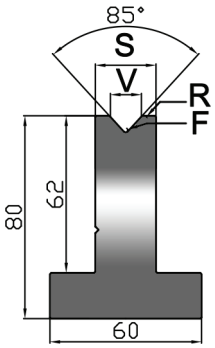


## US 220/85° h.80 mm — 85°

| codice articolo item code | V mm | R mm | S mm | F mm | max kN/mt | lunghezze *lenghts* mm | kg | mm | kg | mm | kg |
|---|---|---|---|---|---|---|---|---|---|---|---|
| US 220/85° V06 | 6 | 2,75 | 14 | r 0,5 | 1000 | 835 | 12,6 | 415 | 6,3 | 805 F | 12,2 |
| US 220/85° V08 | 8 | 2,75 | 14 | r 0,5 | 1000 | 835 | 12,6 | 415 | 6,2 | 805 F | 12,1 |
| US 220/85° V10 | 10 | 2,75 | 18 | r 0,5 | 1000 | 835 | 14,1 | 415 | 7,0 | 805 F | 12,6 |
| US 220/85° V12 | 12 | 2,75 | 18 | r 0,5 | 1000 | 835 | 14,0 | 415 | 7,0 | 805 F | 13,5 |
| US 220/85° V16 | 16 | 2,75 | 24 | r 0,5 | 1000 | 835 | 16,2 | 415 | 8,1 | 805 F | 15,7 |
| US 220/85° V20 | 20 | 3,00 | 30 | r 0,8 | 1000 | 835 | 18,4 | 415 | 9,2 | 805 F | 17,8 |
| US 220/85° V25 | 25 | 3,00 | 35 | r 0,8 | 1000 | 835 | 20,0 | 415 | 10,0 | 805 F | 19,3 |
| acciaio *steel* | C45 T HRC 52÷58 | | | | | | | | | | |
| 805 F = 8 pz / *pcs* mm 10+15+20+40+50+100+200+370 | | | | | | | | | | | |

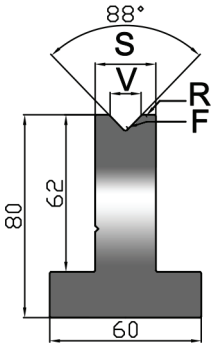


## US 220/88° h.80 mm — 88°

| codice articolo item code | V mm | R mm | S mm | F mm | max kN/mt | lunghezze *lenghts* mm | kg | mm | kg | mm | kg |
|---|---|---|---|---|---|---|---|---|---|---|---|
| US 220/88° V06 | 6 | 0,40 | 14 | r 0,5 | 1000 | 835 | 12,6 | 415 | 6,3 | 805 F | 12,2 |
| US 220/88° V08 | 8 | 0,50 | 14 | r 0,5 | 1000 | 835 | 12,6 | 415 | 6,2 | 805 F | 12,1 |
| US 220/88° V10 | 10 | 0,80 | 18 | r 0,5 | 1000 | 835 | 14,1 | 415 | 7,0 | 805 F | 13,6 |
| US 220/88° V12 | 12 | 2,75 | 18 | r 0,5 | 1000 | 835 | 14,0 | 415 | 7,0 | 805 F | 13,5 |
| US 220/88° V16 | 16 | 2,75 | 24 | r 0,5 | 1000 | 835 | 16,3 | 415 | 8,1 | 805 F | 15,7 |
| US 220/88° V20 | 20 | 3,00 | 30 | r 0,5 | 1000 | 835 | 18,5 | 415 | 9,2 | 805 F | 17,8 |
| US 220/88° V25 | 25 | 3,00 | 35 | r 0,5 | 1000 | 835 | 20,1 | 415 | 10,0 | 805 F | 19,4 |
| US 220/88°V06R | 6 | 2,75 | 14 | r 0,5 | 1000 | 835 | 12,6 | 415 | 6,3 | 805 F | 12,2 |
| US 220/88°V08R | 8 | 2,75 | 14 | r 0,5 | 1000 | 835 | 12,6 | 415 | 6,2 | 805 F | 12,1 |
| US 220/88°V10R | 10 | 2,75 | 18 | r 0,5 | 1000 | 835 | 14,1 | 415 | 7,0 | 805 F | 13,6 |
| acciaio *steel* | C45 T HRC 52÷58 | | | | | | | | | | |
| 805 F = 8 pz / *pcs* mm 10+15+20+40+50+100+200+370 | | | | | | | | | | | |

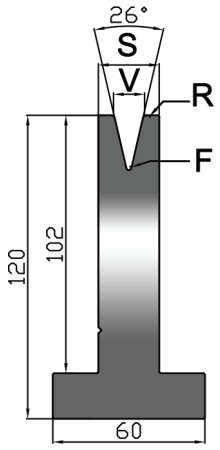


## US 420/26° h.120 mm — 26°

| codice articolo item code | V mm | R mm | S mm | F mm | max kN/mt | lunghezze *lenghts* mm | kg | mm | kg | mm | kg |
|---|---|---|---|---|---|---|---|---|---|---|---|
| US 420/26° V06 | 6 | 0,80 | 16 | r 1,0 | 250 | 835 | 17,4 | 415 | 8,7 | 805 F | 16,8 |
| US 420/26° V08 | 8 | 1,00 | 20 | r 1,0 | 250 | 835 | 19,9 | 415 | 9,9 | 805 F | 19,2 |
| US 420/26° V10 | 10 | 1,20 | 24 | r 1,0 | 250 | 835 | 22,3 | 415 | 11,1 | 805 F | 21,5 |
| US 420/26° V12 | 12 | 1,60 | 26 | r 1,0 | 250 | 835 | 23,3 | 415 | 11,6 | 805 F | 22,4 |
| | | | | | | | | | | | |
| | | | | | | | | | | | |
| | | | | | | | | | | | |
| acciaio *steel* | C45 T HRC 52÷58 | | | | | | | | | | |
| 805 F = 8 pz / *pcs* mm 10+15+20+40+50+100+200+370 | | | | | | | | | | | |

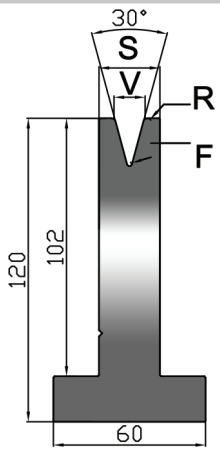


## US 420/30° h.120 mm — 30°

| codice articolo item code | V mm | R mm | S mm | F mm | max kN/mt | lunghezze *lenghts* mm | kg | mm | kg | mm | kg |
|---|---|---|---|---|---|---|---|---|---|---|---|
| US 420/30° V06 | 6 | 0,60 | 14 | r 1,0 | 350 | 835 | 16,1 | 415 | 8,0 | 805 F | 15,5 |
| US 420/30° V08 | 8 | 0,80 | 18 | r 1,2 | 350 | 835 | 18,6 | 415 | 9,2 | 805 F | 17,9 |
| US 420/30° V10 | 10 | 1,00 | 24 | r 1,2 | 500 | 835 | 22,4 | 415 | 11,1 | 805 F | 21,6 |
| US 420/30° V12 | 12 | 1,50 | 24 | r 1,2 | 400 | 835 | 22,1 | 415 | 11,0 | 805 F | 21,3 |
| US 420/30° V16 | 16 | 2,00 | 30 | r 3,0 | 450 | 835 | 25,5 | 415 | 12,7 | 805 F | 24,6 |
| US 420/30° V20 | 20 | 2,50 | 35 | r 3,0 | 500 | 835 | 28,0 | 415 | 13,9 | 805 F | 27,0 |
| US 420/30° V25 | 25 | 3,00 | 40 | r 3,0 | 500 | 835 | 29,9 | 415 | 14,9 | 805 F | 28,9 |
| acciaio *steel* | C45 T HRC 52÷58 | | | | | | | | | | |
| 805 F = 8 pz / *pcs* mm 10+15+20+40+50+100+200+370 | | | | | | | | | | | |

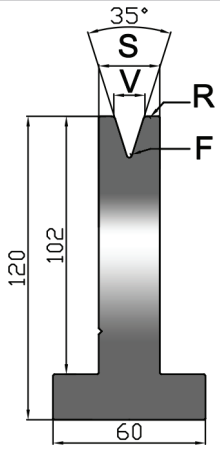


## US 420/35° h.120 mm — 35°

| codice articolo item code | V mm | R mm | S mm | F mm | max kN/mt | lunghezze *lenghts* mm | kg | mm | kg | mm | kg |
|---|---|---|---|---|---|---|---|---|---|---|---|
| US 420/35° V06 | 6 | 0,80 | 14 | r 0,5 | 350 | 835 | 16,1 | 415 | 8,0 | 805 F | 15,6 |
| US 420/35° V08 | 8 | 1,00 | 16 | r 0,5 | 350 | 835 | 17,3 | 415 | 8,6 | 805 F | 16,7 |
| US 420/35° V10 | 10 | 1,20 | 20 | r 0,5 | 400 | 835 | 19,8 | 415 | 9,8 | 805 F | 19,1 |
| US 420/35° V12 | 12 | 1,60 | 22 | r 0,5 | 400 | 835 | 20,9 | 415 | 10,4 | 805 F | 20,1 |
| US 420/35° V16 | 16 | 3,00 | 30 | r 2,0 | 450 | 835 | 25,7 | 415 | 12,8 | 805 F | 24,7 |
| US 420/35° V20 | 20 | 3,00 | 35 | r 2,0 | 500 | 835 | 28,2 | 415 | 14,0 | 805 F | 27,2 |
| US 420/35° V25 | 25 | 3,00 | 40 | r 2,0 | 500 | 835 | 30,4 | 415 | 15,1 | 805 F | 29,3 |
| acciaio *steel* | C45 T HRC 52÷58 | | | | | | | | | | |
| 805 F = 8 pz / *pcs* mm 10+15+20+40+50+100+200+370 | | | | | | | | | | | |

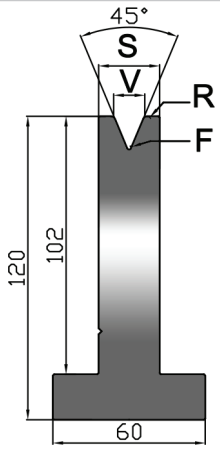


## US 420/45° h.120 mm — 45°

| codice articolo item code | V mm | R mm | S mm | F mm | max kN/mt | lunghezze *lenghts* mm | kg | mm | kg | mm | kg |
|---|---|---|---|---|---|---|---|---|---|---|---|
| US 420/45° V06 | 6 | 0,80 | 14 | r 0,5 | 500 | 835 | 16,2 | 415 | 8,0 | 805 F | 15,6 |
| US 420/45° V08 | 8 | 1,00 | 18 | r 0,8 | 500 | 835 | 18,7 | 415 | 9,3 | 805 F | 18,0 |
| US 420/45° V10 | 10 | 1,20 | 18 | r 0,8 | 500 | 835 | 18,6 | 415 | 9,2 | 805 F | 17,9 |
| US 420/45° V12 | 12 | 1,60 | 24 | r 0,8 | 500 | 835 | 22,4 | 415 | 11,1 | 805 F | 21,6 |
| US 420/45° V16 | 16 | 2,75 | 26 | r 2,0 | 500 | 835 | 23,3 | 415 | 11,6 | 805 F | 22,5 |
| US 420/45° V20 | 20 | 3,00 | 30 | r 2,0 | 600 | 835 | 25,4 | 415 | 12,6 | 805 F | 24,5 |
| US 420/45° V25 | 25 | 3,00 | 37 | r 2,0 | 600 | 835 | 29,4 | 415 | 14,6 | 805 F | 28,4 |
| acciaio *steel* | C45 T HRC 52÷58 | | | | | | | | | | |
| 805 F = 8 pz / *pcs* mm 10+15+20+40+50+100+200+370 | | | | | | | | | | | |

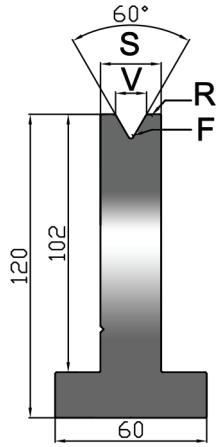


## US 420/60° h.120 mm — 60°

| codice articolo item code | V mm | R mm | S mm | F mm | max kN/mt | lunghezze *lenghts* mm | kg | mm | kg | mm | kg |
|---|---|---|---|---|---|---|---|---|---|---|---|
| US 420/60° V06 | 6 | 0,50 | 14 | r 0,5 | 600 | 835 | 16,2 | 415 | 8,1 | 805 F | 15,6 |
| US 420/60° V08 | 8 | 0,80 | 14 | r 0,5 | 600 | 835 | 16,1 | 415 | 8,0 | 805 F | 15,6 |
| US 420/60° V10 | 10 | 0,80 | 18 | r 0,5 | 600 | 835 | 18,7 | 415 | 9,3 | 805 F | 18,0 |
| US 420/60° V12 | 12 | 0,80 | 18 | r 0,5 | 600 | 835 | 18,6 | 415 | 9,2 | 805 F | 17,9 |
| US 420/60° V16 | 16 | 2,75 | 24 | r 2,0 | 600 | 835 | 22,3 | 415 | 11,1 | 805 F | 21,5 |
| US 420/60° V20 | 20 | 3,00 | 30 | r 2,0 | 600 | 835 | 25,8 | 415 | 12,8 | 805 F | 24,9 |
| US 420/60° V25 | 25 | 3,00 | 35 | r 2,0 | 600 | 835 | 28,5 | 415 | 14,2 | 805 F | 27,5 |
| US 420/60°V06R | 6 | 1,50 | 14 | r 0,5 | 600 | 835 | 16,2 | 415 | 8,1 | 805 F | 15,6 |
| US 420/60°V08R | 8 | 1,50 | 14 | r 0,5 | 600 | 835 | 16,1 | 415 | 8,0 | 805 F | 15,6 |
| US 420/60°V10R | 10 | 2,75 | 18 | r 0,5 | 600 | 835 | 18,7 | 415 | 9,3 | 805 F | 18,0 |
| US 420/60°V12R | 12 | 2,75 | 18 | r 0,5 | 600 | | | | | | |
| acciaio *steel* | C45 T HRC 52÷58 | | | | | | | | | | |

805 F = 8 pz / *pcs* mm 10+15+20+40+50+100+200+370

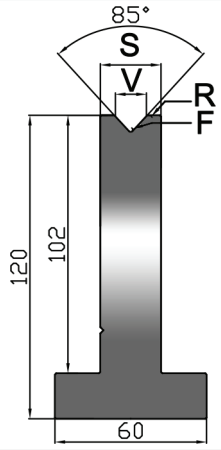


## US 420/85° h.120 mm — 85°

| codice articolo item code | V mm | R mm | S mm | F mm | max kN/mt | lunghezze *lenghts* mm | kg | mm | kg | mm | kg |
|---|---|---|---|---|---|---|---|---|---|---|---|
| US 420/85° V06 | 6 | 2,75 | 14 | r 0,5 | 1000 | 835 | 16,2 | 415 | 8,1 | 805 F | 15,7 |
| US 420/85° V08 | 8 | 2,75 | 14 | r 0,5 | 1000 | 835 | 16,2 | 415 | 8,1 | 805 F | 15,6 |
| US 420/85° V10 | 10 | 2,75 | 18 | r 0,5 | 1000 | 835 | 18,8 | 415 | 9,3 | 805 F | 18,1 |
| US 420/85° V12 | 12 | 2,75 | 18 | r 0,5 | 1000 | 835 | 18,7 | 415 | 9,3 | 805 F | 18,0 |
| US 420/85° V16 | 16 | 2,75 | 24 | r 0,5 | 1000 | 835 | 22,5 | 415 | 11,2 | 805 F | 21,7 |
| US 420/85° V20 | 20 | 3,00 | 30 | r 0,8 | 1000 | 835 | 26,2 | 415 | 13,0 | 805 F | 25,3 |
| US 420/85° V25 | 25 | 3,00 | 35 | r 0,8 | 1000 | 835 | 29,2 | 415 | 14,5 | 805 F | 28,1 |
| acciaio *steel* | C45 T HRC 52÷58 | | | | | | | | | | |

805 F = 8 pz / *pcs* mm 10+15+20+40+50+100+200+370

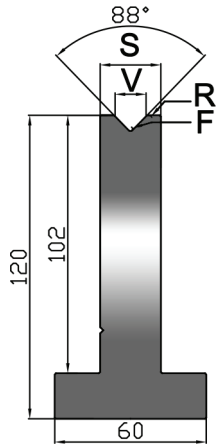


## US 420/88° h.120 mm — 88°

| codice articolo item code | V mm | R mm | S mm | F mm | max kN/mt | lunghezze *lenghts* mm | kg | mm | kg | mm | kg |
|---|---|---|---|---|---|---|---|---|---|---|---|
| US 420/88° V06 | 6 | 0,40 | 14 | r 0,5 | 1000 | 835 | 16,3 | 415 | 8,1 | 805 F | 15,7 |
| US 420/88° V08 | 8 | 0,50 | 14 | r 0,5 | 1000 | 835 | 16,2 | 415 | 8,1 | 805 F | 15,7 |
| US 420/88° V10 | 10 | 0,80 | 18 | r 0,5 | 1000 | 835 | 18,8 | 415 | 9,3 | 805 F | 18,1 |
| US 420/88° V12 | 12 | 2,75 | 18 | r 0,5 | 1000 | 835 | 18,7 | 415 | 9,3 | 805 F | 18,1 |
| US 420/88° V16 | 16 | 2,75 | 24 | r 0,5 | 1000 | 835 | 22,5 | 415 | 11,2 | 805 F | 21,7 |
| US 420/88° V20 | 20 | 3,00 | 30 | r 0,5 | 1000 | 835 | 26,3 | 415 | 13,1 | 805 F | 25,3 |
| US 420/88° V25 | 25 | 3,00 | 35 | r 0,5 | 1000 | 835 | 29,2 | 415 | 14,5 | 805 F | 28,2 |
| US 420/88°V06R | 6 | 2,75 | 14 | r 0,5 | 1000 | 835 | 16,3 | 415 | 8,1 | 805 F | 15,7 |
| US 420/88°V08R | 8 | 2,75 | 14 | r 0,5 | 1000 | 835 | 16,2 | 415 | 8,1 | 805 F | 15,7 |
| US 420/88°V10R | 10 | 2,75 | 18 | r 0,5 | 1000 | 835 | 18,8 | 415 | 9,3 | 805 F | 18,1 |
| acciaio *steel* | C45 T HRC 52÷58 | | | | | | | | | | |

805 F = 8 pz / *pcs* mm 10+15+20+40+50+100+200+370

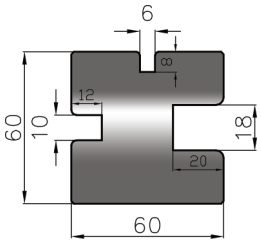


| US 208/3U | |
|---|---|
| U1 = mm 6 | R1,5 mm |
| U2 = mm 10 | R2,0 mm |
| U3 = mm 18 | R3,0 mm |
| | |
| altezza *height* | mm 60,0 |
| max kN/mt | 1000 |
| acciaio *steel* | C45 T HRC 52÷58 |
| lunghezze *lenghts* mm | 835 (kg 20,0) |
| | 415 (kg 9,9) |
| | 805F (kg 13,0) |

805 F = 8 pz / *pcs* mm 10+15+ 20+40+50+100+200+370

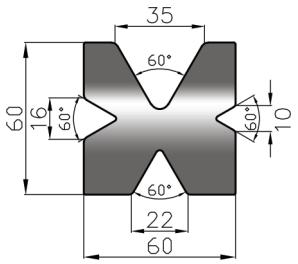


| US 210/4V 60° | |
|---|---|
| V1 = mm 10 | 60° R1,5 mm |
| V2 = mm 16 | 60° R2,0 mm |
| V3 = mm 22 | 60° R2,5 mm |
| V4 = mm 35 | 60° R3,0 mm |
| altezza *height* | mm 60,0 |
| max kN/mt | 600 |
| acciaio *steel* | C45 T HRC 52÷58 |
| lunghezze *lenghts* mm | 835 (kg 17,7) |
| | 415 (kg 8,8) |
| | 805F (kg 17,0) |

805 F = 8 pz / *pcs* mm 10+15+ 20+40+50+100+200+370

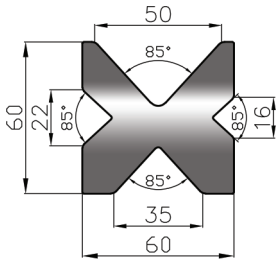


| US 205/4V 85° | |
|---|---|
| V1 = mm 16 | 85° R2,0 mm |
| V2 = mm 22 | 85° R2,0 mm |
| V3 = mm 35 | 85° R2,0 mm |
| V4 = mm 50 | 85° R3,0 mm |
| altezza *height* | mm 60,0 |
| max kN/mt | 800 |
| acciaio *steel* | C45 T HRC 52÷58 |
| lunghezze *lenghts* mm | 835 (kg 15,5) |
| | 415 (kg 7,7) |
| | 805F (kg 15,0) |

805 F = 8 pz / *pcs* mm 10+15+ 20+40+50+100+200+370

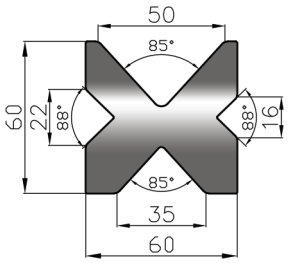


| US 209/4V 88° 85° | |
|---|---|
| V1 = mm 16 | 88° R2,0 mm |
| V2 = mm 22 | 88° R2,0 mm |
| V3 = mm 35 | 85° R2,0 mm |
| V4 = mm 50 | 85° R3,0 mm |
| altezza *height* | mm 60,0 |
| max kN/mt | 800 |
| acciaio *steel* | C45 T HRC 52÷58 |
| lunghezze *lenghts* mm | 835 (kg 15,6) |
| | 415 (kg 7,8) |
| | 805F (kg 15,0) |

805 F = 8 pz / *pcs* mm 10+15+ 20+40+50+100+200+370

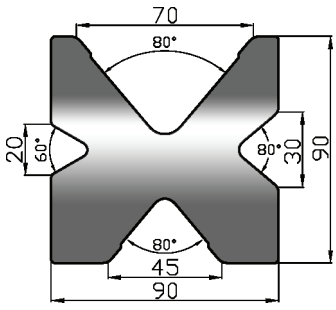


| US 203/4V | |
|---|---|
| V1 = mm 20 | 60° R2,0 mm |
| V2 = mm 30 | 80° R4,0 mm |
| V3 = mm 45 | 80° R4,0 mm |
| V4 = mm 70 | 80° R5,0 mm |
| altezza *height* | mm 90 |
| max kN/mt | 600 |
| acciaio *steel* | C45 T HRC 52÷58 |
| lunghezze *lenghts* mm | 835 (kg 35,3) |
| | 415 (kg 17,5) |
| | 805F (kg 34,0) |

805 F = 8 pz / *pcs* mm 10+15+ 20+40+50+100+200+370

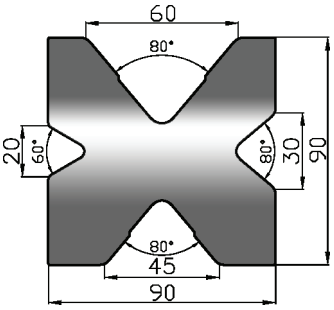


| US 204/4V | |
|---|---|
| V1 = mm 20 | 60° R2,0 mm |
| V2 = mm 30 | 80° R4,0 mm |
| V3 = mm 45 | 80° R4,0 mm |
| V4 = mm 60 | 80° R5,0 mm |
| altezza *height* | mm 90 |
| max kN/mt | 1000 |
| acciaio *steel* | C45 T HRC 52÷58 |
| lunghezze *lenghts* mm | 835 (kg 38,2) |
| | 415 (kg 19,0) |
| | 805F (kg 36,9) |

805 F = 8 pz / *pcs* mm 10+15+ 20+40+50+100+200+370

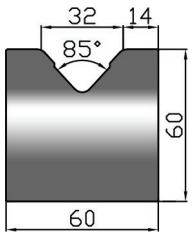


| US 211/85° V 32 | |
|---|---|
| V = mm 32 | 85° R4,0 mm |
| altezza *height* | mm 60,0 |
| max kN/mt | 1000 |
| acciaio *steel* | C45 T HRC 52÷58 |
| lunghezze *lenghts* mm | 835 (kg 21,4) |
| | 415 (kg 10,6) |
| | 805F (kg 20,7) |

805 F = 8 pz / *pcs* mm 10+15+ 20+40+50+100+200+370

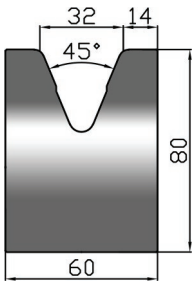


| US 220/45° V 32 | |
|---|---|
| V = mm 32 | 45° R4,0 mm |
| altezza *height* | mm 80,0 |
| max kN/mt | 1000 |
| acciaio *steel* | C45 T HRC 52÷58 |
| lunghezze *lenghts* mm | 835 (kg 27,2) |
| | 415 (kg 13,5) |
| | 805F (kg 26,2) |

805 F = 8 pz / *pcs* mm 10+15+ 20+40+50+100+200+370

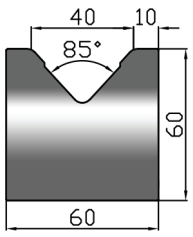


| US 211/85° V 40 | |
|---|---|
| V = mm 40 | 85° R4,0 mm |
| altezza *height* | mm 60,0 |
| max kN/mt | 1000 |
| acciaio *steel* | C45 T HRC 52÷58 |
| lunghezze *lenghts* mm | 835 (kg 20,3) |
| | 415 (kg 10,1) |
| | 805F (kg 19,6) |

805 F = 8 pz / *pcs* mm 10+15+ 20+40+50+100+200+370

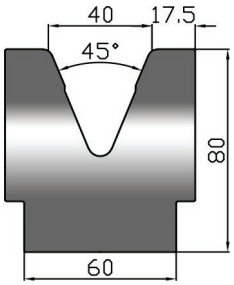


| US 220/45° V 40 | |
|---|---|
| V = mm 40 | 45° R4,0 mm |
| altezza *height* | mm 80,0 |
| max kN/mt | 1000 |
| acciaio *steel* | C45 T HRC 52÷58 |
| lunghezze *lenghts* mm | 835 (kg 30,6) |
| | 415 (kg 15,2) |
| | 805F (kg 29,5) |

805 F = 8 pz / *pcs* mm 10+15+ 20+40+50+100+200+370

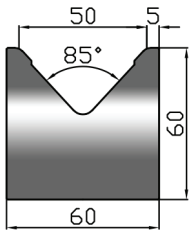


| US 211/85° V 50 | |
|---|---|
| V = mm 50 | 85° R4,0 mm |
| altezza *height* | mm 60,0 |
| max kN/mt | 1000 |
| acciaio *steel* | C45 T HRC 52÷58 |
| lunghezze *lenghts* mm | 835 (kg 18,7) |
| | 415 (kg 9,3) |
| | 805F (kg 18,0) |

805 F = 8 pz / *pcs* mm 10+15+ 20+40+50+100+200+370

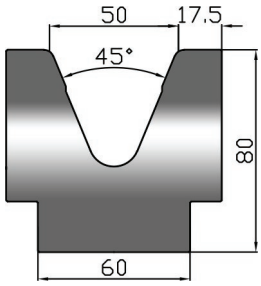


| US 220/45° V 50 | |
|---|---|
| V = mm 50 | 45° R4,0 mm |
| altezza *height* | mm 80,0 |
| max kN/mt | 900 |
| acciaio *steel* | C45 T HRC 52÷58 |
| lunghezze *lenghts* mm | 835 (kg 31,5) |
| | 415 (kg 15,7) |
| | 805F (kg 30,4) |

805 F = 8 pz / *pcs* mm 10+15+ 20+40+50+100+200+370

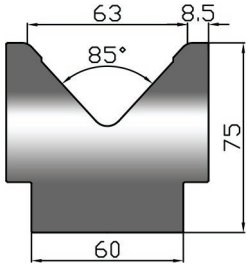


| US 211/85° V 63 | |
|---|---|
| V = mm 63 | 85° R5,0 mm |
| altezza *height* | mm 75,0 |
| max kN/mt | 1000 |
| acciaio *steel* | C45 T HRC 52÷58 |
| lunghezze *lenghts* mm | 835 (kg 28,8) |
| | 415 (kg 14,3) |
| | 805F (kg 27,8) |

805 F = 8 pz / *pcs* mm 10+15+ 20+40+50+100+200+370

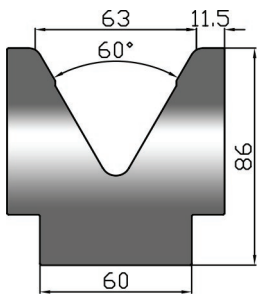


| US 220/60° V 63 | |
|---|---|
| V = mm 63 | 60° R5,0 mm |
| altezza *height* | mm 86,0 |
| max kN/mt | 1000 |
| acciaio *steel* | C45 T HRC 52÷58 |
| lunghezze *lenghts* mm | 835 (kg 33,1) |
| | 415 (kg 16,5) |
| | 805F (kg 31,9) |

805 F = 8 pz / *pcs* mm 10+15+ 20+40+50+100+200+370

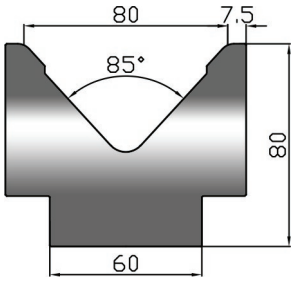


## US 211/85° V 80

| | |
|---|---|
| V = mm 80 | 85° R6,0 mm |
| altezza *height* | mm 80,0 |
| max kN/mt | 1000 |
| acciaio *steel* | C45 T HRC 52÷58 |
| lunghezze *lenghts* mm | 835 (kg 31,8) |
| | 415 (kg 15,8) |
| | 805F (kg 30,7) |

805 F = 8 pz / *pcs* mm 10+15+ 20+40+50+100+200+370

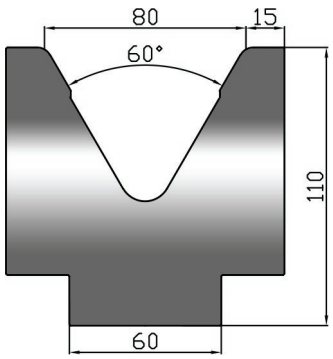


## US 220/60° V 80

| | |
|---|---|
| V = mm 80 | 60° R6,0 mm |
| altezza *height* | mm 110,0 |
| max kN/mt | 1000 |
| acciaio *steel* | C45 T HRC 52÷58 |
| lunghezze *lenghts* mm | 835 (kg 53,5) |
| | 415 (kg 26,6) |
| | 805F (kg 51,6) |

805 F = 8 pz / *pcs* mm 10+15+ 20+40+50+100+200+370

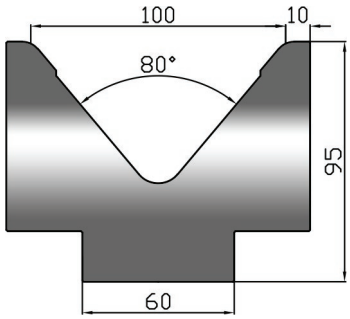


## US 211/80° V 100

| | |
|---|---|
| V = mm 100 | 80° R8,0 mm |
| altezza *height* | mm 95,0 |
| max kN/mt | 1000 |
| acciaio *steel* | C45 T HRC 52÷58 |
| lunghezze *lenghts* mm | 835 (kg 46,0) |
| | 415 (kg 22,9) |
| | 805F (kg 44,3) |

805 F = 8 pz / *pcs* mm 10+15+ 20+40+50+100+200+370

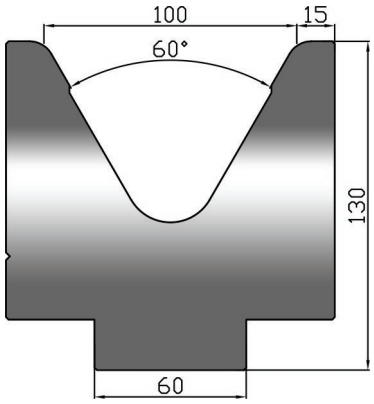


## US 220/60° V 100

| | |
|---|---|
| V = mm 100 | 60° R10,0 mm |
| altezza *height* | mm 130,0 |
| max kN/mt | 1000 |
| acciaio *steel* | C45 T HRC 52÷58 |
| lunghezze *lenghts* mm | 835 (kg 73,1) |
| | 415 (kg 36,3) |
| | 805F (kg 70,5) |

805 F = 8 pz / *pcs* mm 10+15+ 20+40+50+100+200+370

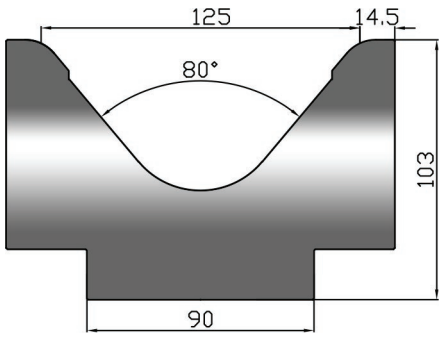


## US 211/80° V 125

| | |
|---|---|
| V = mm 125 | 80° R15,0 mm |
| altezza *height* | mm 103,0 |
| base *base* | mm 90 |
| max kN/mt | 1000 |
| acciaio *steel* | C45 T HRC 52÷58 |
| lunghezze *lenghts* mm | 835 (kg 64,6) |
| | 415 (kg 32,1) |
| | 805F (kg 62,3) |

805 F = 8 pz / *pcs* mm 10+15+ 20+40+50+100+200+370

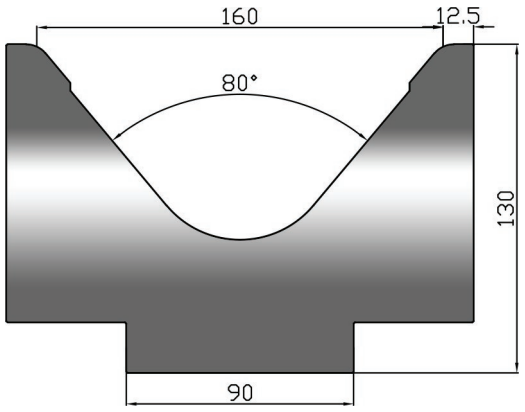


| US 211/80° V 160 | |
|---|---|
| V = mm 160 | 80° R10,0 mm |
| altezza *height* | mm 130 |
| base *base* | mm 90 |
| max kN/mt | 1000 |
| acciaio *steel* | C45 T<br>HRC 52÷58 |
| lunghezze *lenghts* mm | 415 (kg 46,9) |
| | 805 F (kg 91,1) |
| 805 F = 8 pz / *pcs* mm 10+15+20+40+50+100+200+370 | |

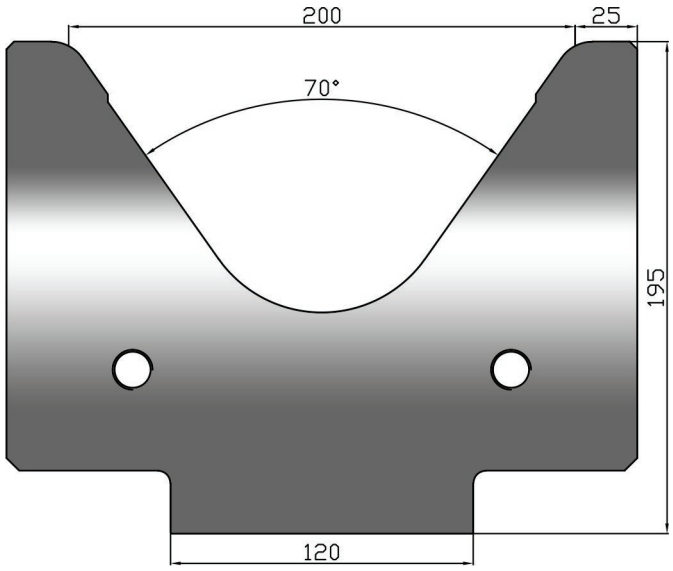


su richiesta vengono forniti dei golfari per il sollevamento
*upon request, lifting eyebolts are provided*

| US 211/70° V 200 | |
|---|---|
| V = mm 200 | 70° R15,0 mm |
| altezza *height* | mm 195,0 |
| base *base* | mm 120 |
| max kN/mt | 2200 |
| acciaio *steel* | 42CrMo4 T<br>HRC 52÷58 |
| lunghezza *lenght* mm | 415 (kg 106,2) |
| 805 F = 8 pz / *pcs* mm 10+15+20+40+50+100+200+370 | |

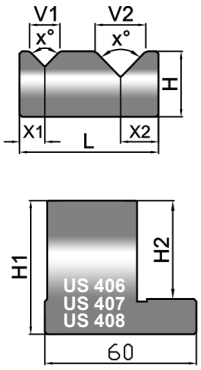


## 2V - serie 200 *series* — 88° 60°

| codice articolo item code | V1 + raggio-radius | V2 + raggio-radius | LxH mm | X1 mm | X2 mm | max kN/mt | lunghezze *lenghts* mm | kg | mm | kg |
|---|---|---|---|---|---|---|---|---|---|---|
| US 212/88° V 6+10 | mm 6 R 0,80 | mm 10 R 1,20 | 55x26 | 6,0 | 10,0 | 1000 | 835 | 9,1 | 415 | 4,5 |
| US 213/88° V 8+12 | mm 8 R 1,00 | mm 12 R 1,50 | 55x26 | 8,0 | 10,0 | 1000 | 835 | 9,0 | 415 | 4,4 |
| US 214/88° V12+20 | mm 12 R 2,75 | mm 20 R 3,00 | 55x26 | 10,0 | 15,0 | 1000 | 835 | 8,4 | 415 | 4,2 |
| US 207/88° V14+18 | mm 14 R 2,75 | mm 18 R 3,00 | 55x26 | 11,0 | 13,0 | 1000 | 835 | 8,4 | 415 | 4,2 |
| US 215/88° V16+25 | mm 16 R 2,75 | mm 25 R 3,00 | 55x26 | 12,0 | 16,5 | 1000 | 835 | 7,8 | 415 | 3,9 |
| US 218/60° V 6+10 | mm 6 R 0,40 | mm 10 R 0,60 | 55x26 | 6,0 | 10,0 | 600 | 835 | 8,8 | 415 | 4,4 |
| US 219/60° V 8+12 | mm 8 R 0,80 | mm 12 R 1,20 | 55x26 | 8,0 | 10,0 | 800 | 835 | 8,7 | 415 | 4,3 |
| US 221/60° V12+20 | mm 12 R 0,80 | mm 20 R 1,50 | 55x26 | 10,0 | 15,0 | 800 | 835 | 7,8 | 415 | 3,9 |
| US 222/60° V16+20 | mm 16 R 1,60 | mm 20 R 2,00 | 55x26 | 12,0 | 15,0 | 800 | 835 | 7,5 | 415 | 3,7 |

acciaio *steel*
C45 T
HRC 52÷58

**SUPPORTO MATRICI - *TOOLS HOLDER***

| | | | | | | |
|---|---|---|---|---|---|---|
| US 406/34 | altezza - *height* | H1 mm 34 - H2 mm 20 | 830 | 9,3 | 410 | 4,6 |
| US 407/55 | | H1 mm 55 - H2 mm 36 | 830 | 13,2 | 410 | 6,5 |
| US 408/75 | | H1 mm 75 - H2 mm 56 | 830 | 18,0 | 410 | 8,9 |

**serie 200 *series***

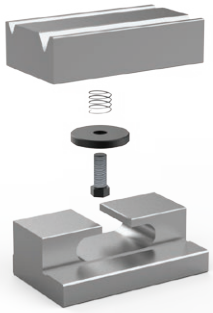

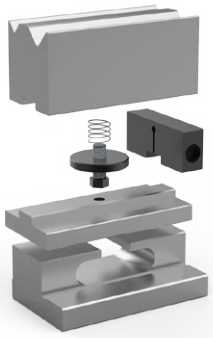

**serie 500 *series***

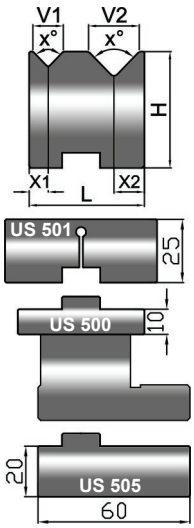


## 2V - serie 500 *series* — 88° 30°

| codice articolo item code | V1 + raggio-radius | V2 + raggio-radius | LxH mm | X1 mm | X2 mm | max kN mt | lunghezze *lenghts* mm | kg | mm | kg | mm | kg |
|---|---|---|---|---|---|---|---|---|---|---|---|---|
| US 535/88°V 6+10 | mm 6 R0,80 | mm 10 R1,2 | 37x46 | 4,5 | 6,5 | 800 | 835 | 10,4 | 415 | 5,2 | 805 F | 10,0 |
| US 540/88°V 8+12 | mm 8 R1,00 | mm 12 R1,50 | 39x46 | 5,5 | 7,5 | 800 | 835 | 10,8 | 415 | 5,4 | 805 F | 10,5 |
| US 550/88°V14+18 | mm 14 R1,25 | mm 18 R1,50 | 45x46 | 8,5 | 10,5 | 800 | 835 | 12,2 | 415 | 6,0 | 805 F | 11,7 |
| US 560/88°V12+20 | mm 12 R0,80 | mm 20 R1,75 | 45,5x46 | 7,5 | 12,0 | 800 | 835 | 12,2 | 415 | 6,1 | 805 F | 11,8 |
| US 570/88°V16+25 | mm 16 R1,50 | mm 25 R1,75 | 50x46 | 9,5 | 14,5 | 800 | 835 | 13,0 | 415 | 6,5 | 805 F | 12,5 |
| US 580/30° V 6+10 | mm 6 R0,60 | mm 10 R1,00 | 45x46 | 7,0 | 12,0 | 400 | 835 | 12,2 | 415 | 6,1 | 805 F | 11,8 |
| US 590/30° V 8+12 | mm 8 R0,80 | mm 12 R1,50 | 50x46 | 9,5 | 14,5 | 400 | 835 | 13,3 | 415 | 6,6 | 805 F | 12,8 |
| | | | | | | | | | | | | |

805 F = 8 pz / *pcs* mm 10+15+20+40+50+100+200+370

acciaio *steel*
C45 T
HRC 52÷58

**SUPPORTO MATRICI - *TOOLS HOLDER***

| | | | | | | | | |
|---|---|---|---|---|---|---|---|---|
| US 500 | altezza - height | H mm 10 | 835 | 3,7 | 415 | 1,8 | - | - |
| US 505 | | H mm 20 | 835 | 8,3 | 415 | 4,1 | - | - |
| US 501 | fermo per matrici - stop for dies mm 60 x 25 x 15 | | | | | | | |

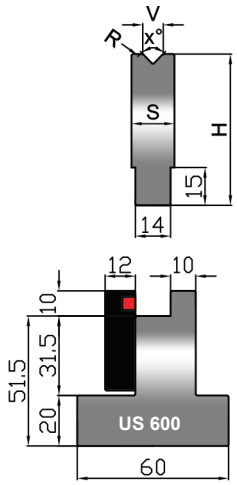


## 1V - serie 600 *series* — 88° 60° 30°

| codice articolo item code | V mm | H mm | R mm | S mm | max kN/mt | lunghezze *lenghts* mm | kg | mm | kg | mm | kg |
|---|---|---|---|---|---|---|---|---|---|---|---|
| US 604/88° | 4 | 60 | 0,60 | 14 | 1000 | 835 | 5,5 | 415 | 2,7 | 805 F | 5,3 |
| US 606/88° | 6 | 60 | 0,80 | 14 | 1000 | 835 | 5,4 | 415 | 2,7 | 805 F | 5,2 |
| US 608/88° | 8 | 60 | 1,00 | 14 | 1000 | 835 | 5,4 | 415 | 2,7 | 805 F | 5,2 |
| US 610/88° | 10 | 60 | 1,20 | 18 | 1000 | 835 | 6,5 | 415 | 3,2 | 805 F | 6,3 |
| US 612/88° | 12 | 60 | 1,50 | 18 | 1000 | 835 | 6,4 | 415 | 3,2 | 805 F | 6,2 |
| US 616/88° | 16 | 60 | 2,00 | 24 | 1000 | 835 | 8,0 | 415 | 4,0 | 805 F | 7,7 |
| US 620/88° | 20 | 60 | 2,00 | 30 | 1000 | 835 | 9,5 | 415 | 4,7 | 805 F | 9,2 |
| US 625/88° | 25 | 60 | 3,00 | 35 | 1000 | 835 | 10,6 | 415 | 5,3 | 805 F | 10,2 |
| US 606/60° | 6 | 60 | 0,60 | 14 | 600 | 835 | 5,4 | 415 | 2,7 | 805 F | 5,2 |
| US 608/60° | 8 | 60 | 0,80 | 14 | 600 | 835 | 5,3 | 415 | 2,6 | 805 F | 5,1 |
| US 610/60° | 10 | 60 | 1,00 | 18 | 600 | 835 | 6,4 | 415 | 3,2 | 805 F | 6,1 |
| US 612/60° | 12 | 60 | 1,20 | 18 | 600 | 835 | 6,3 | 415 | 3,1 | 805 F | 6,0 |
| US 616/60° | 16 | 60 | 1,60 | 24 | 600 | 835 | 7,7 | 415 | 3,8 | 805 F | 7,4 |
| US 620/60° | 20 | 60 | 2,00 | 30 | 600 | 835 | 9,1 | 415 | 4,5 | 805 F | 8,7 |
| US 625/60° | 25 | 65 | 2,50 | 35 | 500 | 835 | 9,9 | 415 | 4,9 | 805 F | 9,5 |
| US 606/30° | 6 | 60 | 0,60 | 14 | 350 | 835 | 5,3 | 415 | 2,6 | 805 F | 5,1 |
| US 608/30° | 8 | 60 | 0,80 | 18 | 350 | 835 | 6,3 | 415 | 3,1 | 805 F | 6,1 |
| US 610/30° | 10 | 60 | 1,00 | 24 | 500 | 835 | 7,8 | 415 | 3,9 | 805 F | 7,5 |
| US 612/30° | 12 | 60 | 1,50 | 24 | 400 | 835 | 7,6 | 415 | 3,8 | 805 F | 7,3 |
| US 616/30° | 16 | 60 | 2,00 | 30 | 450 | 835 | 8,7 | 415 | 4,4 | 805 F | 8,5 |
| US 620/30° | 20 | 60 | 2,50 | 35 | 500 | 835 | 9,4 | 415 | 4,7 | 805 F | 9,0 |
| US 625/30° | 25 | 65 | 3,00 | 45 | 500 | 835 | 12,9 | 415 | 6,4 | 805 F | 12,4 |

| acciaio *steel* | 805 F = 8 pz / *pcs* mm 10+15+20+40+50+100+200+370 |
|---|---|
| C45 T<br>HRC 52÷58 | |

**SUPPORTO MATRICI - *TOOLS HOLDER***

| | | | | | | | | |
|---|---|---|---|---|---|---|---|---|
| US 600 | altezza - height | H mm 51,5 | 835 | 16,4 | 415 | 8,1 | - | - |

## US 220 NYL 14 - NYL 20 - NYL 30

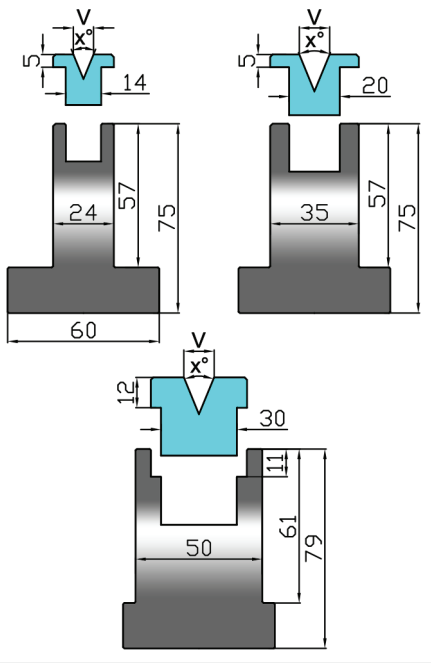


### NYLON 14

| lunghezze *lenghts* mm | kg | mm | kg | | | | | | |
|---|---|---|---|---|---|---|---|---|---|
| 835 | 16,6 | 415 | 7,2 | V 6x88° | V 8x88° | V 10x88° | | | |
| acciaio *steel* | | | | V 6x60° | V 8x60° | V 10x60° | | | |
| | | | | V 6x45° | V 8/45° | V 10x45° | | | |
| C45 | | | | V 6/30° | V 8/30° | | | | |

### NYLON 20

| lunghezze *lenghts* mm | kg | mm | kg | | | | | | |
|---|---|---|---|---|---|---|---|---|---|
| 835 | 17,5 | 415 | 8,7 | V 6x88° | V 8x88° | V 10x88° | V 12x88° | V 16x88° | |
| acciaio *steel* | | | | V 6x60° | V 8x60° | V 10x60° | V 12x60° | V 16x60° | |
| | | | | V 6x45° | V 8x45° | V 10x45° | V 12x45° | | |
| C45 | | | | V 6/x30° | V 8x30° | V 10x30° | | | |

### NYLON 30

| lunghezze *lenghts* mm | kg | mm | kg | | | | | | |
|---|---|---|---|---|---|---|---|---|---|
| 835 | 20,5 | 415 | 10,2 | V 6x88° | V 8x88° | V 10x88° | V 12x88° | V 16x88° | V 20x88° |
| acciaio *steel* | | | | V 6x60° | V 8x60° | V 10x60° | V 12x60° | V 16x60° | V 20x60° |
| | | | | V 6x45° | V 8x45° | V 10x45° | V 12x45° | V 16x45° | V 20x45° |
| C45 | | | | V 6x30° | V 8x30° | V 10x30° | V 12x30° | V 16x30° | V 25x30° |

## US 303/35 V 6 mm

/ M con molle - with springs
/PN pneumatico - pneumatic

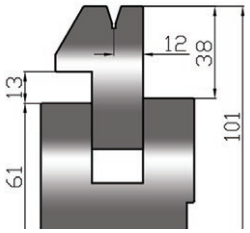


| | |
|---|---|
| altezza *height* | mm 101-88 |
| angolo *degree* | 35° |
| raggio *radius* | mm 1,0 |
| max kN/mt | 600 |
| acciaio *steel* | C45 T HRC 52÷58 |
| lunghezze *lenghts* mm | 835 (kg 28,8) |
| | 415 (kg 14,8) |

## US 303/35° V 8 mm

/ M con molle - with springs
/PN pneumatico - pneumatic

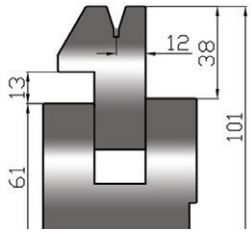


| | |
|---|---|
| altezza *height* | mm 101-88 |
| angolo *degree* | 35° |
| raggio *radius* | mm 1,0 |
| max kN/mt | 600 |
| acciaio *steel* | C45 T HRC 52÷58 |
| lunghezze *lenghts* mm | 835 (kg 29,7) |
| | 415 (kg 14,8) |

## US 303/35° V10 mm

/ M con molle - with springs
/PN pneumatico - pneumatic

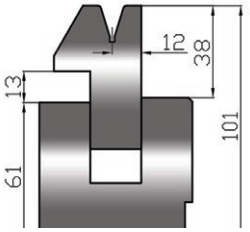


| | |
|---|---|
| altezza *height* | mm 101-88 |
| angolo *degree* | 35° |
| raggio *radius* | mm 1,0 |
| max kN/mt | 600 |
| acciaio *steel* | C45 T HRC 52÷58 |
| lunghezze *lenghts* mm | 835 (kg 29,6) |
| | 415 (kg 14,7) |

## US 306/30° V 8 mm

/ M con molle - with springs
/PN pneumatico - pneumatic

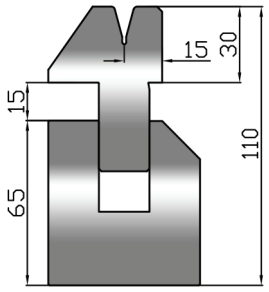


| | |
|---|---|
| altezza *height* | mm 110-95 |
| angolo *degree* | 30° |
| raggio *radius* | mm 1,5 |
| max kN/mt | 800 |
| acciaio *steel* | C45 T HRC 52÷58 |
| lunghezze *lenghts* mm | 835 (kg 31,6) |
| | 415 (kg 15,7) |

## US 308/26° V 8 mm

/ M con molle - with springs
/PN pneumatico - pneumatic

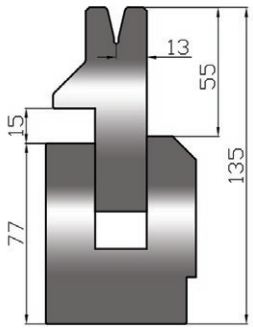


| | |
|---|---|
| altezza *height* | mm 135-120 |
| angolo *degree* | 26° |
| raggio *radius* | mm 1,5 |
| max kN/mt | 400 |
| acciaio *steel* | 42CrMo4 T HRC 52÷58 |
| lunghezze *lenghts* mm | 835 (kg 39,5) |
| | 415 (kg 19,6) |

## US 302/26° V10 mm

/ M con molle - with springs
/PN pneumatico - pneumatic

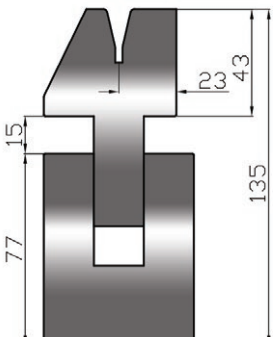


| | |
|---|---|
| altezza *height* | mm 135-120 |
| angolo *degree* | 26° |
| raggio *radius* | mm 1,5 |
| max kN/mt | 1000 |
| acciaio *steel* | C45 T HRC 52÷58 |
| lunghezze *lenghts* mm | 835 (kg 42,1) |
| | 415 (kg 20,9) |

## US 300/26° V12 mm

/ M con molle - with springs
/PN pneumatico - pneumatic

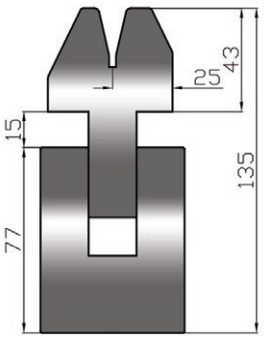


| | |
|---|---|
| altezza *height* | mm 135-120 |
| angolo *degree* | 26° |
| raggio *radius* | mm 2,0 |
| max kN/mt | 1000 |
| acciaio *steel* | C45 T HRC 52÷58 |
| lunghezze *lenghts* mm | 835 (kg 41,7) |
| | 415 (kg 20,7) |

## US 301

/ M con molle - with springs
/PN pneumatico - pneumatic

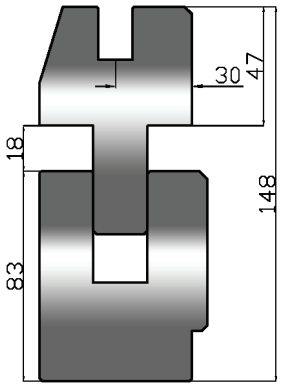


| | |
|---|---|
| altezza *height* | mm 148-130 |
| U mm 13 x 21<br>utilizzo con matrici<br>*use with lower tools*<br>UST-USW-USB | |
| max kN/mt | 1000 |
| acciaio *steel* | 42CrMo4 T HRC 52÷58 |
| lunghezza *lenght* mm | 500 (kg 30,1) |

## AVVERTENZE WARNINGS

- utilizzare le matrici piegaschiaccia con utensili superiori con la stessa gradazione
- la tempra viene eseguita sia sulle parti di lavoro che di scorrimento
- un eventuale taglio a misura delle matrici piegaschiaccia richiede una valutazione tecnica
- per le matrici piegaschiaccia pneumatiche il KIT/PNEU viene fornito A RICHIESTA

*- use these hemming dies with upper tools having the same angle.*
*- induction hardening is applied to both the working surfaces and the sliding surfaces.*
*- any cut-to-size modification of the hemming dies is subject to technical evaluation.*
*- for pneumatic hemming dies, the KIT/PNEU is available ON REQUEST.*

**KIT/PNEU**

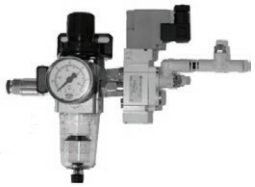

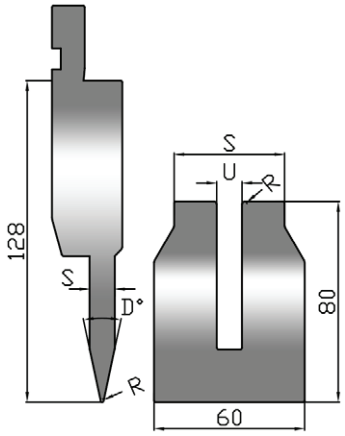


acciaio *steel*

| **US 138** | **L** utensile superiore - *upper tool* | | | | | **M** utensile inferiore - *lower tool* | | | | | |
|---|---|---|---|---|---|---|---|---|---|---|---|
| codice articolo *item code* | H mm | S mm | D° | R mm | max kN/mt | lunghezze *lenghts* | | | | | |
| | | | | | | mm | kg | mm | kg | mm | kg |
| US 138 L8 | 128 | 8 | 24° | 0,6 | 800 | 835 | 17,3 | 415 | 8,6 | 805 F | 16,6 |
| US 138 L10 | 128 | 10 | 24° | 0,6 | 800 | 835 | 18,0 | 415 | 9,0 | 805 F | 17,4 |
| US 138 L12 | 128 | 12 | 24° | 0,6 | 800 | 835 | 18,5 | 415 | 9,2 | 805 F | 17,8 |
| codice articolo *item code* | H mm | U mm | S mm | R mm | max kN/mt | lunghezze *lenghts* | | | | | |
| | | | | | | mm | kg | mm | kg | mm | kg |
| US 138 M8 | 80 | 8,1 | 40 | 1,0 | 500 | 835 | 25,7 | 415 | 12,8 | 805 F | 24,8 |
| US 138 M10 | 80 | 10,1 | 44 | 1,0 | 500 | 835 | 25,6 | 415 | 12,7 | 805 F | 24,7 |
| US 138 M12 | 80 | 12,1 | 46 | 1,0 | 500 | 835 | 25,1 | 415 | 12,5 | 805 F | 24,2 |
| 42CrMo4 T HRC 52÷58 | 805 F = 8 pz / *pcs* mm 10+15+20+40+50+100+200+370 | | | | | | | | | | |

Si consiglia di utilizzare questi utensili su presse piegatrici sincronizzate in quanto occorre variare rapidamente la corsa della pressa tra la fase di piegatura e quella di schiacciatura. Non è possibile aumentare il raggio della matrice in quanto si potrebbero verificare deformazioni anomale della piega schiacciata.

*These tools are recommended for use on synchronized press brakes, as the press stroke must be rapidly adjusted between the bending and hemming stages. Increasing the lower tool radius may cause deformation of the flattened bend and is therefore not recommended.*

## UTENSILI INFERIORI CON ADIPRENE - LOWER TOOLS WITH ADIPRENE

**US 250** — mm 835 (kg 37,6) / mm 415 (kg 18,7)

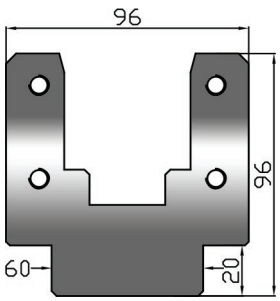


**USG 50** mm 50x50 82 shore — mm 835 (kg 2,5) / mm 415 (kg 1,3)

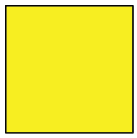

**USG 50 / F** mm 50x50 92 shore — mm 835 (kg 2,0) / mm 415 (kg 1,0)



Ø mm 25

**US 275** — mm 835 (kg 46,2) / mm 415 (kg 23,0)

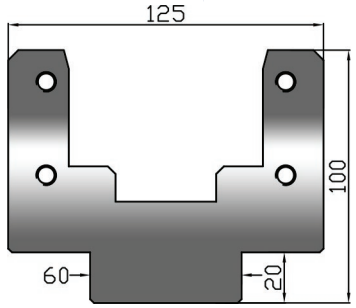


**USG 75** mm 75x50 82 shore — mm 835 (kg 4,0) / mm 415 (kg 2,0)

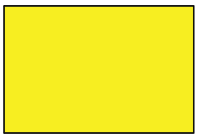

**USG 75 / F** mm 75x50 92 shore — mm 835 (kg 3,0) / mm 415 (kg 1,5)

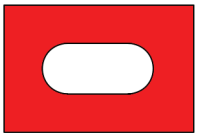

mm 20x45

**US 2100** — mm 835 (kg 57,0) / mm 415 (kg 28,3)

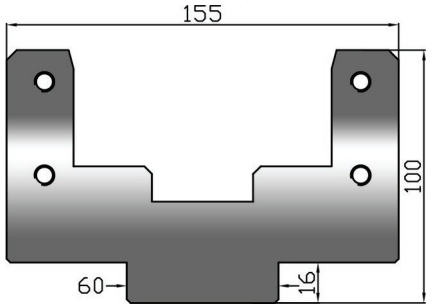


**USG 100** mm 100x50 82 shore — mm 835 (kg 5,0) / mm 415 (kg 2,5)

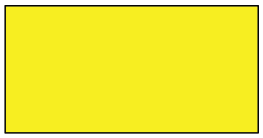

**USG 100 / F** mm 100x50 92 shore — mm 835 (kg 3,5) / mm 415 (kg 1,8)

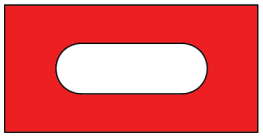

mm 20x60

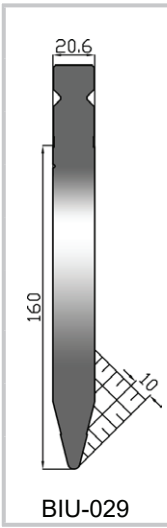

BIU-029

| USW 200S/28°R3 | |
|---|---|
| altezza *height* | mm 200 |
| angolo *degree* | 28° |
| raggio *radius* | mm 3,0 |
| max kN/mt | 1600 |
| acciaio *steel* | 42CrMo4 T HRC 52÷58 |
| lunghezze *lenghts* mm | 515(kg15,2) |
| | 550F(kg16,2) |

F = 8 pz / *pcs*
mm 20+25+30+35+40+200+100L+100R

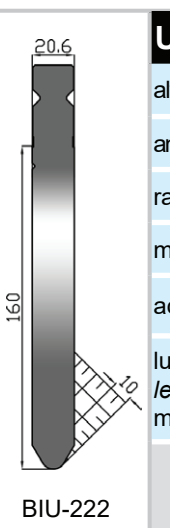

BIU-222

| USW 200S/60°R6 | |
|---|---|
| altezza *height* | mm 200 |
| angolo *degree* | 60° |
| raggio *radius* | mm 6,0 |
| max kN/mt | 1600 |
| acciaio *steel* | 42CrMo4 T HRC 52÷58 |
| lunghezze *lenghts* mm | 515(kg15,9) |
| | 550F(kg17,0) |

F = 8 pz / *pcs*
mm 20+25+30+35+40+200+100L+100R

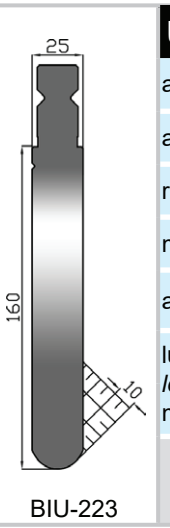

BIU-223

| USW 200S/60°R12,5 | |
|---|---|
| altezza *height* | mm 200 |
| angolo *degree* | 60° |
| raggio *radius* | mm 12,5 |
| max kN/mt | 2250 |
| acciaio *steel* | 42CrMo4 T HRC 52÷58 |
| lunghezze *lenghts* mm | 515(kg18,8) |
| | 550F(kg20,1) |

F = 8 pz / *pcs*
mm 20+25+30+35+40+200+100L+100R

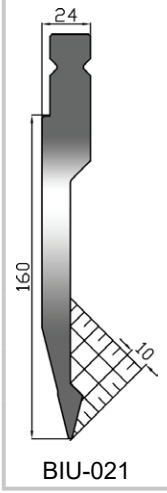

BIU-021

| USW 200X/28°R1 | |
|---|---|
| altezza *height* | mm 200 |
| angolo *degree* | 28° |
| raggio *radius* | mm 1,0 |
| max kN/mt | 700 |
| acciaio *steel* | 42CrMo4 T HRC 52÷58 |
| lunghezze *lenghts* mm | 515(kg12,1) |
| | 550F(kg12,9) |

F = 8 pz / *pcs*
mm 20+25+30+35+40+200+100L+100R

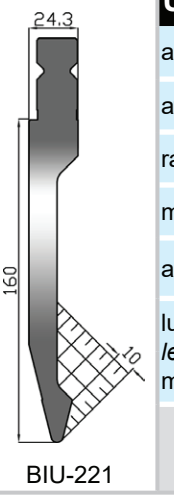

BIU-221

| USW 200X/28°R3 | |
|---|---|
| altezza *height* | mm 200 |
| angolo *degree* | 28° |
| raggio *radius* | mm 3,0 |
| max kN/mt | 1000 |
| acciaio *steel* | 42CrMo4 T HRC 52÷58 |
| lunghezze *lenghts* mm | 515(kg12,4) |
| | 550F(kg13,2) |

F = 8 pz / *pcs*
mm 20+25+30+35+40+200+100L+100R

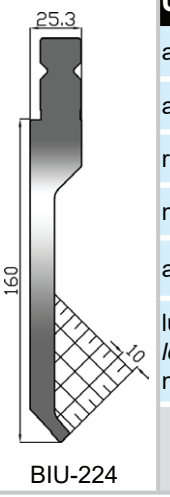

BIU-224

| USW 200D/86°R0,6 | |
|---|---|
| altezza *height* | mm 200 |
| angolo *degree* | 86° |
| raggio *radius* | mm 0,6 |
| max kN/mt | 450 |
| acciaio *steel* | 42CrMo4 T HRC 52÷58 |
| lunghezze *lenghts* mm | 515(kg12,2) |
| | 550F(kg12,9) |

F = 8 pz / *pcs*
mm 20+25+30+35+40+200+100L+100R

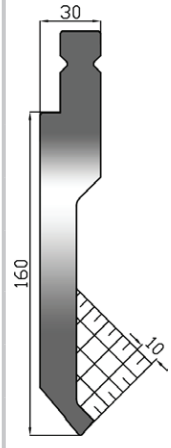

BIU-022

| USW 200D/80°R1 | |
|---|---|
| altezza *height* | mm 200 |
| angolo *degree* | 80° |
| raggio *radius* | mm 1,0 |
| max kN/mt | 800 |
| acciaio *steel* | 42CrMo4 T HRC 52÷58 |
| lunghezze *lenghts* mm | 515(kg15,8) |
| | 550F(kg16,9) |

F = 8 pz / *pcs*
mm 20+25+30+35+40+200+100L+100R

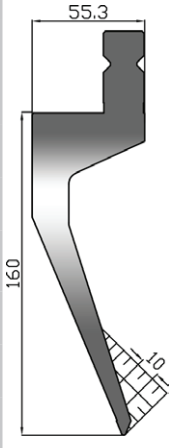

BIU-226

| USW 200C/45°R1 | |
|---|---|
| altezza *height* | mm 200 |
| angolo *degree* | 45° |
| raggio *radius* | mm 1,0 |
| max kN/mt | 400 |
| acciaio *steel* | 42CrMo4 T HRC 52÷58 |
| lunghezze *lenghts* mm | 515(kg15,1) |
| | 550F(kg16,1) |

F = 8 pz / *pcs*
mm 20+25+30+35+40+200+100L+100R

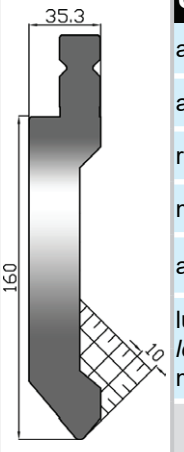

BIU-026

| USW 200DP/80°R3 | |
|---|---|
| altezza *height* | mm 200 |
| angolo *degree* | 80° |
| raggio *radius* | mm 3,0 |
| max kN/mt | 1400 |
| acciaio *steel* | 42CrMo4 T HRC 52÷58 |
| lunghezze *lenghts* mm | 515(kg19,6) |
| | 550F(kg20,9) |

F = 8 pz / *pcs*
mm 20+25+30+35+40+200+100L+100R

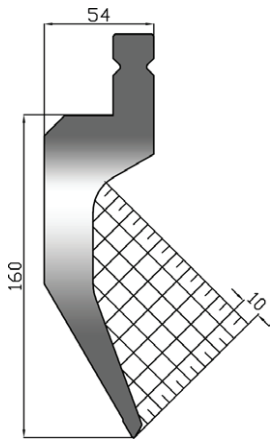


| USW 200C/60°R1,0 | |
|---|---|
| altezza *height* | mm 200 |
| angolo *degree* | 60° |
| raggio *radius* | mm 1,0 |
| max kN/mt | 700 |
| acciaio *steel* | 42CrMo4 T HRC 52÷58 |
| lunghezze *lenghts* mm | 515 (kg 18,8) |
| | 550F (kg 20,0) |

F = 8 pz / *pcs*
mm 20+25+30+35+40+200+100L+100R

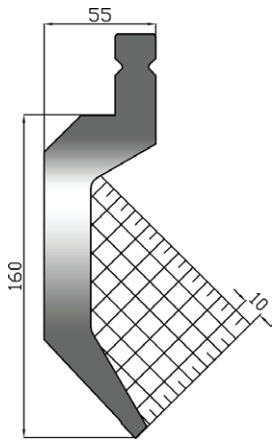


BIU-023

| USW 200C/86°R1,0 | |
|---|---|
| altezza *height* | mm 200 |
| angolo *degree* | 86° |
| raggio *radius* | mm 1,0 |
| max kN/mt | 650 |
| acciaio *steel* | 42CrMo4 T HRC 52÷58 |
| lunghezze *lenghts* mm | 515 (kg 19,0) |
| | 550F (kg 20,4) |

F = 8 pz / *pcs*
mm 20+25+30+35+40+200+100L+100R

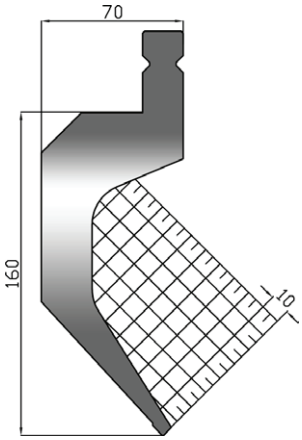


| USW 200CS/85°R0,8 | |
|---|---|
| altezza *height* | mm 200 |
| angolo *degree* | 85° |
| raggio *radius* | mm 0,8 |
| max kN/mt | 600 |
| acciaio *steel* | 42CrMo4 T HRC 52÷58 |
| lunghezze *lenghts* mm | 515 (kg 21,8) |
| | 550F (kg 23,3) |

F = 8 pz / *pcs*
mm 20+25+30+35+40+200+100L+100R

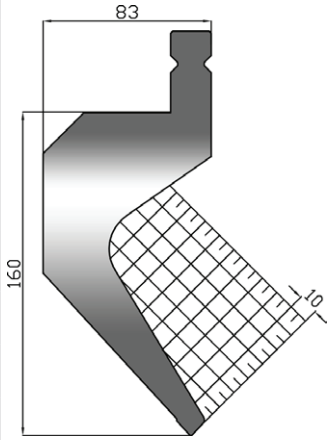


| USW 200C/85°R0,8 | |
|---|---|
| altezza *height* | mm 200 |
| angolo *degree* | 85° |
| raggio *radius* | mm 0,8 |
| max kN/mt | 800 |
| acciaio *steel* | 42CrMo4 T HRC 52÷58 |
| lunghezze *lenghts* mm | 515 (kg 28,2) |
| | 550F (kg 30,2) |

F = 8 pz / *pcs*
mm 20+25+30+35+40+200+100L+100R

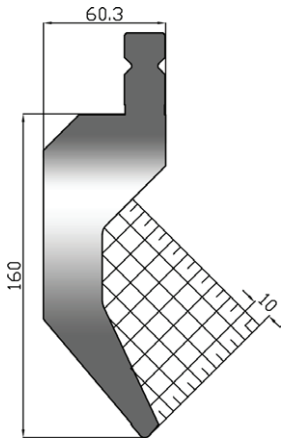


BIU-225

| USW 200CP/80°R3 | |
|---|---|
| altezza *height* | mm 200 |
| angolo *degree* | 80° |
| raggio *radius* | mm 3,0 |
| max kN/mt | 900 |
| acciaio *steel* | 42CrMo4 T HRC 52÷58 |
| lunghezze *lenghts* mm | 515 (kg 24,4) |
| | 550F (kg 26,1) |

F = 8 pz / *pcs*
mm 20+25+30+35+40+200+100L+100R

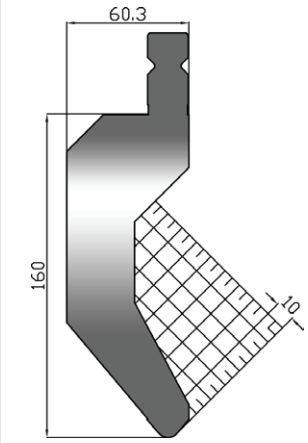


BIU-025

| USW 200CP/80°R6 | |
|---|---|
| altezza *height* | mm 200 |
| angolo *degree* | 80° |
| raggio *radius* | mm 6,0 |
| max kN/mt | 1300 |
| acciaio *steel* | 42CrMo4 T HRC 52÷58 |
| lunghezze *lenghts* mm | 515 (kg 27,0) |
| | 550F (kg 28,9) |

F = 8 pz / *pcs*
mm 20+25+30+35+40+200+100L+100R

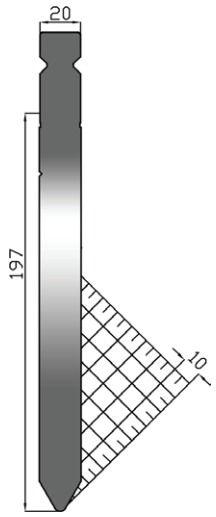


BIU-034

| USW 237S/60°R3 | |
|---|---|
| altezza *height* | mm 237 |
| angolo *degree* | 60° |
| raggio *radius* | mm 3,0 |
| max kN/mt | 1600 |
| acciaio *steel* | 42CrMo4 T HRC 52÷58 |
| lunghezze *lenghts* mm | 515 (kg 18,4) |
| | 550F (kg 19,7) |

F = 8 pz / *pcs*
mm 20+25+30+35+40+
200+100L+100R

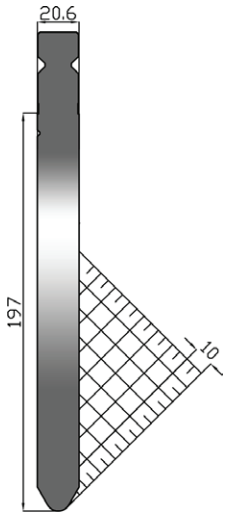


BIU-037

| USW 237S/60°R6 | |
|---|---|
| altezza *height* | mm 237 |
| angolo *degree* | 60° |
| raggio *radius* | mm 6,0 |
| max kN/mt | 1600 |
| acciaio *steel* | 42CrMo4 T HRC 52÷58 |
| lunghezze *lenghts* mm | 515 (kg 19,0) |
| | 550F (kg 20,3) |

F = 8 pz / *pcs*
mm 20+25+30+35+40+
200+100L+100R

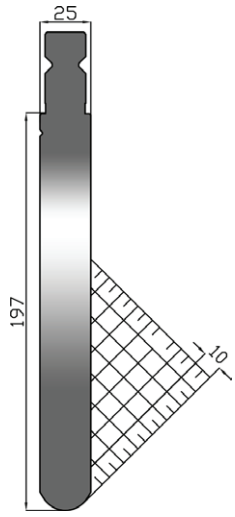


BIU-038

| USW 237S/60°R12,5 | |
|---|---|
| altezza *height* | mm 237 |
| angolo *degree* | 60° |
| raggio *radius* | mm 12,5 |
| max kN/mt | 2250 |
| acciaio *steel* | 42CrMo4 T HRC 52÷58 |
| lunghezze *lenghts* mm | 515 (kg 22,6) |
| | 550F (kg 24,1) |

F = 8 pz / *pcs*
mm 20+25+30+35+40+
200+100L+100R

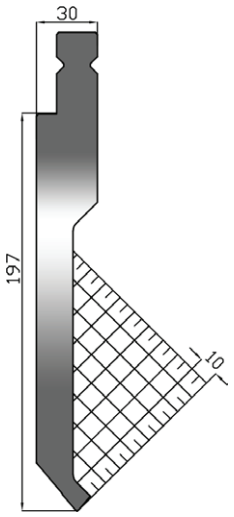


BIU-032

| USW 237D/80°R1 | |
|---|---|
| altezza *height* | mm 237 |
| angolo *degree* | 80° |
| raggio *radius* | mm 1,0 |
| max kN/mt | 800 |
| acciaio *steel* | 42CrMo4 T HRC 52÷58 |
| lunghezze *lenghts* mm | 515 (kg 19,1) |
| | 550F (kg 20,4) |

F = 8 pz / *pcs*
mm 20+25+30+35+40+
200+100L+100R

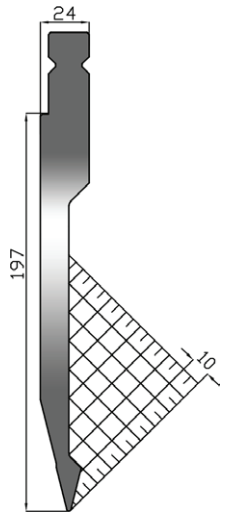


BIU-031

| USW 237X/28°R1 | |
|---|---|
| altezza *height* | mm 237 |
| angolo *degree* | 28° |
| raggio *radius* | mm 1,0 |
| max kN/mt | 600 |
| acciaio *steel* | 42CrMo4 T HRC 52÷58 |
| lunghezze *lenghts* mm | 515 (kg 14,6) |
| | 550F (kg 15,6) |

F = 8 pz / *pcs*
mm 20+25+30+35+40+
200+100L+100R

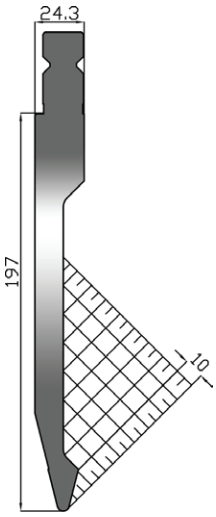


BIU-231

| USW 237X/28°R3 | |
|---|---|
| altezza *height* | mm 237 |
| angolo *degree* | 28° |
| raggio *radius* | mm 3,0 |
| max kN/mt | 1000 |
| acciaio *steel* | 42CrMo4 T HRC 52÷58 |
| lunghezze *lenghts* mm | 515 (kg 15,1) |
| | 550F (kg 16,1) |

F = 8 pz / *pcs*
mm 20+25+30+35+40+
200+100L+100R

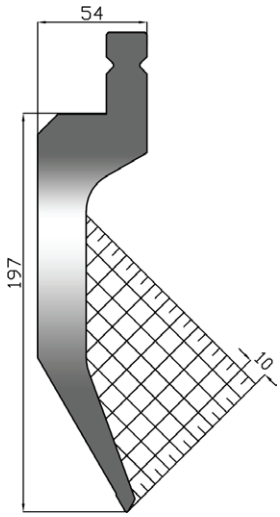


| USW 237C/60°R1 | |
|---|---|
| altezza *height* | mm 237 |
| angolo *degree* | 60° |
| raggio *radius* | mm 1,0 |
| max kN/mt | 700 |
| acciaio *steel* | 42CrMo4 T HRC 52÷58 |
| lunghezze *lenghts* mm | 515 (kg 22,3) |
| | 550F (kg 23,9) |

F = 8 pz / *pcs*
mm 20+25+30+35+40+
200+100L+100R

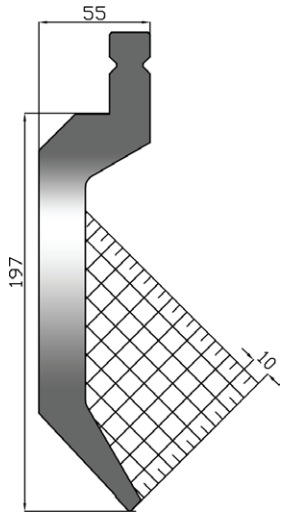


BIU-033

| USW 237C/86°R1,0 | |
|---|---|
| altezza *height* | mm 237 |
| angolo *degree* | 86° |
| raggio *radius* | mm 1,0 |
| max kN/mt | 500 |
| acciaio *steel* | 42CrMo4 T HRC 52÷58 |
| lunghezze *lenghts* mm | 515 (kg 22,4) |
| | 550F (kg 23,9) |

F = 8 pz / *pcs*
mm 20+25+30+35+40+
200+100L+100R

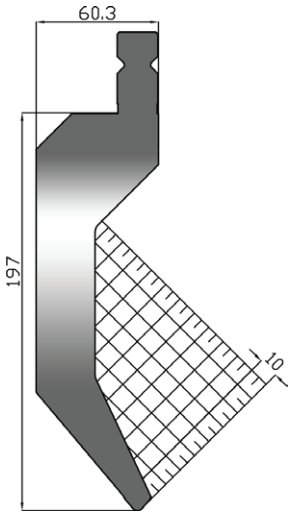


BIU-233

| USW 237CP/80°R3 | |
|---|---|
| altezza *height* | mm 237 |
| angolo *degree* | 80° |
| raggio *radius* | mm 3,0 |
| max kN/mt | 900 |
| acciaio *steel* | 42CrMo4 T HRC 52÷58 |
| lunghezze *lenghts* mm | 515 (kg 28,7) |
| | 550F (kg 30,7) |

F = 8 pz / *pcs*
mm 20+25+30+35+40+
200+100L+100R

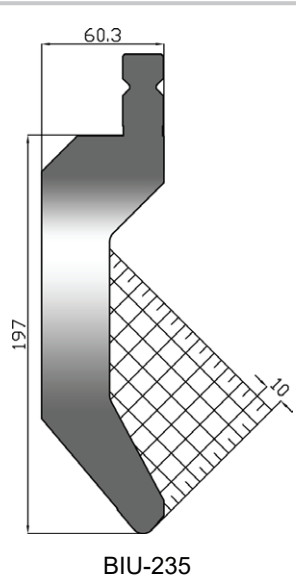


BIU-235

| USW 237CP/80°R6 | |
|---|---|
| altezza *height* | mm 237 |
| angolo *degree* | 80° |
| raggio *radius* | mm 6,0 |
| max kN/mt | 1300 |
| acciaio *steel* | 42CrMo4 T HRC 52÷58 |
| lunghezze *lenghts* mm | 515 (kg 31,7) |
| | 550F (kg 33,9) |

F = 8 pz / *pcs*
mm 20+25+30+35+40+
200+100L+100R



## serie USW *series*

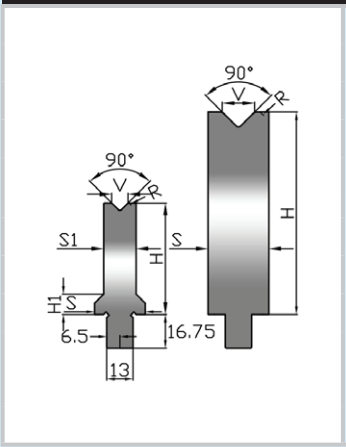


**90°**

| codice articolo item code | V mm | R mm | H-H1 mm | S-S1 mm | max kN/mt | lunghezze *lenghts* mm | kg | mm | kg |
|---|---|---|---|---|---|---|---|---|---|
| USW V 6/90° H 55 (041) | 6 | 1,0 | 55-10 | 25-16 | 1200 | 515 | 4,7 | 550 F | 5,0 |
| USW V 8/90° H 55 (042) | 8 | 1,0 | 55-10 | 25-16 | 1200 | 515 | 4,6 | 550 F | 4,9 |
| USW V10/90° H 55 (043) | 10 | 1,0 | 55-10 | 25-20 | 1200 | 515 | 5,4 | 550 F | 5,7 |
| USW V12/90° H 55 (044) | 12 | 1,0 | 55-10 | 25-20 | 1200 | 515 | 5,3 | 550 F | 5,7 |
| USW V16/90° H 55 (045) | 16 | 1,5 | 55 | 30 | 1200 | 515 | 7,3 | 550 F | 7,8 |
| USW V 6/90° H100 (341) | 6 | 2,0 | 100-10 | 25-16 | 1200 | 515 | 7,6 | 550 F | 8,1 |
| USW V 8/90° H100 (342) | 8 | 2,5 | 100-10 | 25-16 | 1200 | 515 | 7,6 | 550 F | 8,1 |
| USW V10/90° H100 (343) | 10 | 2,5 | 100-10 | 25-20 | 1200 | 515 | 9,0 | 550 F | 9,7 |
| USW V12/90° H100 (344) | 12 | 3,0 | 100-10 | 25-20 | 1200 | 515 | 9,0 | 550 F | 9,6 |
| USW V16/90° H100 (345) | 16 | 3,5 | 100-10 | 30 | 1200 | 515 | 12,7 | 550 F | 13,6 |
| USW V20/90° H100 (346) | 20 | 4,0 | 100-10 | 35 | 1200 | 515 | 14,6 | 550 F | 15,6 |

I valori massimi di forza (kN) si riferiscono a pieghe a 90° - *The maximun force values (kN) refer to 90° bends*

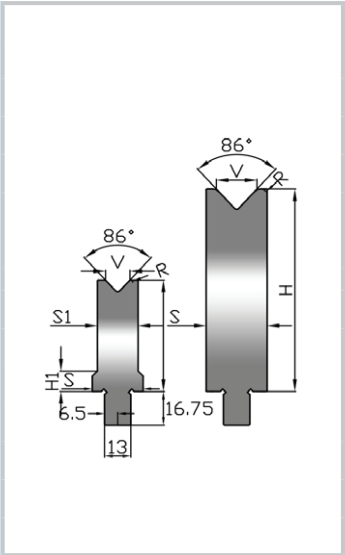


**86°**

| | | | | | | | | | |
|---|---|---|---|---|---|---|---|---|---|
| USW V 4/86° H 55 (024) | 4 | 0.4 | 55-10 | 25-10 | 450 | 515 | 3,5 | 550 F | 3,7 |
| USW V 6/86° H 55 (021) | 6 | 1,0 | 55-10 | 25-16 | 1200 | 515 | 4,7 | 550 F | 5,0 |
| USW V 8/86° H 55 (010) | 8 | 1,0 | 55-10 | 25-16 | 1200 | 515 | 4,6 | 550 F | 4,9 |
| USW V10/86° H 55 (022) | 10 | 1,0 | 55-10 | 25-20 | 1200 | 515 | 5,4 | 550 F | 5,7 |
| USW V12/86° H 55 (011) | 12 | 1,0 | 55-10 | 25-20 | 1200 | 515 | 5,3 | 550 F | 5,7 |
| USW V16/86° H 55 (012) | 16 | 1,5 | 55 | 25 | 1200 | 515 | 6,1 | 550 F | 6,6 |
| USW V20/86° H 55 (023) | 20 | 2,0 | 55 | 30 | 1200 | 515 | 7,1 | 550 F | 7,6 |
| USW V 4/86° H100 (336) | 4 | 0,8 | 100-10 | 25-10 | 450 | 515 | 5,3 | 550 F | 5,7 |
| USW V 6/86° H100 (321) | 6 | 2,0 | 100-10 | 25-16 | 1200 | 515 | 7,6 | 550 F | 8,1 |
| USW V 8/86° H100 (310) | 8 | 2,5 | 100-10 | 25-16 | 1200 | 515 | 7,5 | 550 F | 8,0 |
| USW V10/86° H100 (322) | 10 | 2,5 | 100-10 | 25-20 | 1200 | 515 | 9,0 | 550 F | 9,6 |
| USW V12/86° H100 (311) | 12 | 3,0 | 100-10 | 25-20 | 1200 | 515 | 9,0 | 550 F | 9,6 |
| USW V16/86° H100 (312) | 16 | 3,5 | 100 | 25 | 1200 | 515 | 10,7 | 550 F | 11,4 |
| USW V20/86° H100 (323) | 20 | 4,0 | 100 | 30 | 1200 | 515 | 12,5 | 550 F | 13,,4 |

I valori massimi di forza (kN) si riferiscono a pieghe a 90° - *The maximun force values (kN) refer to 90° bends*

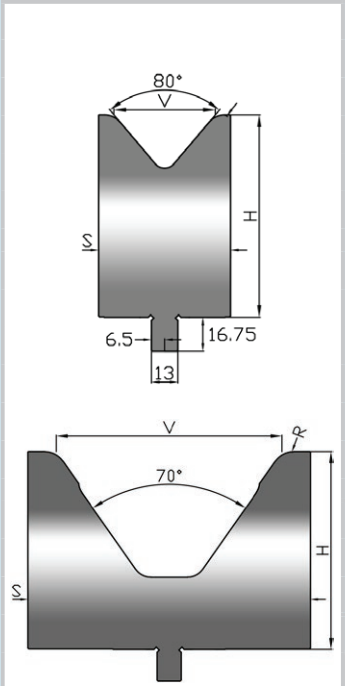


**80°**

| | | | | | | | | | |
|---|---|---|---|---|---|---|---|---|---|
| USW V 24/80°H 55 (013) | 24 | 2,5 | 55 | 35 | 1250 | 515 | 7,9 | 550 F | 8,5 |
| USW V 30/80°H 55 (014) | 30 | 3,0 | 55 | 40 | 1250 | 515 | 8,7 | 550 F | 9,3 |
| USW V 40/80°H 55 (015) | 40 | 4,0 | 55 | 50 | 1250 | 515 | 10,1 | 550 F | 10,7 |
| USW V 50/80°H 55 (035) | 50 | 5,0 | 55 | 75 | 1500 | 515 | 14,6 | 550 F | 15,5 |
| USW V 80/80°H 65 (017) | 80 | 8,0 | 65 | 100 | 1500 | 515 | 19,4 | 255 | 9,6 |
| USW V100/80°H 85 (018) | 100 | 10,0 | 85 | 125 | 1500 | 515 | 31,7 | 255 | 15,7 |
| USW V 24/80°H100 (313) | 24 | 5,0 | 100 | 35 | 1250 | 515 | 14,3 | 550 F | 15,3 |
| USW V 30/80°H100 (324) | 30 | 6,0 | 100 | 40 | 1250 | 515 | 15,9 | 550 F | 17,0 |
| USW V 40/80°H100 (325) | 40 | 8,0 | 100 | 55 | 1250 | 515 | 21,2 | 550 F | 22,6 |
| USW V 50/80°H100 (326) | 50 | 10,0 | 100 | 65 | 1500 | 515 | 24,1 | 550 F | 25,8 |
| USW V 80/80°H100 (317) | 80 | 16,0 | 100 | 105 | 1500 | 515 | 35,5 | 255 | 17,6 |
| USW V100/80°H100 (318) | 100 | 20,0 | 100 | 130 | 1500 | 515 | 41,2 | 255 | 20,4 |

**70°**

| | | | | | | | | | |
|---|---|---|---|---|---|---|---|---|---|
| USW V120/70°H105 (070) | 120 | 12,0 | 105 | 150 | 2500 | 515 | 44,1 | 255 | 21,8 |
| USW V160/70°H140 (071) | 160 | 16,0 | 140 | 200 | 2500 | 515 | 78,1 | 255 | 38,6 |

| | |
|---|---|
| acciaio *steel* | 42CrMo4 T HRC 52÷58 |
| | 550 F = 8 pz / *pcs* mm 20+25+30+35+40+100+100+200 |

## serie USW *series*

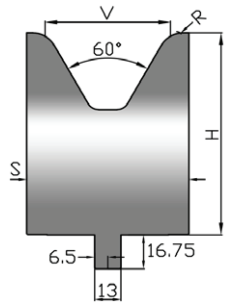


| | codice articolo item code | V mm | R mm | H-H1 mm | S-S1 mm | max kN/mt | lunghezze *lenghts* mm | kg | mm | kg |
|---|---|---|---|---|---|---|---|---|---|---|
| **60°** | USW V 60/60°H 65 (016) | 60 | 6,0 | 65 | 80 | 1250 | 515 | 16,0 | 550 F | 17,1 |
| | USW V 60/60°H100 (327) | 60 | 12,0 | 100 | 80 | 1250 | 515 | 27,3 | 550 F | 29,2 |
| | USW V 80/60°H100 (372) | 80 | 16,0 | 100 | 110 | 2200 | 515 | 34,5 | 255 | 17,1 |
| | USW V100/60°H120 (373) | 100 | 20,0 | 120 | 140 | 2500 | 515 | 51,4 | 255 | 25,4 |
| | tempra profonda - *deep hardening* | | | | | | | | | |
| | USW V120/60°H135 (374) | 120 | 24,0 | 135 | 170 | 2700 | 515 | 68,6 | 255 | 34,0 |
| | USW V160/60°H180 (375) | 160 | 32,0 | 180 | 220 | 3000 | 515 | 116,8 | 255 | 57,8 |
| | USW V200/60°H220 (376) | 200 | 40,0 | 220 | 300 | 3500 | 255 | 98,5 | - | - |

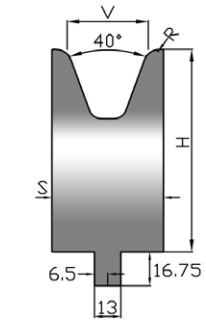


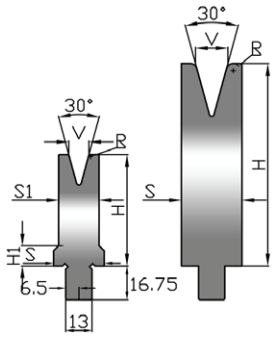


| | | | | | | | | | | |
|---|---|---|---|---|---|---|---|---|---|---|
| **40°** | USW V 30/40°H 55 (031) | 30 | 3,0 | 55 | 40 | 700 | 515 | 7,4 | 550 F | 7,9 |
| | USW V 40/40°H 55 (032) | 40 | 4,0 | 55 | 50 | 800 | 515 | 8,2 | 550 F | 8,7 |
| | USW V 30/40°H100 (328) | 30 | 6,0 | 100 | 45 | 1000 | 515 | 16,7 | 550 F | 17,8 |
| | USW V 40/40°H100 (329) | 40 | 8,0 | 100 | 55 | 1250 | 515 | 19,3 | 550 F | 20,6 |
| **30°** | USW V 6/30° H 55 (061) | 6 | 1,0 | 55-10 | 25-16 | 800 | 515 | 4,6 | 550 F | 4,9 |
| | USW V 8/30° H 55 (051) | 8 | 1,0 | 55-10 | 25-16 | 800 | 515 | 4,5 | 550 F | 4,8 |
| | USW V10/30° H 55 (062) | 10 | 1,0 | 55-10 | 25-20 | 800 | 515 | 5,1 | 550 F | 5,5 |
| | USW V12/30° H 55 (052) | 12 | 1,0 | 55-10 | 25-20 | 800 | 515 | 5,0 | 550 F | 5,3 |
| | USW V16/30° H 55 (053) | 16 | 1,5 | 55 | 30 | 800 | 515 | 6,6 | 550 F | 7,0 |
| | USW V20/30° H 55 (063) | 20 | 2,0 | 55 | 35 | 800 | 515 | 7,2 | 550 F | 7,7 |
| | USW V24/30° H 55 (054) | 24 | 2,5 | 55 | 40 | 800 | 515 | 7,8 | 550 F | 8,3 |
| | USW V 6/30° H100 (361) | 6 | 2,0 | 100-10 | 25-16 | 800 | 515 | 7,5 | 550 F | 8,0 |
| | USW V 8/30° H100 (351) | 8 | 2,5 | 100-10 | 25-16 | 800 | 515 | 7,4 | 550 F | 7,9 |
| | USW V10/30° H100 (362) | 10 | 2,5 | 100-10 | 25-20 | 800 | 515 | 8,8 | 550 F | 9,4 |
| | USW V12/30° H100 (352) | 12 | 3,0 | 100-10 | 25-20 | 800 | 515 | 8,6 | 550 F | 9,2 |
| | USW V16/30° H100 (353) | 16 | 3,5 | 100 | 30 | 800 | 515 | 12,1 | 550 F | 12,9 |
| | USW V20/30° H100 (363) | 20 | 4,0 | 100 | 35 | 800 | 515 | 13,6 | 550 F | 14,5 |
| | USW V24/30° H100 (354) | 24 | 5,0 | 100 | 40 | 800 | 515 | 15,1 | 550 F | 16,1 |
| | acciaio *steel* | 42CrMo4 T HRC 52÷58 | | | | | | | | |
| | 550 F = 8 pz / *pcs* mm 20+25+30+35+40+100+100+200 | | | | | | | | | |

I valori massimi di forza (kN) si riferiscono a pieghe a 90° - *The maximun force values (kN) refer to 90° bends*

## serie USW *series*

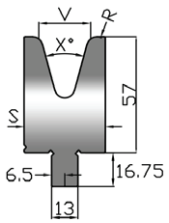


| | codice articolo item code | V mm | R mm | H-H1 mm | S-S1 mm | max kN/mt | lunghezze *lenghts* mm | kg | mm | kg |
|---|---|---|---|---|---|---|---|---|---|---|
| **30°** | USW V 8/30° H 57 (401) | 8 | 2,5 | 57 | 22 | 600 | 515 | 5,7 | 475 F | 5,3 |
| | USW V10/30° H 57 (402) | 10 | 2,5 | 57 | 22 | 600 | 515 | 5,6 | 475 F | 5,1 |
| | USW V12/30° H 57 (403) | 12 | 3,0 | 57 | 22 | 600 | 515 | 5,4 | 475 F | 5,0 |
| | USW V16/30° H 57 (404) | 16 | 3,5 | 57 | 30 | 600 | 515 | 6,8 | 475 F | 6,3 |
| | USW V24/30° H 57 (405) | 24 | 5,0 | 57 | 40 | 600 | 515 | 8,1 | 475 F | 7,5 |
| **40°** | USW V30/40°H 57 (406) | 30 | 6,0 | 57 | 45 | 700 | 515 | 8,9 | 475 F | 8,2 |
| | USW V40/40°H 57 (407) | 40 | 8,0 | 57 | 55 | 800 | 515 | 9,7 | 475 F | 8,9 |
| **60°** | USW V 50/60°H 57 (408) | 50 | 10,0 | 57 | 75 | 1000 | 515 | 14,2 | 475 F | 13,1 |
| | acciaio *steel* | C45 T HRC 52÷58 | | | | | | | | |
| | 475 F = 8 pz / *pcs* mm 20+25+30+35+40+100+100+125 | | | | | | | | | |

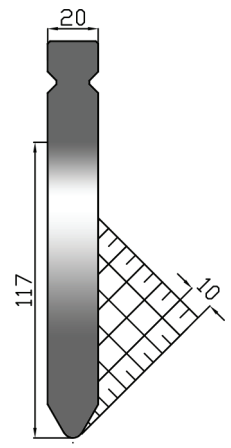


| UST 157S/60° | |
|---|---|
| altezza *height* | mm 157,0 |
| angolo *degree* | 60° |
| raggio *radius* | mm 4,0* |
| max kN/mt | 1800 |
| acciaio *steel* | 42CrMo4 T HRC 52÷58 |
| lunghezze *lenghts* mm | 500 (kg 11,7) |
| | 550F (kg 11,9) |

F = 10 pz / *pcs* mm 25+25+30+35+40+45+50+100+100L+100R

* raggio *radius* mm 2,0-2,5-3,0-**4,0**-4,7-5,0-6,0-6,35-8,0-10,0

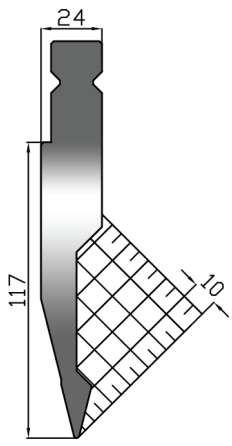


| UST 157X/28° | |
|---|---|
| altezza *height* | mm 157,0 |
| angolo *degree* | 28° |
| raggio *radius* | mm 1,0* |
| max kN/mt | 600 |
| acciaio *steel* | 42CrMo4 T HRC 52÷58 |
| lunghezze *lenghts* mm | 500 (kg 9,8) |
| | 550F (kg 10,0) |

F = 10 pz / *pcs* mm 25+25+30+35+40+45+50+100+100L+100R

* raggio *radius* mm 0,5-**1,0**-1,6-2,0-2,3-2,5-3,0-3,2-4,0

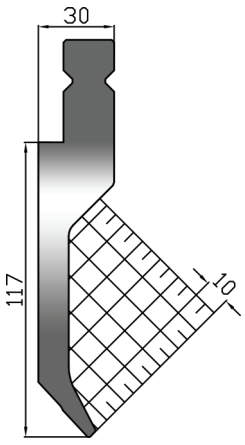


| UST 157DS/86° | |
|---|---|
| altezza *height* | mm 157,0 |
| angolo *degree* | 86° |
| raggio *radius* | mm 1,0* |
| max kN/mt | 400 |
| acciaio *steel* | 42CrMo4 T HRC 52÷58 |
| lunghezze *lenghts* mm | 500 (kg 10,0) |
| | 550F (kg 10,2) |

F = 10 pz / *pcs* mm 25+25+30+35+40+45+50+100+100L+100R

raggio *radius* mm **1,0**

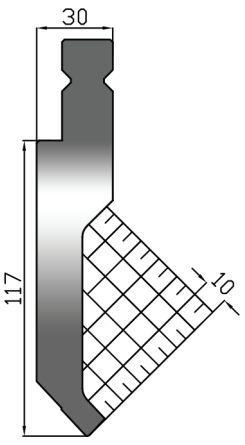


| UST 157D/86° | |
|---|---|
| altezza *height* | mm 157,0 |
| angolo *degree* | 86° |
| raggio *radius* | mm 1,0* |
| max kN/mt | 800 |
| acciaio *steel* | 42CrMo4 T HRC 52÷58 |
| lunghezze *lenghts* mm | 500 (kg 12,1) |
| | 550F (kg 12,4) |

F = 10 pz / *pcs* mm 25+25+30+35+40+45+50+100+100L+100R

* raggio *radius* mm 0,5-**1,0**-1,6-2,0-2,3-2,5-3,0-3,2-4,0

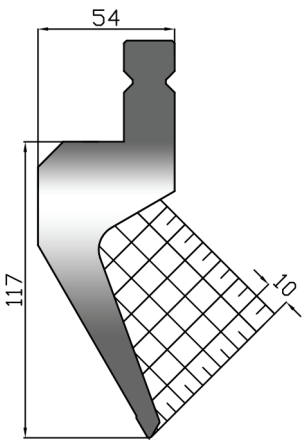


| UST 157C/60° | |
|---|---|
| altezza *height* | mm 157,0 |
| angolo *degree* | 60° |
| raggio *radius* | mm 1,0* |
| max kN/mt | 700 |
| acciaio *steel* | 42CrMo4 T HRC 52÷58 |
| lunghezze *lenghts* mm | 500 (kg 14,0) |
| | 550F (kg 14,2) |

F = 10 pz / *pcs* mm 25+25+30+35+40+45+50+100+100L+100R

raggio *radius* mm **1,0**

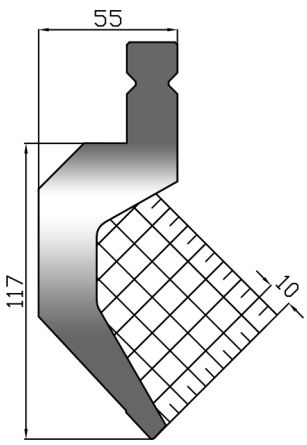


| UST 157C/86° | |
|---|---|
| altezza *height* | mm 157,0 |
| angolo *degree* | 86° |
| raggio *radius* | mm 1,0* |
| max kN/mt | 800 |
| acciaio *steel* | 42CrMo4 T HRC 52÷58 |
| lunghezze *lenghts* mm | 500 (kg 14,8) |
| | 550F (kg 15,1) |

F = 10 pz / *pcs* mm 25+25+30+35+40+45+50+100+100L+100R

* raggio *radius* mm 0,5-**1,0**-1,6-2,0-2,3-2,5-3,0-3,2-4,0-6,0

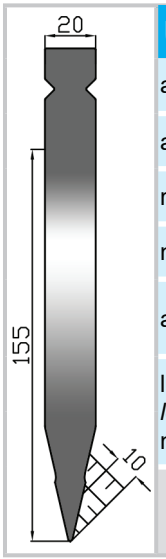


| UST 195S/26°R0,8 | |
|---|---|
| altezza *height* | mm 195,0 |
| angolo *degree* | 26° |
| raggio *radius* | mm 0,8 |
| max kN/mt | 1000 |
| acciaio *steel* | 42CrMo4 T HRC 52÷58 |
| lunghezze *lenghts* mm | 500 (kg 13,5) |
| | 550F(kg13,8) |

F = 10 pz / *pcs*
mm 25+25+30+35+40+45+50+100+100L+100R

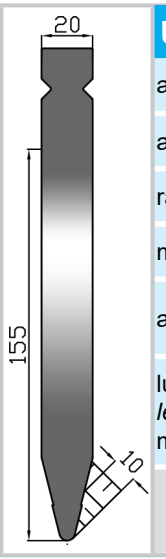


| UST 195S/28°R3,0 | |
|---|---|
| altezza *height* | mm 195,0 |
| angolo *degree* | 28° |
| raggio *radius* | mm 3,0 |
| max kN/mt | 1000 |
| acciaio *steel* | 42CrMo4 T HRC 52÷58 |
| lunghezze *lenghts* mm | 500 (kg 14,1) |
| | 550F(kg14,4) |

F = 10 pz / *pcs*
mm 25+25+30+35+40+45+50+100+100L+100R

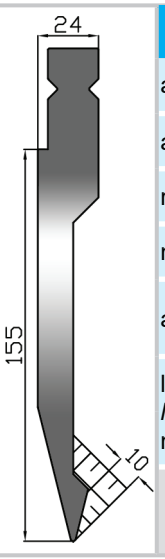


| UST 195X/28°R1,0 | |
|---|---|
| altezza *height* | mm 195,0 |
| angolo *degree* | 28° |
| raggio *radius* | mm 1,0 |
| max kN/mt | 800 |
| acciaio *steel* | 42CrMo4 T HRC 52÷58 |
| lunghezze *lenghts* mm | 500 (kg11,4) |
| | 550F (kg11,6) |

F = 10 pz / *pcs*
mm 25+25+30+35+40+45+50+100+100L+100R

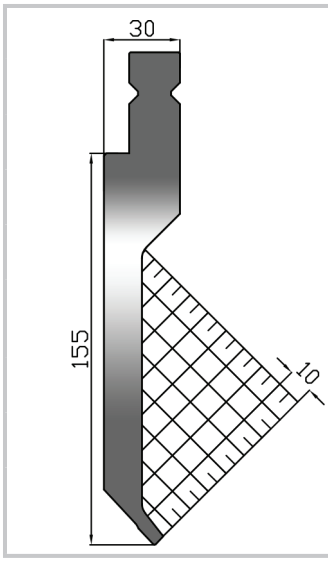


| UST 195D/86°R0,6 | |
|---|---|
| altezza *height* | mm 195,0 |
| angolo *degree* | 86° |
| raggio *radius* | mm 0,6 |
| max kN/mt | 300 |
| acciaio *steel* | 42CrMo4 T HRC 52÷58 |
| lunghezze *lenghts* mm | 500 (kg 13,3) |
| | 550F (kg 13,6) |

F = 10 pz / *pcs* mm 25+25+30+35+40+45+50+100+100L+100R

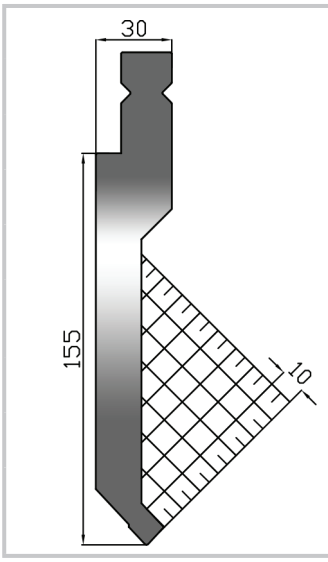


| UST 195D/86°R0,8 | |
|---|---|
| altezza *height* | mm 195,0 |
| angolo *degree* | 86° |
| raggio *radius* | mm 0,8 |
| max kN/mt | 1000 |
| acciaio *steel* | 42CrMo4 T HRC 52÷58 |
| lunghezze *lenghts* mm | 500 (kg 14,6) |
| | 550F (kg 14,9) |

F = 10 pz / *pcs* mm 25+25+30+35+40+45+50+100+100L+100R

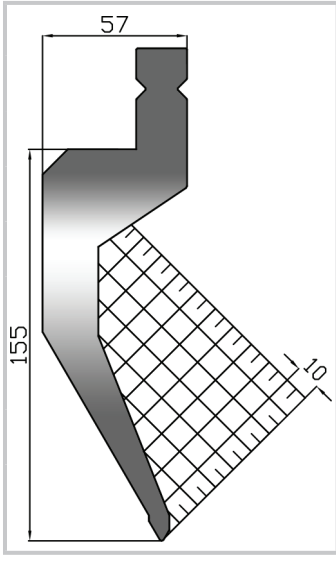


| UST 195C/60°R0,8 | |
|---|---|
| altezza *height* | mm 195,0 |
| angolo *degree* | 60° |
| raggio *radius* | mm 0,8 |
| max kN/mt | 400 |
| acciaio *steel* | 42CrMo4 T HRC 52÷58 |
| lunghezze *lenghts* mm | 500 (kg 16,9) |
| | 550F (kg 17,3) |

F = 10 pz / *pcs* mm 25+25+30+35+40+45+50+100+100L+100R

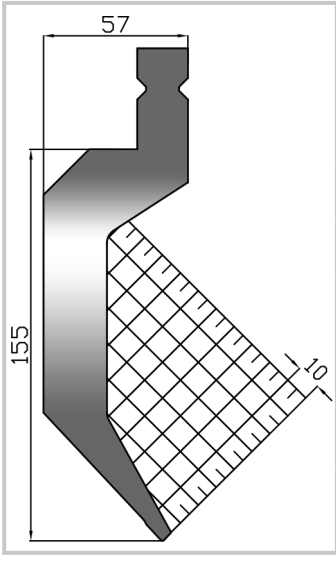


| UST 195C/86°R0,8 | |
|---|---|
| altezza *height* | mm 195,0 |
| angolo *degree* | 86° |
| raggio *radius* | mm 0,8 |
| max kN/mt | 400 |
| acciaio *steel* | 42CrMo4 T HRC 52÷58 |
| lunghezze *lenghts* mm | 500 (kg 18,3) |
| | 550F (kg 18,7) |

F = 10 pz / *pcs* mm 25+25+30+35+40+45+50+100+100L+100R

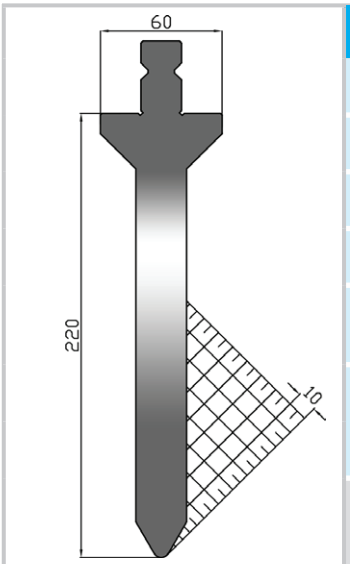


| UST 255S/60° | |
|---|---|
| altezza *height* | mm 255,8 |
| angolo *degree* | 60° |
| raggio *radius* | mm 4,0* |
| max kN/mt | 2500 |
| acciaio *steel* | 42CrMo4 T HRC 52÷58 |
| lunghezze *lenghts* mm | 500 (kg 25,6) |
| | 550F (kg 26,1) |

F = 10 pz / *pcs* mm 25+25+30+35+40+45+50+100+100L+100R

* raggio *radius* mm 2,0-2,5-3,0-**4,0**-4,7-5,0-6,0-6,35-8,0-10,0

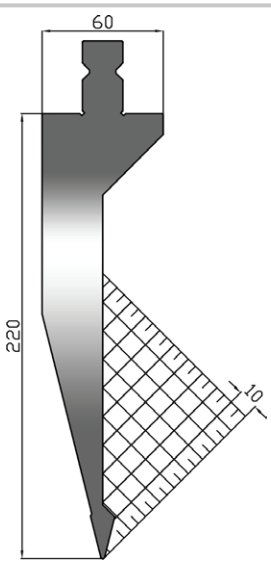


| UST 255X/28° | |
|---|---|
| altezza *height* | mm 255,8 |
| angolo *degree* | 28° |
| raggio *radius* | mm 1,0* |
| max kN/mt | 600 |
| acciaio *steel* | 42CrMo4 T HRC 52÷58 |
| lunghezze *lenghts* mm | 500 (kg 24,7) |
| | 550F (kg 25,2) |

F = 10 pz / *pcs* mm 25+25+30+35+40+45+50+100+100L+100R

* raggio *radius* mm 0,5-**1,0**-1,6-2,0-2,3-2,5-3,0-3,2-4,0

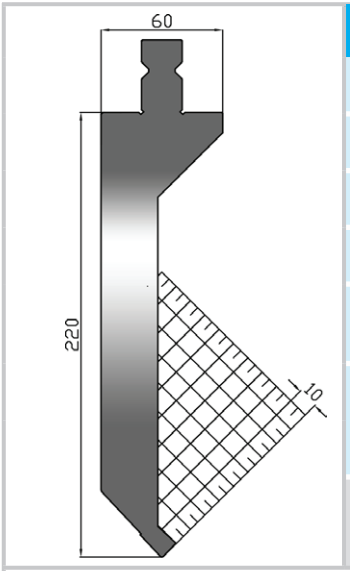


| UST 255D/86° | |
|---|---|
| altezza *height* | mm 255,8 |
| angolo *degree* | 86° |
| raggio *radius* | mm 1,0* |
| max kN/mt | 800 |
| acciaio *steel* | 42CrMo4 T HRC 52÷58 |
| lunghezze *lenghts* mm | 500 (kg 27,9) |
| | 550F (kg 28,5) |

F = 10 pz / *pcs* mm 25+25+30+35+40+45+50+100+100L+100R

* raggio *radius* mm 0,5-**1,0**-1,6-2,0-2,3-2,5-3,0-3,2-4,0

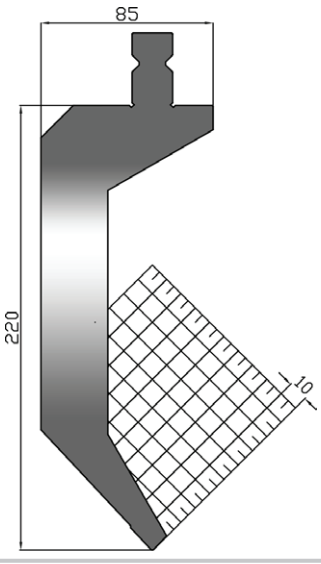


| UST 255C/86° | |
|---|---|
| altezza *height* | mm 255,8 |
| angolo *degree* | 86° |
| raggio *radius* | mm 1,0* |
| max kN/mt | 800 |
| acciaio *steel* | 42CrMo4 T HRC 52÷58 |
| lunghezze *lenghts* mm | 500 (kg 33,1) |
| | 550F (kg 33,7) |

F = 10 pz / *pcs* mm 25+25+30+35+40+45+50+100+100L+100R

* raggio *radius* mm 0,5-**1,0**-1,6-2,0-2,3-2,5-3,0-3,2-4,0-5,0-6,0

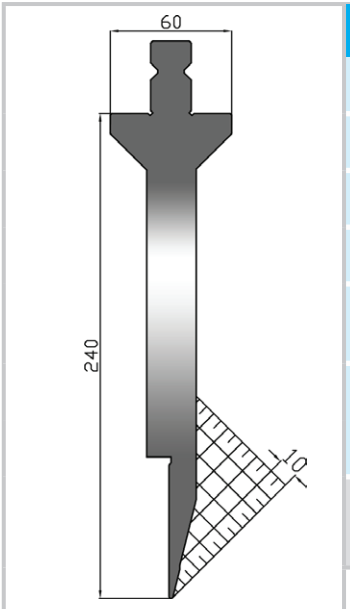


| UST 275SP/28° | |
|---|---|
| altezza *height* | mm 275,8 |
| angolo *degree* | 14° - 28° |
| raggio *radius* | mm 1,0* |
| max kN/mt | 400 |
| acciaio *steel* | 42CrMo4 T HRC 52÷58 |
| lunghezze *lenghts* mm | 500 (kg 24,0) |
| | 550F (kg 24,5) |

F = 10 pz / *pcs* mm 25+25+30+35+40+45+50+100+100L+100R

* raggio *radius* mm 0,5-**1,0**

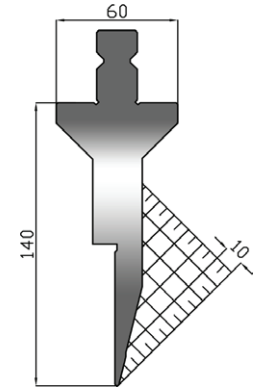


| UST 175SP_28° | |
|---|---|
| altezza *height* | mm 175,8 |
| angolo *degree* | 14° - 28° |
| raggio *radius* | mm 1,0* |
| max kN/mt | 400 |
| acciaio *steel* | 42CrMo4 T HRC 52÷58 |
| lunghezze *lenghts* mm | 500 (kg 14,5) |
| | 550F (kg 14,7) |

F = 10 pz / *pcs* mm 25+25+30+35+40+45+50+100+100L+100R

* raggio *radius* mm 0,5-**1,0**

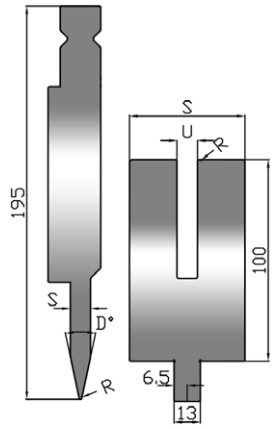


| UST 138 | L utensile superiore - *upper tool* | | | | M utensile inferiore - *lower tool* | | | | |
|---|---|---|---|---|---|---|---|---|---|
| codice articolo item code | H mm | S mm | D° | R mm | max kN/mt | lunghezze *lenghts* | | | |
| | | | | | | mm | kg | mm | kg |
| UST 138 L8 | 195 | 8 | 24° | 0,6 | 800 | 500 | 13,8 | 550 F | 14,1 |
| UST 138 L10 | 195 | 10 | 24° | 0,6 | 800 | 500 | 14,2 | 550 F | 14,4 |
| UST 138 L12 | 195 | 12 | 24° | 0,6 | 800 | 500 | 14,8 | 550 F | 15,1 |
| codice articolo item code | H mm | U mm | S mm | R mm | max kN/mt | lunghezze *lenghts* | | | |
| | | | | | | mm | kg | mm | kg |
| UST 138 M8 | 100 | 8,1 | 50 | 1,0 | 500 | 500 | 18,6 | 550 F | 20,5 |
| UST 138 M10 | 100 | 10,1 | 57 | 1,0 | 500 | 500 | 20,9 | 550 F | 23,0 |
| UST 138 M12 | 100 | 12,1 | 57 | 1,0 | 500 | 500 | 20,5 | 550 F | 22,5 |
| acciaio *steel* | C45 T HRC 52÷58 | **L** 550 F = 10 pz / *pcs* mm 25+25+30+35+40+45+50+100L+100R+100<br>**M** 550 F = 9 pz / *pcs* mm 25+25+30+35+40+45+50+100+200 | | | | | | | |

Si consiglia di utilizzare questi utensili su presse piegatrici sincronizzate in quanto occorre variare rapidamente la corsa della pressa tra la fase di piegatura e quella di schiacciatura. Non è possibile aumentare il raggio della matrice in quanto si potrebbero verificare deformazioni anomale della piega schiacciata.

*These tools are recommended for use on synchronized press brakes, as the press stroke must be rapidly adjusted between the bending and hemming stages. Increasing the lower tool radius may cause deformation of the flattened bend and is therefore not recommended.*

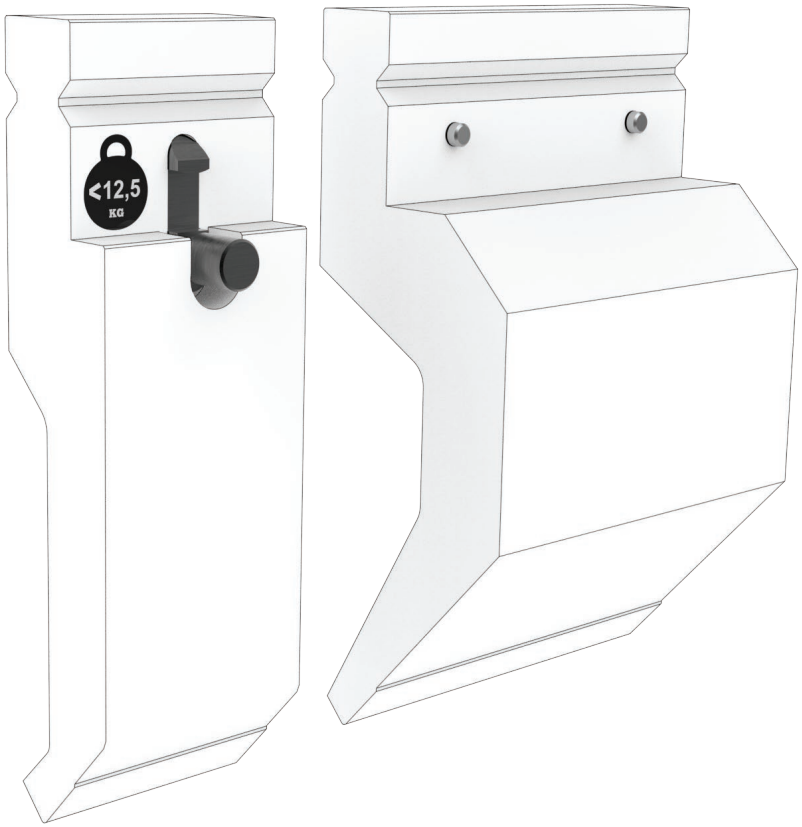


**Gli utensili con peso inferiore a 12,5 kg vengono forniti con uno o due pulsanti**
**Per pesi superiori, gli utensili vengono forniti con spine**

***Tools weighing less than 12.5 kg are supplied with one or two buttons***
***For higher weights, the tools are supplied with pins.***

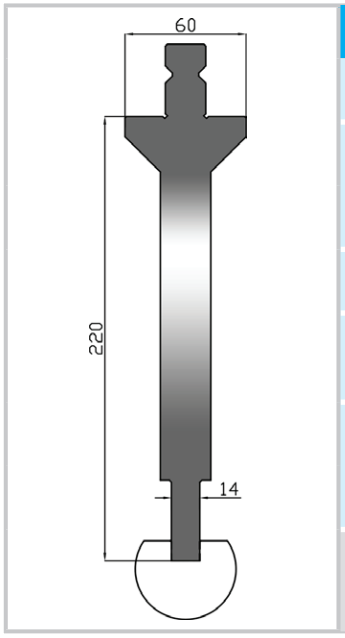


| UST 256 | |
|---|---|
| altezza *height* | mm 220,0 |
| raggio *radius* | min 8 mm |
| | max 50 mm |
| max kN/mt | 800 |
| acciaio *steel* | C45 |
| lunghezze *lenghts* mm | 830 (kg 39,1) |
| | 412 (kg 17,4) |
| mm 830=101,5-209...209-101,5<br>mm 412=101,5-209-101,5 | |

per gli elementi raggiati
consultare la pagina 30

*for radiused elements,*
*refer to page 30*

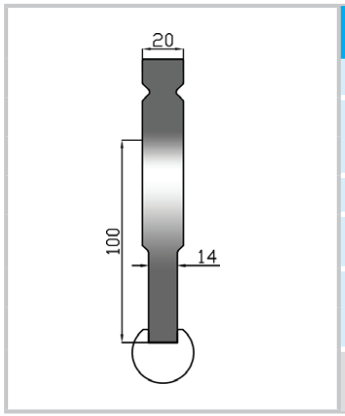


| UST 140 | |
|---|---|
| altezza *height* | mm 100,0 |
| raggio *radius* | min 8 mm |
| | max 50 mm |
| max kN/mt | 800 |
| acciaio *steel* | C45 |
| lunghezze *lenghts* mm | 830 (kg 14,3) |
| | 412 (kg 7,1) |
| mm 830=101,5-209...209-101,5<br>mm 412=101,5-209-101,5 | |

## UTENSILI PER PIEGHE A ZETA - *OFFSET TOOL*

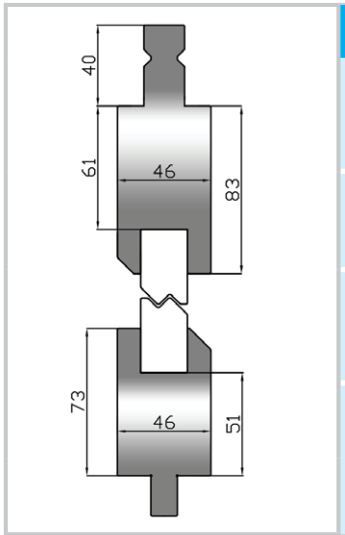


| UST 130 | |
|---|---|
| altezza *height* | mm 83<br>mm 73 |
| max kN/mt | 1000 |
| acciaio *steel* | C45 |
| lunghezze *lenghts* mm | 835 (kg 45,6) |
| | 415 (kg 22,7) |

per gli elementi zeta
consultare la pagina 32

*for offset elements,*
*refer to page 32*

## serie 13 UST *series*

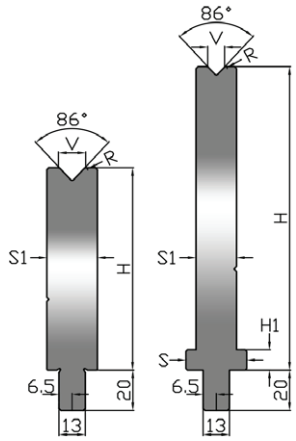


| | codice articolo item code | V mm | R mm | H-H1 mm | S-S1 mm | max kN/mt | lunghezze *lenghts* mm | kg | mm | kg |
|---|---|---|---|---|---|---|---|---|---|---|
| **86°** | UST100 N / 86° V06 | 6 | 0,6 | 100 | 20 | 1000 | 500 | 8,8 | 550 F | 9,6 |
| | UST100 N / 86° V08 | 8 | 0,8 | 100 | 20 | 1000 | 500 | 8,7 | 550 F | 9,6 |
| | UST100 N / 86° V10 | 10 | 1,0 | 100 | 20 | 1000 | 500 | 8,4 | 550 F | 9,3 |
| | UST100 N / 86° V12 | 12 | 1,0 | 100 | 25 | 1000 | 500 | 10,6 | 550 F | 11,7 |
| | UST100 N / 86° V16 | 16 | 1,6 | 100 | 30 | 1000 | 500 | 12,4 | 550 F | 13,7 |
| | UST100 N / 86° V20 | 20 | 2,0 | 100 | 30 | 1000 | 500 | 12,3 | 550 F | 13,5 |
| | UST100 N / 86° V24 | 24 | 2,5 | 100 | 35 | 1000 | 500 | 14,1 | 550 F | 15,5 |
| | UST100 N / 86° V30 | 30 | 3,0 | 100 | 45 | 1000 | 500 | 17,6 | 550 F | 19,4 |
| | UST100 N / 86° V40 | 40 | 3,0 | 100 | 55 | 1200 | 500 | 20,8 | 550 F | 22,8 |
| | UST100 N / 86° V50 | 50 | 3,0 | 100 | 75 | 1500 | 500 | 27,7 | 550 F | 30,4 |
| | UST150 N / 86° V06 | 6 | 0,6 | 150-10 | 30-20 | 1000 | 500 | 13,0 | 550 F | 14,3 |
| | UST150 N / 86° V08 | 8 | 0,8 | 150-10 | 30-20 | 1000 | 500 | 13,0 | 550 F | 14,3 |
| | UST150 N / 86° V10 | 10 | 1,0 | 150-10 | 30-20 | 1000 | 500 | 13,0 | 550 F | 14,3 |
| | UST150 N / 86° V12 | 12 | 1,0 | 150 | 25 | 1000 | 500 | 15,5 | 550 F | 17,0 |
| | UST150 N / 86° V16 | 16 | 1,6 | 150 | 30 | 1000 | 500 | 18,3 | 550 F | 20,1 |
| | UST150 N / 86° V20 | 20 | 2,0 | 150 | 30 | 1000 | 500 | 36,3 | 550 F | 39,9 |

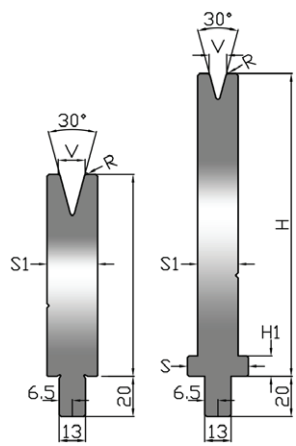


| | | | | | | | | | | |
|---|---|---|---|---|---|---|---|---|---|---|
| **30°** | UST100 N / 30° V06 | 6 | 0,6 | 100 | 20 | 600 | 500 | 8,7 | 550 F | 9,5 |
| | UST100 N / 30° V08 | 8 | 1,0 | 100 | 20 | 500 | 500 | 8,6 | 550 F | 9,4 |
| | UST100 N / 30° V10 | 10 | 1,0 | 100 | 20 | 500 | 500 | 8,7 | 550 F | 9,6 |
| | UST100 N / 30° V12 | 12 | 1,0 | 100 | 25 | 560 | 500 | 10,2 | 550 F | 11,3 |
| | UST100 N / 30° V16 | 16 | 1,6 | 100 | 30 | 680 | 500 | 11,8 | 550 F | 13,0 |
| | UST100 N / 30° V20 | 20 | 2,0 | 100 | 35 | 500 | 500 | 13,2 | 550 F | 14,6 |
| | UST100 N / 30° V24 | 24 | 2,5 | 100 | 40 | 550 | 500 | 14,6 | 550 F | 16,0 |
| | UST100 N / 30° V30 | 30 | 3,0 | 100 | 55 | 850 | 500 | 19,3 | 550 F | 21,2 |
| | UST100 N / 30° V40 | 40 | 5,0 | 100 | 60 | 730 | 500 | 18,8 | 550 F | 20,7 |
| | UST100 N / 30° V50 | 50 | 5,0 | 100 | 75 | 1000 | 500 | 21,5 | 550 F | 23,6 |
| | UST150 N / 30° V06 | 6 | 0,6 | 150-10 | 30-20 | 600 | 500 | 13,0 | 550 F | 14,2 |
| | UST150 N / 30° V08 | 8 | 1,0 | 150-10 | 30-20 | 500 | 500 | 12,8 | 550 F | 14,2 |
| | UST150 N / 30° V10 | 10 | 1,0 | 150-10 | 30-20 | 500 | 500 | 12,7 | 550 F | 14,1 |
| | UST150 N / 30° V12 | 12 | 1,0 | 150 | 25 | 560 | 500 | 15,1 | 550 F | 16,6 |
| | UST150 N / 30° V16 | 16 | 1,6 | 150 | 30 | 680 | 500 | 17,6 | 550 F | 19,4 |
| | UST150 N / 30° V20 | 20 | 2,0 | 150 | 35 | 500 | 500 | 20,1 | 550 F | 22,1 |
| | UST150 N / 30° V24 | 24 | 2,5 | 150 | 40 | 550 | 500 | 22,4 | 550 F | 24,6 |
| | UST150 N / 30° V30 | 30 | 3,0 | 150 | 55 | 850 | 500 | 30,0 | 550 F | 33,0 |
| | UST150 N / 30° V40 | 40 | 5,0 | 150 | 60 | 730 | 500 | 30,5 | 550 F | 33,5 |

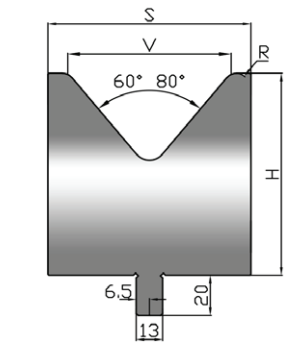


| | | | | | | | | | | |
|---|---|---|---|---|---|---|---|---|---|---|
| **80°** | UST100 N / 80° V24 | 24 | 2,5 | 100 | 35 | 1000 | 500 | 13,9 | 550 F | 15,3 |
| | UST100 N / 80° V30 | 30 | 5,0 | 100 | 45 | 1200 | 500 | 17,3 | 550 F | 19,0 |
| | UST100 N / 80° V40 | 40 | 5,0 | 100 | 55 | 1500 | 500 | 20,3 | 550 F | 22,3 |
| | UST100 N / 80° V50 | 50 | 5,0 | 100 | 65 | 1500 | 500 | 23,1 | 550 F | 25,4 |
| | UST100 N / 80° V60 | 60 | 5,0 | 100 | 75 | 1500 | 500 | 26,1 | 550 F | 28,7 |
| | UST100 N / 80° V70 | 70 | 5,0 | 100 | 85 | 1500 | 300 | 17,0 | 550 F | 31,2 |
| | UST100 N / 80° V80 | 80 | 5,0 | 100 | 100 | 1500 | 300 | 19,6 | 550 F | 35,8 |
| | UST150 N / 80° V24 | 24 | 2,0 | 150 | 35 | 1000 | 500 | 20,7 | 550 F | 22,8 |
| | UST150 N / 80° V30 | 30 | 5,0 | 150 | 45 | 1200 | 500 | 26,0 | 550 F | 28,6 |
| | UST150 N / 80° V40 | 40 | 5,0 | 150 | 55 | 1500 | 500 | 31,0 | 550 F | 34,1 |
| | UST150 N / 80° V50 | 50 | 5,0 | 150 | 65 | 1500 | 500 | 35,8 | 550 F | 39,3 |
| | UST120 N / 80° V90 | 90 | 8,0 | 120 | 110 | 1500 | 200 | 17,2 | 550 F | 47,4 |
| | UST120 N / 80°V100 | 100 | 8,0 | 120 | 120 | 1500 | 200 | 17,8 | 550 F | 48,8 |
| **60°** | UST120 N / 60°V120 | 120 | 8,0 | 120 | 145 | 1600 | 200 | 17,7 | 550 F | 48,7 |

acciaio *steel* — 42CrMo4 T HRC 52÷58

550 F = 9 pz / *pcs* mm 25+25+30+35+40+45+50+100+200

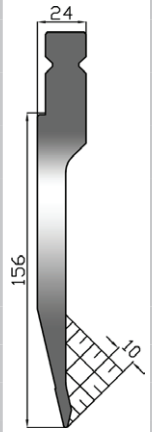


| USL 196/26° R1 | |
|---|---|
| codice *code* | J10W R1 |
| altezza *height* | mm 196,0 |
| angolo *degree* | 26° |
| raggio *radius* | mm 1,0 |
| max kN/mt | 400 |
| acciaio *steel* | 42CrMo4 T HRC 52÷58 |
| lunghezze *lenghts* mm | 510 (kg11,1) |
| | 250 (kg 5,4) |
| | 550F(kg11,1) |

F = 9 pz / *pcs*
mm 25+30+35+40+
45+50+100L+100R+125

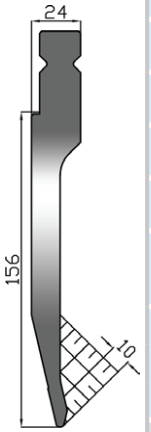


| USL 196/26° R2 | |
|---|---|
| codice *code* | J10W R2 |
| altezza *height* | mm 196,0 |
| angolo *degree* | 26° |
| raggio *radius* | mm 2,0 |
| max kN/mt | 600 |
| acciaio *steel* | 42CrMo4 T HRC 52÷58 |
| lunghezze *lenghts* mm | 510 (kg11,3) |
| | 250 (kg 5,6) |
| | 550F(kg11,3) |

F = 9 pz / *pcs*
mm 25+30+35+40+
45+50+100L+100R+125

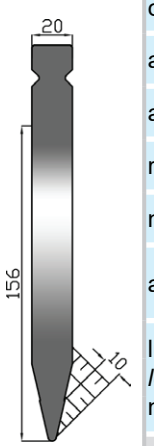


| USL 196/26° R2 | |
|---|---|
| codice *code* | R10W R2 |
| altezza *height* | mm 196,0 |
| angolo *degree* | 26° |
| raggio *radius* | mm 2,0 |
| max kN/mt | 800 |
| acciaio *steel* | 42CrMo4 T HRC 52÷58 |
| lunghezze *lenghts* mm | 510 (kg14,2) |
| | 250 (kg 6,9) |
| | 550F(kg14,2) |

F = 9 pz / *pcs*
mm 25+30+35+40+
45+50+100L+100R+125

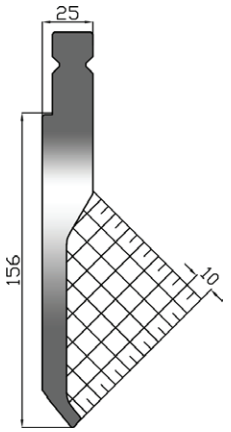


| USL 196/78° R1 | |
|---|---|
| codice *code* | E10W R1 |
| altezza *height* | mm 196,0 |
| angolo *degree* | 78° |
| raggio *radius* | mm 1,0 |
| max kN/mt | 400 |
| acciaio *steel* | 42CrMo4 T HRC 52÷58 |
| lunghezze *lenghts* mm | 510 (kg 12,8) |
| | 250 (kg 6,3) |
| | 550F(kg 12,8) |

F = 9 pz / *pcs*
mm 25+30+35+40+
45+50+100L+100R+125

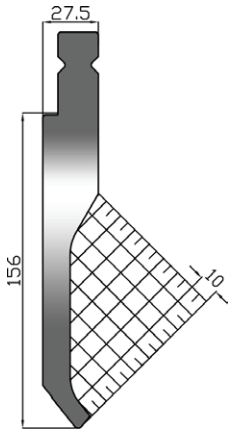


| USL 196/78° R2 | |
|---|---|
| codice *code* | E10W R2 |
| altezza *height* | mm 196,0 |
| angolo *degree* | 78° |
| raggio *radius* | mm 2,0 |
| max kN/mt | 680 |
| acciaio *steel* | 42CrMo4 T HRC 52÷58 |
| lunghezze *lenghts* mm | 510 (kg 14,0) |
| | 250 (kg 6,9) |
| | 550F(kg 14,0) |

F = 9 pz / *pcs*
mm 25+30+35+40+
45+50+100L+100R+125

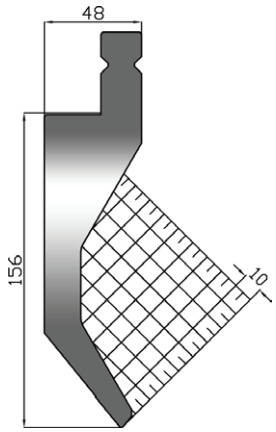


| USL 196/78° R1 | |
|---|---|
| codice *code* | D10W R1 |
| altezza *height* | mm 196,0 |
| angolo *degree* | 78° |
| raggio *radius* | mm 1,0 |
| max kN/mt | 400 |
| acciaio *steel* | 42CrMo4 T HRC 52÷58 |
| lunghezze *lenghts* mm | 510 (kg 18,5) |
| | 250 (kg 9,0) |
| | 550F(kg 18,5) |

F = 9 pz / *pcs*
mm 25+30+35+40+
45+50+100L+100R+125

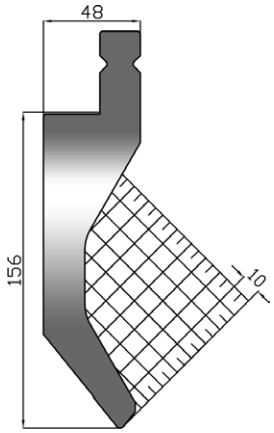


| USL 196/78° R2 | |
|---|---|
| codice *code* | D10W R2 |
| altezza *height* | mm 196,0 |
| angolo *degree* | 78° |
| raggio *radius* | mm 2,0 |
| max kN/mt | 750 |
| acciaio *steel* | 42CrMo4 T HRC 52÷58 |
| lunghezze *lenghts* mm | 510 (kg 19,8) |
| | 250 (kg 9,7) |
| | 550F(kg 19.8) |

F = 9 pz / *pcs*
mm 25+30+35+40+
45+50+100L+100R+125

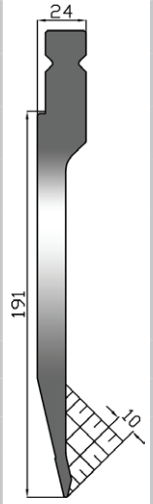


| USL 231/26° R1 | |
|---|---|
| codice *code* | J15W R1 |
| altezza *height* | mm 231,0 |
| angolo *degree* | 26° |
| raggio *radius* | mm 1,0 |
| max kN/mt | 400 |
| acciaio *steel* | 42CrMo4 T HRC 52÷58 |
| lunghezze *lenghts* mm | 510 (kg13,0) |
| | 250 (kg 6,4) |
| | 550F(kg13,0) |

F = 9 pz / *pcs*
mm 25+30+35+40+
45+50+100L+100R+125

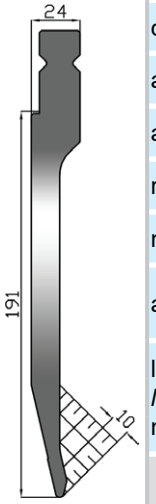


| USL 231/26° R2 | |
|---|---|
| codice *code* | J15W R2 |
| altezza *height* | mm 231,0 |
| angolo *degree* | 26° |
| raggio *radius* | mm 2,0 |
| max kN/mt | 600 |
| acciaio *steel* | 42CrMo4 T HRC 52÷58 |
| lunghezze *lenghts* mm | 510 (kg13,3) |
| | 250 (kg 6,5) |
| | 550F(kg13,3) |

F = 9 pz / *pcs*
mm 25+30+35+40+
45+50+100L+100R+125

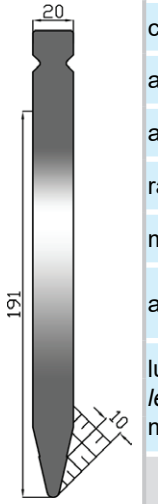


| USL 231/26° R3 | |
|---|---|
| codice *code* | R15W R3 |
| altezza *height* | mm 231,0 |
| angolo *degree* | 26° |
| raggio *radius* | mm 3,0 |
| max kN/mt | 1200 |
| acciaio *steel* | 42CrMo4 T HRC 52÷58 |
| lunghezze *lenghts* mm | 510 (kg17,2) |
| | 250 (kg 8,4) |
| | 550F(kg17,2) |

F = 9 pz / *pcs*
mm 25+30+35+40+
45+50+100L+100R+125

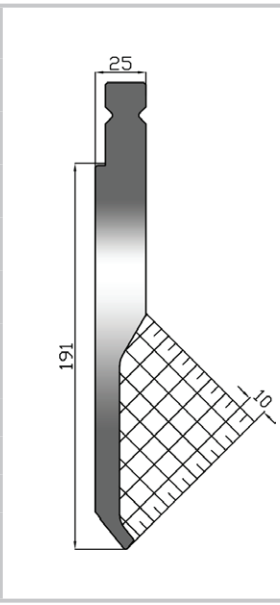


| USL 231/78° R1 | |
|---|---|
| codice *code* | E15W R1 |
| altezza *height* | mm 231,0 |
| angolo *degree* | 78° |
| raggio *radius* | mm 1,0 |
| max kN/mt | 400 |
| acciaio *steel* | 42CrMo4 T HRC 52÷58 |
| lunghezze *lenghts* mm | 510 (kg 16,3) |
| | 250 (kg 8,0) |
| | 550F(kg 16,3) |

F = 9 pz / *pcs*
mm 25+30+35+40+
45+50+100L+100R+125

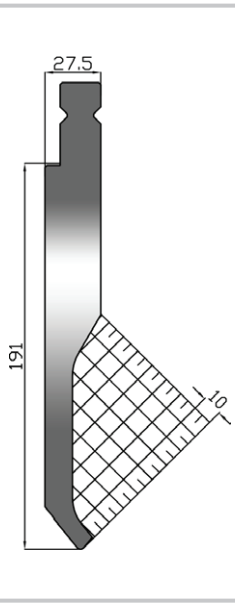


| USL 196/78° R2 | |
|---|---|
| codice *code* | E15W R2 |
| altezza *height* | mm 231,0 |
| angolo *degree* | 78° |
| raggio *radius* | mm 2,0 |
| max kN/mt | 680 |
| acciaio *steel* | 42CrMo4 T HRC 52÷58 |
| lunghezze *lenghts* mm | 510 (kg 17,9) |
| | 250 (kg 8,8) |
| | 550F(kg 17,9) |

F = 9 pz / *pcs*
mm 25+30+35+40+
45+50+100L+100R+125

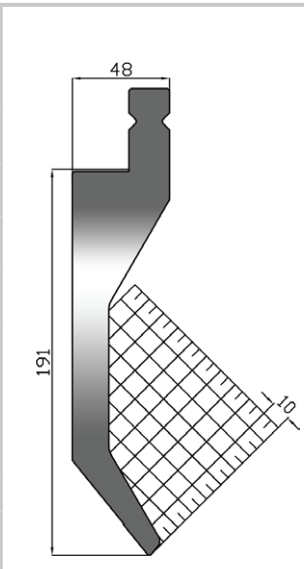


| USL 231/78° R1 | |
|---|---|
| codice *code* | D15W R1 |
| altezza *height* | mm 231,0 |
| angolo *degree* | 78° |
| raggio *radius* | mm 1,0 |
| max kN/mt | 400 |
| acciaio *steel* | 42CrMo4 T HRC 52÷58 |
| lunghezze *lenghts* mm | 510 (kg 20,9) |
| | 250 (kg 10,2) |
| | 550F(kg 20,9) |

F = 9 pz / *pcs*
mm 25+30+35+40+
45+50+100L+100R+125

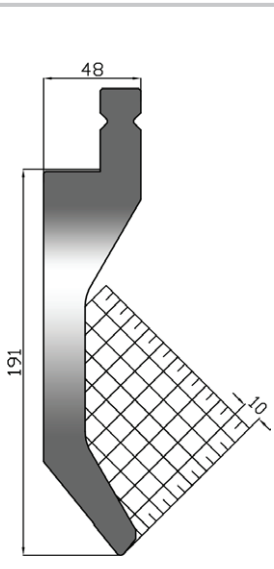


| USL 196/78° R2 | |
|---|---|
| codice *code* | D15W R2 |
| altezza *height* | mm 231,0 |
| angolo *degree* | 78° |
| raggio *radius* | mm 2,0 |
| max kN/mt | 750 |
| acciaio *steel* | 42CrMo4 T HRC 52÷58 |
| lunghezze *lenghts* mm | 510 (kg 22,6) |
| | 250 (kg 11,1) |
| | 550F(kg 22,6) |

F = 9 pz / *pcs*
mm 25+30+35+40+
45+50+100L+100R+125

## serie 12,7 USL *series*

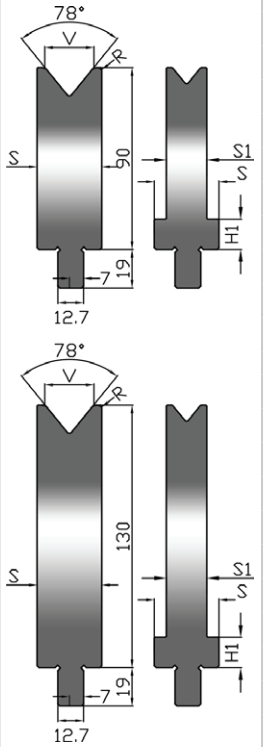


**78°**

| codice articolo item code | V mm | R mm | H-H1 mm | S-S1 mm | max kN/mt | lunghezze *lenghts* mm | kg | mm | kg | mm | kg |
|---|---|---|---|---|---|---|---|---|---|---|---|
| USL 109 L/78° V06 | 6 | 0,8 | 75-15 | 26-10 | 280 | 510 | 5,4 | 250 | 2,7 | 550 F | 5,9 |
| USL 109 L/78° V08 | 8 | 0,8 | 75-15 | 26-12 | 320 | 510 | 6,0 | 250 | 2,9 | 550 F | 6,5 |
| USL 109 L/78° V10 | 10 | 1,0 | 75-15 | 26-14 | 360 | 510 | 6,6 | 250 | 3,2 | 550 F | 7,1 |
| USL 109 L/78° V12 | 12 | 1,2 | 75-15 | 26-18 | 500 | 510 | 7,7 | 250 | 3,8 | 550 F | 8,3 |
| USL 109 L/78° V16 | 16 | 1,6 | 90 | 25 | 700 | 510 | 9,6 | 250 | 4,7 | 550 F | 10,4 |
| USL 109 L/78° V20 | 20 | 2,0 | 90 | 30 | 750 | 510 | 11,2 | 250 | 5,5 | 550 F | 12,1 |
| USL 109 L/78° V24 | 24 | 2,4 | 90 | 32 | 910 | 510 | 11,7 | 250 | 5,8 | 550 F | 12,7 |
| USL 109 L/78° V30 | 30 | 3,0 | 90 | 40 | 1150 | 510 | 14,2 | 250 | 7,0 | 550 F | 15,3 |
| USL 109 L/78° V40 | 40 | 4,0 | 90 | 50 | 1350 | 510 | 17,0 | 250 | 8,3 | 550 F | 18,3 |
| USL 109 L/78° V50 | 50 | 4,0 | 90 | 65 | 1800 | 510 | 21,3 | 250 | 10,4 | 550 F | 23,0 |
| USL 109 L/78° V60 | 60 | 5,0 | 90 | 75 | 2000 | 510 | 23,6 | 250 | 11,6 | 550 F | 25,4 |
| USL 109 L/78° V80 | 80 | 6,0 | 90 | 95 | 2300 | 510 | 27,4 | 250 | 13,5 | 550 F | 29,6 |
| USL 109 L/78° V100 | 100 | 6,0 | 90 | 125 | 3400 | 510 | 33,9 | 250 | 16,6 | 550 F | 36,6 |
| USL 149 L/78° V06 | 6 | 0,8 | 115-15 | 26-10 | 280 | 510 | 7,0 | 250 | 3,5 | 550 F | 7,6 |
| USL 149 L/78° V08 | 8 | 0,8 | 115-15 | 26-12 | 320 | 510 | 7,9 | 250 | 3,9 | 550 F | 8,5 |
| USL 149 L/78° V10 | 10 | 1,0 | 115-15 | 26-14 | 360 | 510 | 8,8 | 250 | 4,3 | 550 F | 9,5 |
| USL 149 L/78° V12 | 12 | 1,2 | 115-15 | 26-18 | 500 | 510 | 10,6 | 5,2 | 5,2 | 550 F | 11,4 |
| USL 149 L/78° V16 | 16 | 1,6 | 130 | 25 | 700 | 510 | 13,6 | 250 | 6,7 | 550 F | 14,6 |
| USL 149 L/78° V20 | 20 | 2,0 | 130 | 30 | 750 | 510 | 16,0 | 250 | 7,8 | 550 F | 17,2 |
| USL 149 L/78° V24 | 24 | 2,4 | 130 | 32 | 910 | 510 | 16,8 | 250 | 8,2 | 550 F | 18,1 |
| USL 149 L/78° V30 | 30 | 3,0 | 130 | 40 | 1150 | 510 | 20,6 | 250 | 10,1 | 550 F | 22,2 |
| USL 149 L/78° V40 | 40 | 4,0 | 130 | 50 | 1350 | 510 | 24,9 | 250 | 12,2 | 550 F | 26,9 |
| USL 149 L/78° V50 | 50 | 4,0 | 130 | 65 | 1800 | 510 | 31,6 | 250 | 15,5 | 550 F | 34,1 |
| USL 149 L/78° V60 | 60 | 5,0 | 130 | 75 | 2000 | 510 | 35,5 | 250 | 17,4 | 550 F | 38,3 |
| USL 149 L/78° V80 | 80 | 6,0 | 130 | 95 | 2300 | 510 | 42,6 | 250 | 20,9 | 550 F | 45,9 |
| USL 149 L/78° V100 | 100 | 6,0 | 130 | 125 | 3400 | 510 | 53,8 | 250 | 26,4 | 550 F | 58,1 |
| USL 149 L/78° V120 | 120 | 8,0 | 130 | 140 | 2700 | 510 | 55,9 | 250 | 27,4 | 550 F | 60,2 |

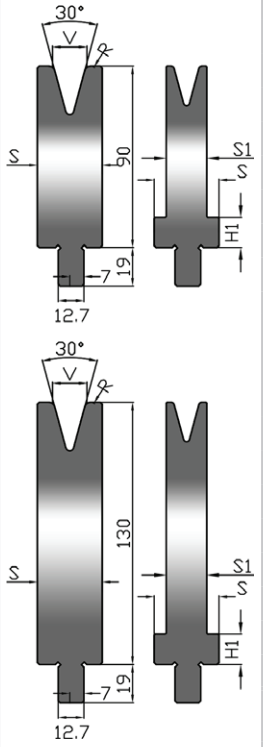


**30°**

| | | | | | | | | | | | |
|---|---|---|---|---|---|---|---|---|---|---|---|
| USL 109 L/30° V06 | 6 | 0,8 | 75-15 | 26-14 | 250 | 510 | 6,6 | 250 | 3,2 | 550 F | 7,1 |
| USL 109 L/30° V08 | 8 | 0,8 | 75-15 | 26-16 | 260 | 510 | 7,1 | 250 | 3,5 | 550 F | 7,6 |
| USL 109 L/30° V10 | 10 | 1,0 | 75-15 | 26-22 | 360 | 510 | 8,7 | 250 | 4,3 | 550 F | 9,4 |
| USL 109 L/30° V12 | 12 | 1,2 | 75-15 | 26 | 460 | 510 | 9,8 | 250 | 4,8 | 550 F | 10,5 |
| USL 109 L/30° V16 | 16 | 1,6 | 90 | 30 | 510 | 510 | 10,8 | 250 | 5,3 | 550 F | 11,6 |
| USL 109 L/30° V20 | 20 | 2,0 | 90 | 40 | 680 | 510 | 13,9 | 250 | 6,8 | 550 F | 15,0 |
| USL 109 L/30° V24 | 24 | 2,4 | 90 | 46 | 930 | 510 | 15,5 | 250 | 7,6 | 550 F | 16,7 |
| USL 109 L/30° V30 | 30 | 3,0 | 90 | 56 | 1100 | 510 | 18,0 | 250 | 8,8 | 550 F | 19,4 |
| USL 109 L/30° V40 | 40 | 4,0 | 90 | 75 | 1400 | 510 | 22,5 | 250 | 11,0 | 550 F | 24,2 |
| USL 109 L/30° V50 | 50 | 4,0 | 90 | 90 | 1350 | 510 | 24,9 | 250 | 12,2 | 550 F | 26,8 |
| USL 149 L/30° V06 | 6 | 0,8 | 115-15 | 26-14 | 250 | 510 | 8,8 | 250 | 4,5 | 550 F | 9,3 |
| USL 149 L/30° V08 | 8 | 0,8 | 115-15 | 26-16 | 260 | 510 | 9,6 | 250 | 4,7 | 550 F | 10,4 |
| USL 149 L/30° V10 | 10 | 1,0 | 115-15 | 26-22 | 360 | 510 | 12,2 | 250 | 6,0 | 550 F | 13,2 |
| USL 149 L/30° V12 | 12 | 1,2 | 115-15 | 26 | 460 | 510 | 13,9 | 250 | 6,8 | 550 F | 15,0 |
| USL 149 L/30° V16 | 16 | 1,6 | 130 | 30 | 510 | 510 | 15,6 | 250 | 7,6 | 550 F | 16,8 |
| USL 149 L/30° V20 | 20 | 2,0 | 130 | 40 | 680 | 510 | 20,2 | 250 | 9,9 | 550 F | 21,8 |
| USL 149 L/30° V24 | 24 | 2,4 | 130 | 46 | 930 | 510 | 22,8 | 250 | 11,2 | 550 F | 24,6 |
| USL 149 L/30° V30 | 30 | 3,0 | 130 | 56 | 1100 | 510 | 26,9 | 250 | 13,2 | 550 F | 29,0 |
| USL 149 L/30° V40 | 40 | 4,0 | 130 | 75 | 1400 | 510 | 34,4 | 250 | 16,9 | 550 F | 37,1 |
| USL 149 L/30° V50 | 50 | 4,0 | 130 | 90 | 1350 | 510 | 39,2 | 250 | 19,,2 | 550 F | 42,3 |
| USL 149 L/30° V60 | 60 | 5,0 | 130 | 95 | 1550 | 510 | 38,1 | 250 | 18,7 | 550 F | 41,1 |

| acciaio *steel* | 42CrMo4 T HRC 52÷58 |
|---|---|

550 F = 12 pz / *pcs* mm 20+20+25+25+30+35+40+40+45+75+75+120

## serie 12,7 USL *series*

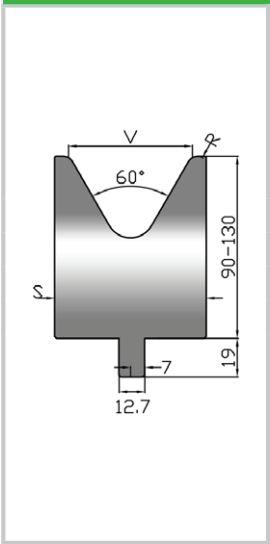


**60°**

| codice articolo item code | V mm | R mm | H-H1 mm | S-S1 mm | max kN/mt | lunghezze *lenghts* mm | kg | mm | kg | mm | kg |
|---|---|---|---|---|---|---|---|---|---|---|---|
| USL 109 L/60° V30 | 30 | 3,0 | 109 | 42 | 1050 | 510 | 14,5 | 250 | 7,1 | 550 F | 15,6 |
| USL 109 L/60° V40 | 40 | 3,0 | 109 | 55 | 1300 | 510 | 18,0 | 250 | 8,8 | 550 F | 19,4 |
| USL 109 L/60° V50 | 50 | 4,0 | 109 | 70 | 1780 | 510 | 21,9 | 250 | 10,7 | 550 F | 23,0 |
| USL 109 L/60° V60 | 60 | 5,0 | 109 | 75 | 1700 | 510 | 33,0 | 250 | 16,2 | 550 F | 35,6 |
| USL 109 L/60° V80 | 80 | 6,0 | 109 | 110 | 1850 | 510 | 29,8 | 250 | 14,6 | 550 F | 32,2 |
| USL 149 L/60° V30 | 30 | 3,0 | 130 | 42 | 1050 | 510 | 21,2 | 250 | 10,4 | 550 F | 22,8 |
| USL 149 L/60° V40 | 40 | 4,0 | 130 | 55 | 1300 | 510 | 26,8 | 250 | 13,3 | 550 F | 28,9 |
| USL 149 L/60° V50 | 50 | 4,0 | 130 | 70 | 1780 | 510 | 33,0 | 250 | 16,2 | 550 F | 35,6 |
| USL 149 L/60° V60 | 60 | 5,0 | 130 | 75 | 1700 | 510 | 33,8 | 250 | 16,6 | 550 F | 36,5 |
| USL 149 L/60° V80 | 80 | 6,0 | 130 | 110 | 2500 | 510 | 47,3 | 250 | 23,2 | 550 F | 51,1 |
| USL 149 L/60° V100 | 100 | 6,0 | 130 | 125 | 2700 | 510 | 49,4 | 250 | 24,2 | 550 F | 53,3 |
| USL 149 L/60° V120 | 120 | 8,0 | 130 | 140 | 2200 | 510 | 50,4 | 250 | 24,7 | 550 F | 54,4 |
| acciaio *steel* | 42CrMo4 T HRC 52÷58 | | | | | | | | | | |
| 550 F = 12 pz / *pcs* mm 20+20+25+25+30+35+40+40+45+75+75+120 | | | | | | | | | | | |

## UTENSILI PIEGASCHIACCIA - *HEMMING TOOLS*

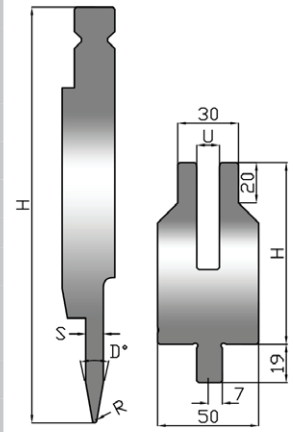


**USLP** utensile superiore - *upper tool* **USL** utensile inferiore - *lower tool*

| codice articolo item code | H mm | S mm | D° | R mm | max kN/mt | lunghezze *lenghts* mm | kg | mm | kg | mm | kg |
|---|---|---|---|---|---|---|---|---|---|---|---|
| USLP 10 W8 | 206 | 8 | 20° | 1,0 | 400 | 510 | 15,4 | 250 | 7,6 | 550 F | 15,4 |
| USLP 10 W10 | 206 | 10 | 20° | 1,0 | 400 | 510 | 15,9 | 250 | 7,8 | 550 F | 15,9 |
| USLP 10 W12 | 206 | 12 | 20° | 1,0 | 400 | 510 | 17,0 | 250 | 8,3 | 550 F | 17,0 |
| USLP 15 W8 | 251 | 8 | 20° | 1,0 | 400 | 510 | 20,1 | 250 | 9,8 | 550 F | 20,1 |
| USLP 15 W10 | 251 | 10 | 20° | 1,0 | 400 | 510 | 20,5 | 250 | 10,1 | 550 F | 20,5 |
| USLP 15 W12 | 251 | 12 | 20° | 1,0 | 400 | 510 | 22,0 | 250 | 10,8 | 550 F | 22,0 |

| codice articolo item code | H mm | U mm | S mm | R mm | max kN/mt | lunghezze *lenghts* mm | kg | mm | kg | mm | kg |
|---|---|---|---|---|---|---|---|---|---|---|---|
| USL109 U8 | 109 | 8,1 | 50 | 1,0 | 350 | 510 | 15,3 | 250 | 7,5 | 550 F | 16,5 |
| USL109 U10 | 109 | 10,1 | 50 | 1,0 | 350 | 510 | 14,9 | 250 | 7,3 | 550 F | 16,1 |
| USL109 U12 | 109 | 12,1 | 50 | 1,0 | 350 | 510 | 14,5 | 250 | 7,1 | 550 F | 15,6 |
| USL149 U8 | 149 | 8,1 | 50 | 1,0 | 350 | 510 | 23,3 | 250 | 11,4 | 550 F | 25,1 |
| USL149 U10 | 149 | 10,1 | 50 | 1,0 | 350 | 510 | 22,9 | 250 | 11,2 | 550 F | 24,7 |
| USL149 U12 | 149 | 12,1 | 50 | 1,0 | 350 | 510 | 22,4 | 250 | 11,0 | 550 F | 24,2 |

| | | |
|---|---|---|
| acciaio *steel* | 42CrMo4 T HRC 52÷58 | **L** 550 F = 9 pz / *pcs* mm 25+30+35+40+45+50+100L+100R+125 |
| | | **M** 550 F = 9 pz / *pcs* mm 25+30+35+40+45+50+100+100+125 |

Si consiglia di utilizzare questi utensili su presse piegatrici sincronizzate in quanto occorre variare rapidamente la corsa della pressa tra la fase di piegatura e quella di schiacciatura. Non è possibile aumentare il raggio della matrice in quanto si potrebbero verificare deformazioni anomale della piega schiacciata.

*These tools are recommended for use on synchronized press brakes, as the press stroke must be rapidly adjusted between the bending and hemming stages. Increasing the lower tool radius may cause deformation of the flattened bend and is therefore not recommended.*

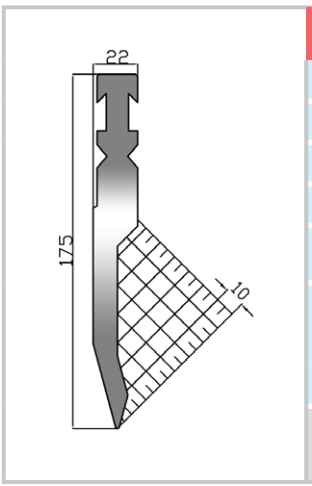


## USB 175/30° R1,0 / RFA

| | |
|---|---|
| altezza *height* | mm 175,0 |
| angolo *degree* | 30° |
| raggio *radius* | mm 1,0 |
| max kN/mt | 800 |
| acciaio *steel* | 42CrMo4 T HRC 52÷58 |
| lunghezze *lenghts* mm | 1000 (kg 19,1) |
| | 500 (kg 9,6) |
| | 1100F (kg 20,2) |

1100 F=13 pz / *pcs* mm 10+15+ 20+30+40+50+60+75+100+ 100L+100R+200+300

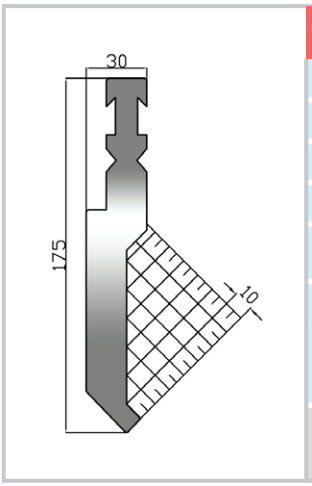


## USB 175/88°D R1,0 / RFA

| | |
|---|---|
| altezza *height* | mm 175,0 |
| angolo *degree* | 88° |
| raggio *radius* | mm 1,0 |
| max kN/mt | 1000 |
| acciaio *steel* | 42CrMo4 T HRC 52÷58 |
| lunghezze *lenghts* mm | 1000 (kg 25,7) |
| | 500 (kg 12,8) |
| | 1100F (kg 27,2) |

1100 F=13 pz / *pcs* mm 10+15+ 20+30+40+50+60+75+100+ 100L+100R+200+300

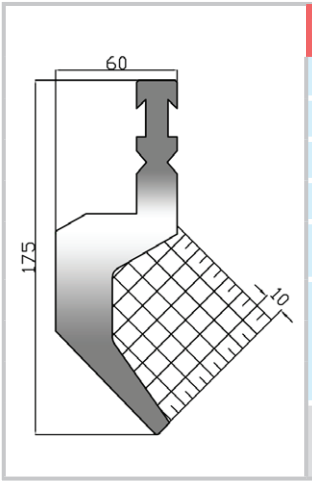


## USB 175/88°C R1,5 / RFA

| | |
|---|---|
| altezza *height* | mm 175,0 |
| angolo *degree* | 88° |
| raggio *radius* | mm 1,5 |
| max kN/mt | 500 |
| acciaio *steel* | 42CrMo4 T HRC 52÷58 |
| lunghezze *lenghts* mm | 1000 (kg 32,6) |
| | 500 (kg 16,3) |
| | 1100F (kg 34,6) |

1100 F=13 pz / *pcs* mm 10+15+ 20+30+40+50+60+75+100+ 100L+100R+200+300

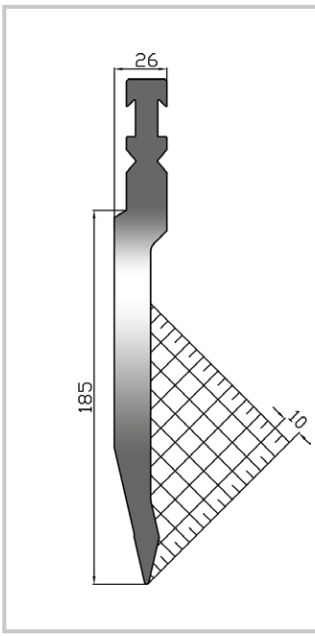


## USB 250/26° R1,0 / RFA

| | |
|---|---|
| altezza *height* | mm 250,0 |
| angolo *degree* | 26° |
| raggio *radius* | mm 1,0 |
| max kN/mt | 900 |
| acciaio *steel* | 42CrMo4 T HRC 52÷58 |
| lunghezze *lenghts* mm | 508 (kg 16,2) |
| | 1100F (kg 33,7) |

1100 F = 9 pz / *pcs* mm 10+15+ 20+30+50+200L+100R+300+375

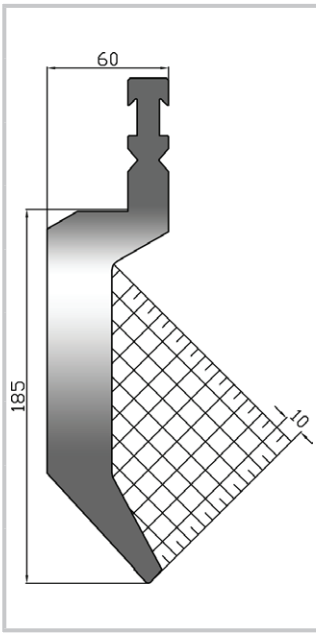


## USB 250/85° R1,5 / RFA

| | |
|---|---|
| altezza *height* | mm 250,0 |
| angolo *degree* | 85° |
| raggio *radius* | mm 1,5 |
| max kN/mt | 1000 |
| acciaio *steel* | 42CrMo4 T HRC 52÷58 |
| lunghezze *lenghts* mm | 508 (kg 26,9) |
| | 1100F (kg 56,0) |

1100 F = 9 pz / *pcs* mm 10+15+ 20+30+50+200L+100R+300+375

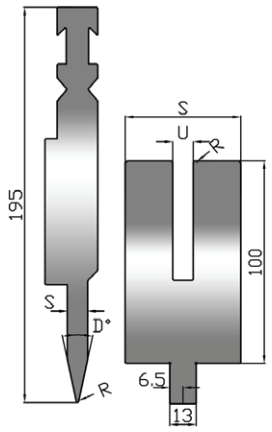


**USB 138** **L** utensile superiore - *upper tool* **M** utensile inferiore - *lower tool*

| codice articolo item code | H mm | S mm | D° | R mm | max kN/mt | lunghezze *lenghts* mm | kg | mm | kg |
|---|---|---|---|---|---|---|---|---|---|
| USB 138 L8 | 195 | 8 | 24° | 0,6 | 800 | 500 | 12,8 | 550 F | 13,0 |
| USB 138 L10 | 195 | 10 | 24° | 0,6 | 800 | 500 | 13,3 | 550 F | 13,6 |
| USB 138 L12 | 195 | 12 | 24° | 0,6 | 800 | 500 | 13,6 | 550 F | 13,9 |
| codice articolo item code | H mm | U mm | S mm | R mm | max kN/mt | lunghezze *lenghts* mm | kg | mm | kg |
| USB 138 M8 | 100 | 8,1 | 50 | 1,0 | 500 | 500 | 18,6 | 550 F | 20,5 |
| USB 138 M10 | 100 | 10,1 | 57 | 1,0 | 500 | 500 | 20,9 | 550 F | 23,0 |
| USB 138 M12 | 100 | 12,1 | 57 | 1,0 | 500 | 500 | 20,5 | 550 F | 22,5 |

| acciaio *steel* | C45 T HRC 52÷58 | **L** 550 F = 8 pz / *pcs* mm 20+25+30+35+40+100L+100R+200<br>**M** 550 F = 8 pz / *pcs* mm 20+25+30+35+40+100+100+200 |
|---|---|---|

Si consiglia di utilizzare questi utensili su presse piegatrici sincronizzate in quanto occorre variare rapidamente la corsa della pressa tra la fase di piegatura e quella di schiacciatura. Non è possibile aumentare il raggio della matrice in quanto si potrebbero verificare deformazioni anomale della piega schiacciata.

*These tools are recommended for use on synchronized press brakes, as the press stroke must be rapidly adjusted between the bending and hemming stages. Increasing the lower tool radius may cause deformation of the flattened bend and is therefore not recommended.*

## UTENSILI RAGGIATI - *RADIUS TOOLS*

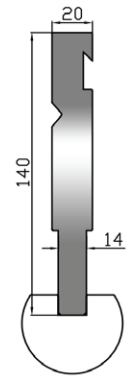


**USB 140 / RFA**

| | |
|---|---|
| altezza *height* | mm 140,0 |
| raggio *radius* | min 8 mm<br>max 50 mm |
| max kN/mt | 800 |
| acciaio *steel* | C45 |
| lunghezze *lenghts* mm | 830 (kg 15,0)<br>412 (kg 7,5) |
| mm 830=101,5-209...209-101,5<br>mm 412=101,5-209-101,5 | |

per gli elementi raggiati consultare la pagina 30

*for radiused elements, refer to page 30*

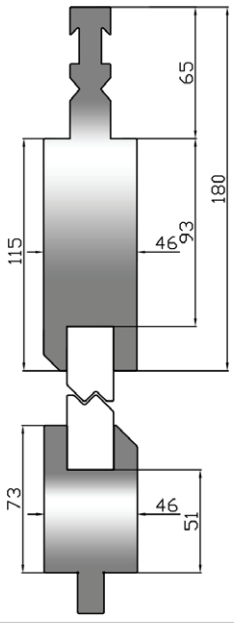


**USB 130 / RFA**

| | |
|---|---|
| altezza *height* | mm 115<br>mm 73 |
| max kN/mt | 1000 |
| acciaio *steel* | C45 |
| lunghezze *lenghts* mm | 835 (kg 58,0)<br>415 (kg 28,8) |

per gli elementi zeta consultare la pagina 32

*for offset elements, refer to page 32*

| serie 13 USB *series* | | codice articolo item code | V mm | R mm | H-H1 mm | S-S1 mm | max kN/mt | lunghezze *lenghts* mm | kg | mm | kg | mm | kg |
|---|---|---|---|---|---|---|---|---|---|---|---|---|---|
| 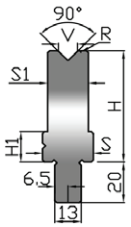 | **90°** | USB55 / 90° V06 | 6 | 0,4 | 55-15 | 25-15 | 1150 | 1000 | 9,5 | 500 | 4,7 | 1100 F | 10,4 |
| | | USB55 / 90° V08 | 8 | 0,5 | 55-15 | 25-15 | 1100 | 1000 | 9,4 | 500 | 4,7 | 1100 F | 10,4 |
| | | USB55 / 90° V10 | 10 | 1,0 | 55-15 | 25-20 | 1100 | 1000 | 10,9 | 500 | 5,5 | 1100 F | 12,0 |
| | | USB55 / 90° V12 | 12 | 1,5 | 55-15 | 25-20 | 1200 | 1000 | 10,8 | 500 | 5,4 | 1100 F | 11,9 |
| | | USB55 / 90° V16 | 16 | 2,0 | 55 | 30 | 1200 | 1000 | 14,3 | 500 | 7,2 | 1100 F | 15,8 |
| 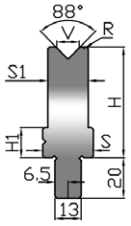 | **88°** | USB55 / 88° V10 | 10 | 1,0 | 55-15 | 25-20 | 1100 | 1000 | 10,9 | 500 | 5,5 | 1100 F | 12,0 |
| | | USB55 / 88° V12 | 12 | 1,5 | 55-15 | 25-20 | 1200 | 1000 | 10,8 | 500 | 5,4 | 1100 F | 11,9 |
| | | USB55 / 88° V16 | 16 | 2,0 | 55 | 30 | 1200 | 1000 | 14,3 | 500 | 7,2 | 1100 F | 15,8 |
| | | USB55 / 88° V20 | 20 | 2,0 | 55 | 30 | 1100 | 1000 | 14,0 | 500 | 7,0 | 1100 F | 15,4 |
| | | USB55 / 88° V24 | 24 | 3,0 | 55 | 40 | 1200 | 1000 | 18,0 | 500 | 9,0 | 1100 F | 19,8 |
| 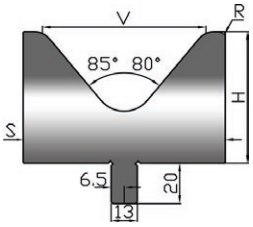 | **85°** | USB55 / 85° V32 | 32 | 4,0 | 55 | 50 | 1200 | 1000 | 21,2 | 500 | 10,6 | 1100 F | 23,4 |
| | | USB55 / 85° V40 | 40 | 4,0 | 55 | 55 | 1200 | 1000 | 22,2 | 500 | 11,1 | 1100 F | 24,4 |
| | **80°** | USB65 / 80° V80 | 80 | 10,0 | 65 | 100 | 1700 | 1000 | 39,5 | 500 | 19,7 | 1100 F | 43,4 |
| | | USB85 / 80° V100 | 100 | 12,0 | 85 | 125 | 2300 | 1000 | 62,1 | 500 | 31,1 | 1100 F | 68,3 |
| 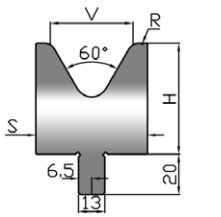 | **60°** | USB55 / 60° V40 | 40 | 5,0 | 55 | 55 | 1300 | 1000 | 20,6 | 500 | 10,3 | 1100 F | 22,7 |
| | | USB55 / 60° V50 | 50 | 5,0 | 55 | 70 | 1200 | 1000 | 24,1 | 500 | 12,0 | 1100 F | 26,5 |
| | | USB65 / 60° V60 | 60 | 7,0 | 65 | 80 | 1100 | 1000 | 31,1 | 500 | 15,6 | 1100 F | 34,2 |
| 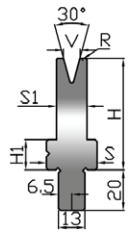 | **30°** | USB55 / 30° V06 | 6 | 0,6 | 55-15 | 25-15 | 350 | 1000 | 9,3 | 500 | 4,7 | 1100 F | 10,2 |
| | | USB55 / 30° V08 | 8 | 0,8 | 55-15 | 25-15 | 200 | 1000 | 9,1 | 500 | 4,6 | 1100 F | 10,0 |
| | | USB70 / 30° V08 | 8 | 0,7 | 70-15 | 25-20 | 200 | 1000 | 13,0 | 500 | 6,5 | 1100 F | 14,3 |
| | | USB55 / 30° V10 | 10 | 1,0 | 55-15 | 25-20 | 350 | 1000 | 10,4 | 500 | 5,2 | 1100 F | 11,4 |
| | | USB70 / 30° V10 | 10 | 1,0 | 70-15 | 25-20 | 350 | 1000 | 12,7 | 500 | 6,4 | 1100 F | 14,0 |
| | | USB55 / 30° V12 | 12 | 1,5 | 55-15 | 25-20 | 300 | 1000 | 10,1 | 500 | 5,1 | 1100 F | 11,1 |
| | | USB70 / 30° V12 | 12 | 1,5 | 70 | 25 | 300 | 1000 | 14,6 | 500 | 7,3 | 1100 F | 16,1 |
| | | USB55 / 30° V12 P | 12 | 2,0 | 55 | 35 | 500 | 1000 | 15,9 | 500 | 8,0 | 1100 F | 17,5 |
| | | USB55 / 30° V14 P | 14 | 3,0 | 55 | 42 | 600 | 1000 | 18,5 | 500 | 9,3 | 1100 F | 20,4 |
| | | USB55 / 30° V16 | 16 | 2,0 | 55 | 30 | 450 | 1000 | 13,2 | 500 | 6,6 | 1100 F | 14,5 |
| | | USB70 / 30° V16 | 16 | 2,0 | 70 | 30 | 450 | 1000 | 16,7 | 500 | 8,3 | 1100 F | 18,3 |
| | | USB55 / 30° V20 | 20 | 2,5 | 55 | 35 | 500 | 1000 | 14,2 | 500 | 7,1 | 1100 F | 15,7 |
| | | USB55 / 30° V24 | 24 | 3,0 | 55 | 40 | 550 | 1000 | 15,4 | 500 | 7,7 | 1100 F | 17,0 |
| | | USB60 / 30° V32 | 32 | 4,0 | 60 | 60 | 650 | 1000 | 23,1 | 500 | 11,6 | 1100 F | 25,4 |
| | | acciaio *steel* | 42CrMo4 T HRC 52÷58 | | | | | | | | | | |
| | | 1100 F = 12 pz / *pcs* mm 10+15+20+30+40+50+60+75+100+100+200+400 | | | | | | | | | | | |

**Una pellicola antigraffio eccezionalmente resistente e duratura !!!**

***Exceptionally tough and long-lasting anti-scratch film !!!***

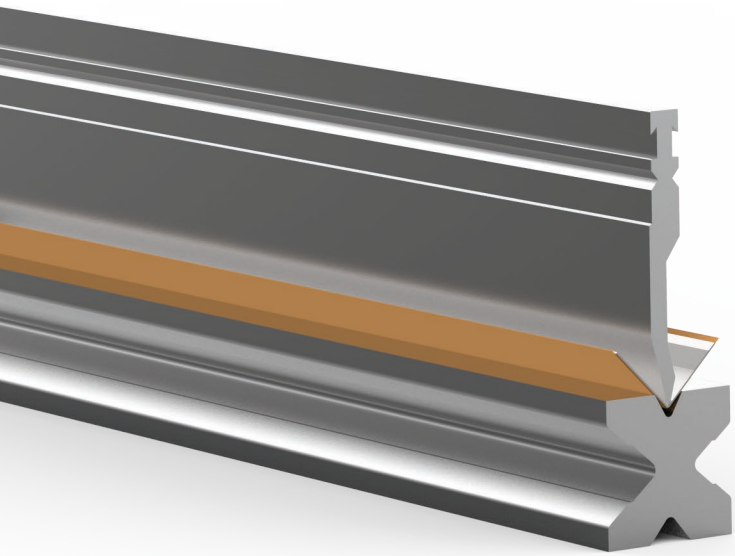

# URET
# mm 100x0,5

## PELLICOLA ANTIGRAFFIO - *DIE COVER FILM*

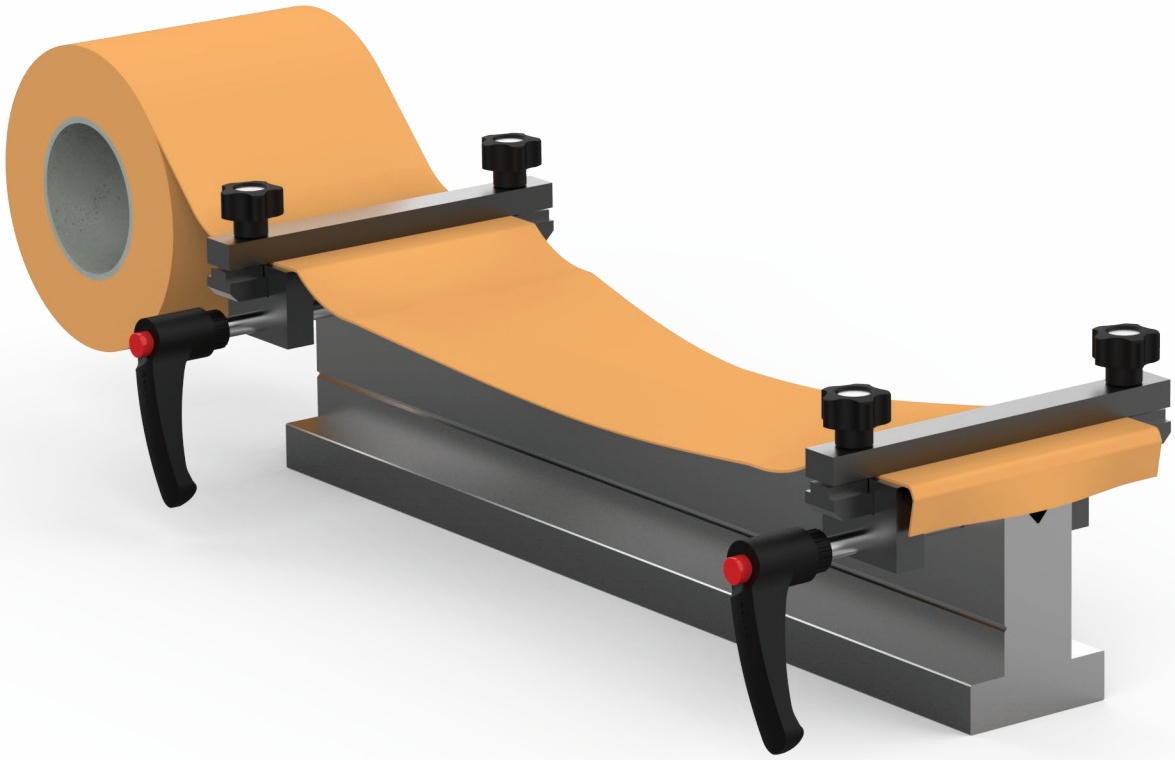

**vedi alla pagina 102**
*see page 102*

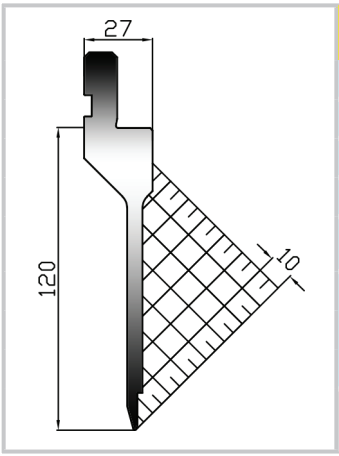


## USJ 120 EP/30°R0,6

| | |
|---|---|
| altezza *height* | mm 120,0 |
| angolo *degree* | 30° |
| raggio *radius* | mm 0,6 |
| max kN/mt | 450 |
| acciaio *steel* | 42CrMo4 T HRC 52÷58 |
| lunghezze *lenghts* mm | 835 (kg 9,3) |
| | 415 (kg 4,8) |
| | 800F (kg 8,9) |

F=10 pz / *pcs* mm 10+15+15+20+40+50+150+100L+100R+300

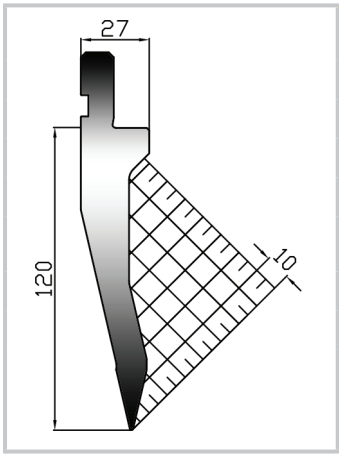


## USJ 120 EX/26°0,6

| | |
|---|---|
| altezza *height* | mm 120,0 |
| angolo *degree* | 26° |
| raggio *radius* | mm 0,6 |
| max kN/mt | 1000 |
| acciaio *steel* | 42CrMo4 T HRC 52÷58 |
| lunghezze *lenghts* mm | 835 (kg 13,2) |
| | 415 (kg 6,9) |
| | 800F (kg 12,6) |

F=10 pz / *pcs* mm 10+15+15+20+40+50+150+100L+100R+300

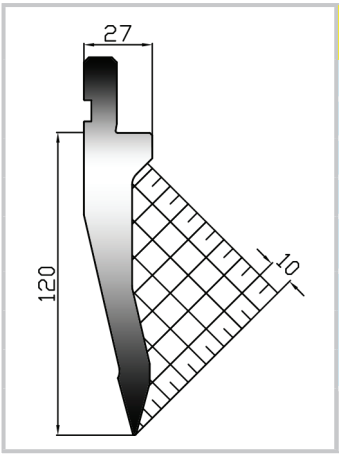


## USJ 120 EX/30°R0,6

| | |
|---|---|
| altezza *height* | mm 120,0 |
| angolo *degree* | 30° |
| raggio *radius* | mm 0,6 |
| max kN/mt | 1000 |
| acciaio *steel* | 42CrMo4 T HRC 52÷58 |
| lunghezze *lenghts* mm | 835 (kg 13,3) |
| | 415 (kg 6,9) |
| | 800F (kg 12,7) |

F=10 pz / *pcs* mm 10+15+15+20+40+50+150+100L+100R+300

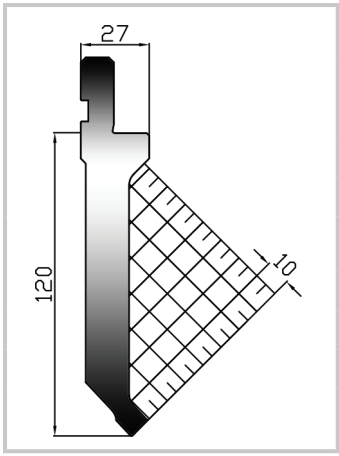


## USJ 120 ED/86°R0,6

| | |
|---|---|
| altezza *height* | mm 120,0 |
| angolo *degree* | 86° |
| raggio *radius* | mm 0,6 |
| max kN/mt | 1000 |
| acciaio *steel* | 42CrMo4 T HRC 52÷58 |
| lunghezze *lenghts* mm | 835 (kg 14,9) |
| | 415 (kg 7,7) |
| | 800F (kg 14,2) |

F=10 pz / *pcs* mm 10+15+15+20+40+50+150+100L+100R+300

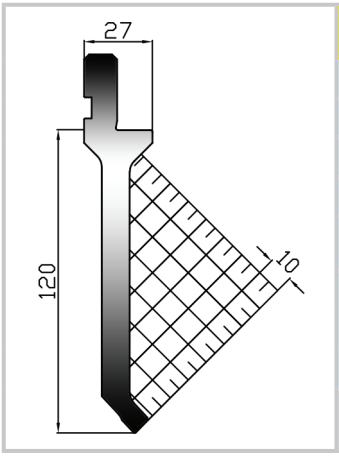


## USJ 120 ES1/86°R0,6

| | |
|---|---|
| altezza *height* | mm 120,0 |
| angolo *degree* | 86° |
| raggio *radius* | mm 0,6 |
| max kN/mt | 500 |
| acciaio *steel* | 42CrMo4 T HRC 52÷58 |
| lunghezze *lenghts* mm | 835 (kg 11,2) |
| | 415 (kg 5,8) |
| | 800F (kg 10,6) |

F=10 pz / *pcs* mm 10+15+15+20+40+50+150+100L+100R+300

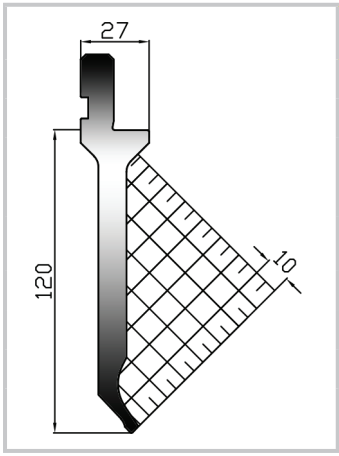


## USJ 120 ES2/86°R0,6

| | |
|---|---|
| altezza *height* | mm 120,0 |
| angolo *degree* | 86° |
| raggio *radius* | mm 0,6 |
| max kN/mt | 300 |
| acciaio *steel* | 42CrMo4 T HRC 52÷58 |
| lunghezze *lenghts* mm | 835 (kg 10,6) |
| | 415 (kg 5,5) |
| | 800F (kg 10,1) |

F=10 pz / *pcs* mm 10+15+15+20+40+50+150+100L+100R+300

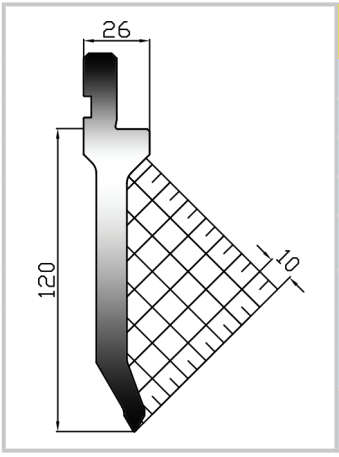


## USJ 120 ES/60°R0,6

| | |
|---|---|
| altezza *height* | mm 120,0 |
| angolo *degree* | 60° |
| raggio *radius* | mm 0,6 |
| max kN/mt | 700 |
| acciaio *steel* | 42CrMo4 T HRC 52÷58 |
| lunghezze *lenghts* mm | 835 (kg 11,9) |
| | 415 (kg 6,2) |
| | 800F (kg 11,3) |

F=10 pz / *pcs* mm 10+15+15+20+40+50+150+100L+100R+300

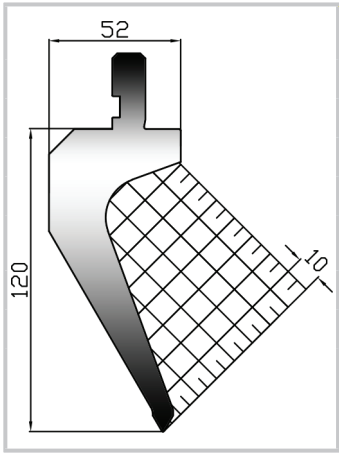


## USJ 120 EC/60°R0,6

| | |
|---|---|
| altezza *height* | mm 120,0 |
| angolo *degree* | 60° |
| raggio *radius* | mm 0,6 |
| max kN/mt | 700 |
| acciaio *steel* | 42CrMo4 T HRC 52÷58 |
| lunghezze *lenghts* mm | 835 (kg 18,3) |
| | 415 (kg 9,5) |
| | 800F (kg 17,4) |

F=10 pz / *pcs* mm 10+15+15+20+40+50+150+100L+100R+300

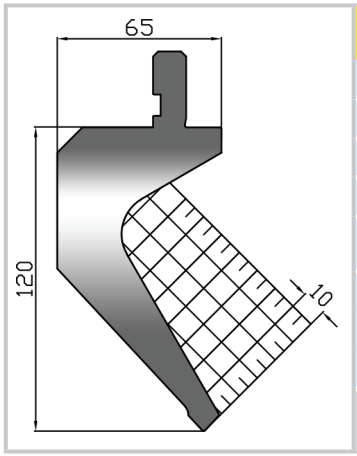


| USJ 120 EC1/86°R0,6 | |
|---|---|
| altezza *height* | mm 120,0 |
| angolo *degree* | 86° |
| raggio *radius* | mm 0,6 |
| max kN/mt | 500 |
| acciaio *steel* | 42CrMo4 T HRC 52÷58 |
| lunghezze *lenghts* mm | 835 (kg 24,0) |
| | 415 (kg 12,5) |
| | 800F (kg 22,8) |
| F=10 pz / *pcs* mm 10+15+15+20+40+50+150+100L+100R+300 | |

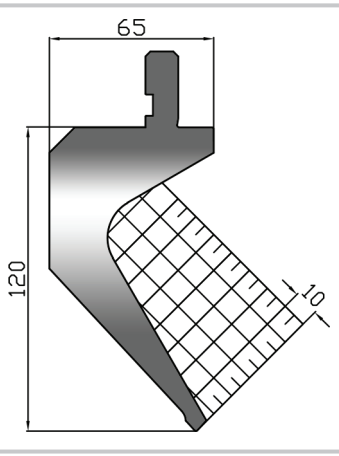


| USJ 120 EC2/86°R0,6 | |
|---|---|
| altezza *height* | mm 120,0 |
| angolo *degree* | 86° |
| raggio *radius* | mm 0,6 |
| max kN/mt | 450 |
| acciaio *steel* | 42CrMo4 T HRC 52÷58 |
| lunghezze *lenghts* mm | 835 (kg 22,3) |
| | 415 (kg 11,6) |
| | 800F (kg 21,2) |
| F=10 pz / *pcs* mm 10+15+15+20+40+50+150+100L+100R+300 | |

## serie USJ *series*

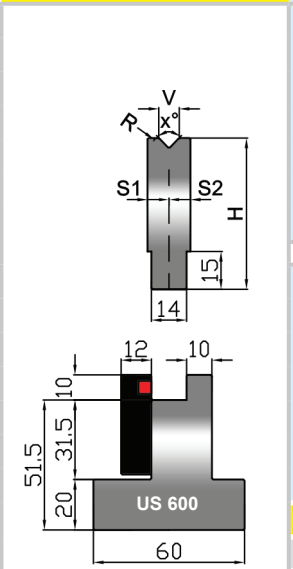


| | codice articolo item code | V mm | R mm | H mm | S1+S2 mm | max kN/mt | lunghezze *lenghts* mm | kg | mm | kg | mm | kg |
|---|---|---|---|---|---|---|---|---|---|---|---|---|
| **86°** | USJ V 6/86° | 6 | 1,5 | 60 | 7,0+4,0 | 800 | 835 | 4,2 | 415 | 2,2 | 800 F | 4,2 |
| | USJ V 8/86° | 8 | 1,5 | 60 | 7,0+5,0 | 900 | 835 | 4,5 | 415 | 2,3 | 800 F | 4,5 |
| | USJ V10/86° | 10 | 2,0 | 60 | 7,0+6,5 | 1000 | 835 | 4,5 | 415 | 2,3 | 800 F | 4,5 |
| | USJ V12/86° | 12 | 2,5 | 60 | 7,5+7,5 | 1000 | 835 | 5,3 | 415 | 2,7 | 800 F | 5,3 |
| | USJ V16/86° | 16 | 2,5 | 60 | 10,0+10,0 | 1000 | 835 | 6,5 | 415 | 3,4 | 800 F | 6,5 |
| | USJ V20/86° | 20 | 3,0 | 60 | 12,2+12,2 | 1000 | 835 | 7,5 | 415 | 3,9 | 800 F | 7,5 |
| | USJ V25/86° | 25 | 3,0 | 60 | 14,75+14,75 | 1000 | 835 | 8,5 | 415 | 4,4 | 800 F | 8,5 |
| **30°** | USJ V 6/30° | 6 | 1,0 | 60 | 8,5+8,5 | 500 | 835 | 5,8 | 415 | 3,0 | 800 F | 5,8 |
| | USJ V 8/30° | 8 | 1,5 | 60 | 10,0+10,0 | 600 | 835 | 6,5 | 415 | 3,4 | 800 F | 6,5 |
| | USJ V10/30° | 10 | 2,0 | 60 | 12,0+12,0 | 700 | 835 | 7,4 | 415 | 3,8 | 800 F | 7,4 |
| | USJ V12/30° | 12 | 2,5 | 60 | 15,0+15,0 | 800 | 835 | 8,7 | 415 | 4,5 | 800 F | 8,7 |
| | USJ V16/30° | 16 | 3,0 | 60 | 16,5+16,5 | 600 | 835 | 9,1 | 415 | 4,7 | 800 F | 9,1 |
| | USJ V20/30° | 20 | 4,0 | 80 | 20,0+20,0 | 600 | 835 | 15,4 | 415 | 8,0 | 800 F | 15,4 |
| | USJ V25/30° | 25 | 4,0 | 80 | 21,0+21,0 | 600 | 835 | 15,1 | 415 | 7,8 | 800 F | 15,1 |
| SUPPORTO MATRICI - TOOLS HOLDER | | | | | | | | | | | | |
| US 600 | altezza - height | | | | H mm 51,5 | | 835 | 16,5 | 415 | 8,1 | - | - |
| acciaio *steel* | CrMo Nitr. & Phosp | | | | | | | | | | | |
| 800 F = 9 pz / *pcs* mm 10+15+15+20+40+50+100+150+400 | | | | | | | | | | | | |



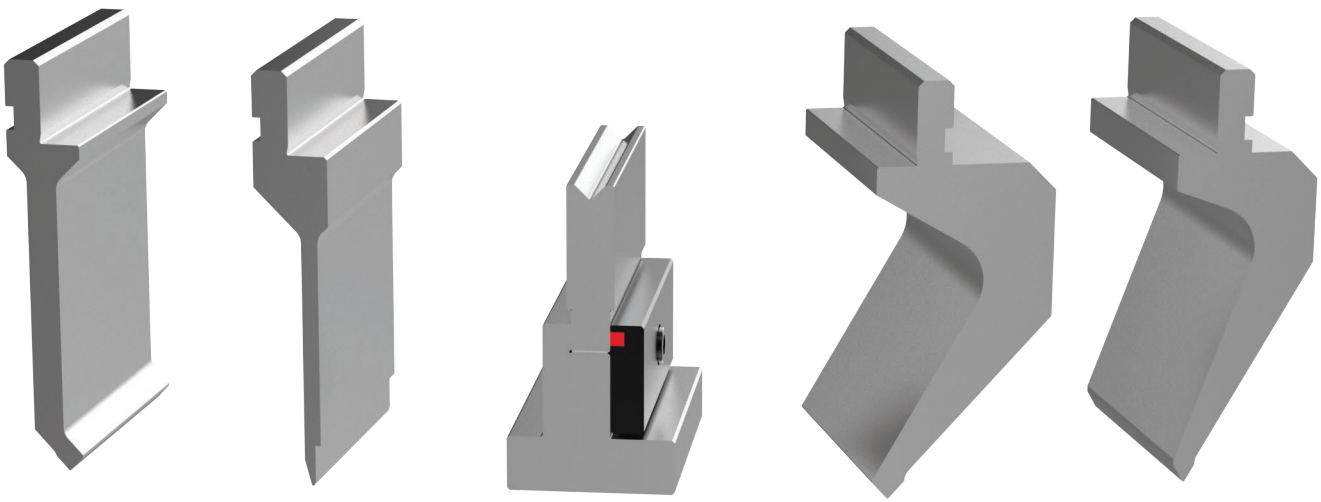

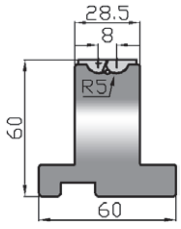


## RVP 60-1

| | |
|---|---|
| altezza *height* | mm 60 |
| V mm | 8 |
| lunghezze *lenghts* mm | 500 (kg 8,1) |
| | 440F (kg 7,1) |

440 F=7 pz / *pcs*
mm 15+20+25+30+50+100+200

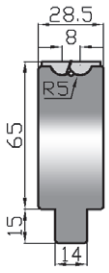


## RVS 80-1

| | |
|---|---|
| altezza *height* | mm 80 |
| V mm | 8 |
| lunghezze *lenghts* mm | 500 (kg 8,1) |
| | 440F (kg 7,1) |

440 F=7 pz / *pcs*
mm 15+20+25+30+50+100+200

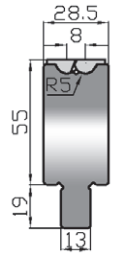


## RVT 55-1

| | |
|---|---|
| altezza *height* | mm 74 |
| V mm | 8 |
| lunghezze *lenghts* mm | 500 (kg 7,1) |
| | 440F (kg 6,2) |

440 F=7 pz / *pcs*
mm 15+20+25+30+50+100+200

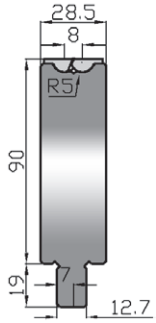


## RVT 90-1

| | |
|---|---|
| altezza *height* | mm 109 |
| V mm | 8 |
| lunghezze *lenghts* mm | 500 (kg11,0) |
| | 440F (kg 9,7) |

440 F=7 pz / *pcs*
mm 15+20+25+30+50+100+200

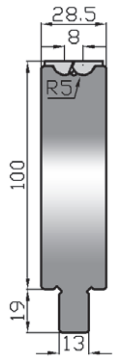


## RVT 100-1

| | |
|---|---|
| altezza *height* | mm 119 |
| V mm | 8 |
| lunghezze *lenghts* mm | 500 (kg12,2) |
| | 440F (kg10,7) |

440 F=7 pz / *pcs*
mm 15+20+25+30+50+100+200

## tipo *type* 1 (rel.8)

| spess. / *thick.* max mm | | | | 1,5 |
|---|---|---|---|---|
| **spessore *thickness* mm** | **angolo *angle* min.** | **bordo *flange* min.** | **max raggio est.** | **max raggio ut.sup.** |
| 0,7 | 40° | 5,1 | 3 | 2 |
| 1,0 | 35° | 5,1 | 2,7 | 1,5 |
| 1,5 | 35° | 5,1 | 2,2 | 0,6 |
| carico *load* max kN/mt | | | | 1000 |

acciaio - *steel*

corpo / *body*
42CrMo4 nitr. HRC 53÷55
inserti / *inserts*
Toolox 44 HRC÷44

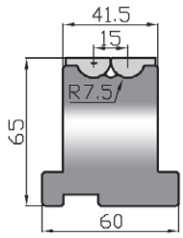


## RVP 65-2

| | |
|---|---|
| altezza *height* | mm 65 |
| V mm | 15 |
| lunghezze *lenghts* mm | 500 (kg11,3) |
| | 450F (kg10,2) |

450 F = 7 pz / *pcs*
mm 20+25+30+35+40+100+200

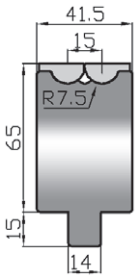


## RVS 80-2

| | |
|---|---|
| altezz *height* | mm 80 |
| V mm | 15 |
| lunghezze *lenghts* mm | 500 (kg11,4) |
| | 450F (kg10,3) |

450 F = 7 pz / *pcs*
mm 20+25+30+35+40+100+200

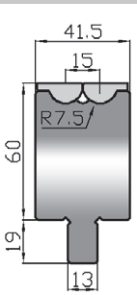


## RVT 60-2

| | |
|---|---|
| altezza *height* | mm 79 |
| V mm | 15 |
| lunghezze *lenghts* mm | 500 (kg10,6) |
| | 450F (kg 9,6) |

450 F = 7 pz / *pcs*
mm 20+25+30+35+40+100+200

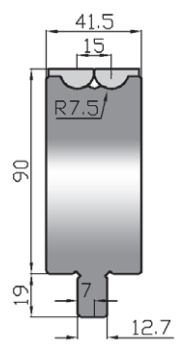


## RVT 90-2

| | |
|---|---|
| altezza *height* | mm 109 |
| V mm | 15 |
| lunghezze *lenghts* mm | 500 (kg15,6) |
| | 450F (kg14,1) |

450 F = 7 pz / *pcs*
mm 20+25+30+35+40+100+200

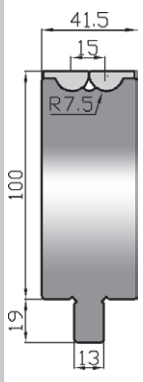


## RVT 100-2

| | |
|---|---|
| altezza *height* | mm 119 |
| V mm | 15 |
| lunghezze *lenghts* mm | 500 (kg17,2) |
| | 450F (kg15,5) |

450 F = 7 pz / *pcs*
mm 20+25+30+35+40+100+200

## tipo *type* 2 (rel.2)

| spess. / *thick.* max mm | | | | 3,2 |
|---|---|---|---|---|
| **spessore *thickness* mm** | **angolo *angle* min.** | **bordo *flange* min.** | **max raggio est.** | **max raggio ut.sup.** |
| 2,0 | 59° | 9,8 | 6 | 3,6 |
| 3,0 | 47° | 9,8 | 5 | 1,8 |
| 3,2 | 47° | 9,8 | 4,8 | 1,5 |
| carico *load* max kN/mt | | | | 1500 |

acciaio - *steel*

corpo / *body*
42CrMo4 nitr. HRC 53÷55
inserti / *inserts*
Toolox 44 HRC÷44

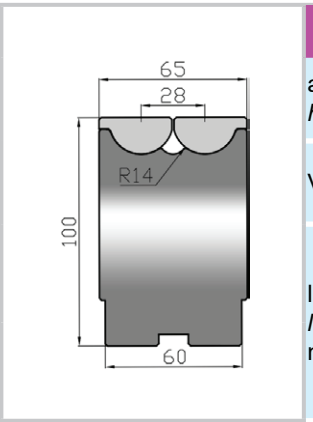


## RVM 100-2.5

| | |
|---|---|
| altezza *height* | mm 100 |
| V mm | 28 |
| lunghezze *lenghts* mm | 500 (kg23,1) |
| | 470F (kg21,7) |

470 F=6 pz / *pcs*
mm 35+40+45+50+100+200

## tipo *type* 2.5 (rel.1)

| spess. / *thick.* max mm | 6,0 | | | |
|---|---|---|---|---|
| **spessore *thickness* mm** | **angolo *angle* min.** | **bordo *flange* min.** | **max raggio est.** | **max raggio ut.sup.** |
| 2,0 | 46° | 18,6 | 13,8 | 7,8 |
| 4,0 | 46° | 18,6 | 11,8 | 6,2 |
| 6,0 | 55° | 18,6 | 9,8 | 3,0 |
| carico *load* max kN/mt | | | 2500 | |

acciaio - *steel*

corpo / *body*
42CrMo4 nitr. HRC 53÷55
inserti / *inserts*
Toolox 44 HRC÷44

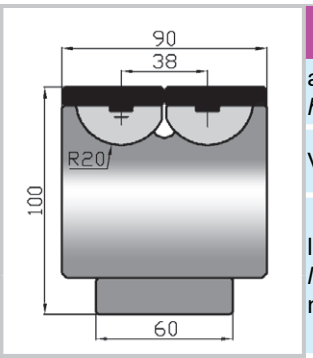


## RVP 100-3

| | |
|---|---|
| altezza *height* | mm 100 |
| V mm | 38 |
| lunghezze *lenghts* mm | 500 (kg33,2) |
| | 455F (kg30,2) |

455 F = 5 pz / *pcs*
mm 45+50+60+100+200

## tipo *type* 3 (rel.3)

| spess. / *thick.* max mm | 6,0 | | | |
|---|---|---|---|---|
| **spessore *thickness* mm** | **angolo *angle* min.** | **bordo *flange* min.** | **max raggio est.** | **max raggio ut.sup.** |
| 2,0 | 68° | 23,6 | 13,9 | 9,5 |
| 4,0 | 47° | 23,6 | 11,9 | 6,3 |
| 6,0 | 50° | 23,6 | 9,9 | 3,1 |
| carico *load* max kN/mt | | | 2500 | |

acciaio - *steel*

corpo / body
42CrMo4 nitr. HRC 53÷55
elementi tondi / round elements
42CrMo4 nitr. HRC 53÷55
elementi piatti / flat elements
Toolox 44 HRC÷44

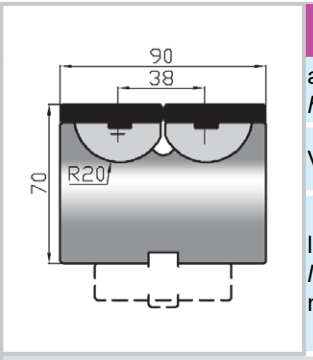


## RVM 70-3

| | |
|---|---|
| altezza *height* | mm 70 |
| V mm | 38 |
| lunghezze *lenghts* mm | 500 (kg24,2) |
| | 455F (kg22,0) |

455 F = 5 pz / *pcs*
mm 45+50+60+100+200

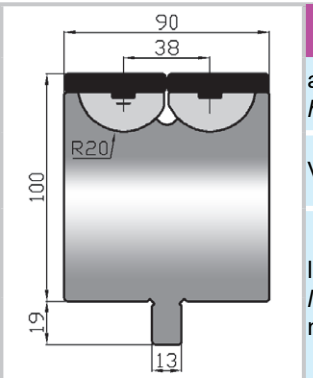


## RVT 100-3

| | |
|---|---|
| altezza *height* | mm 119 |
| V mm | 38 |
| lunghezze *lenghts* mm | 500 (kg33,2) |
| | 455F (kg30,2) |

455 F = 5 pz / *pcs*
mm 45+50+60+100+200

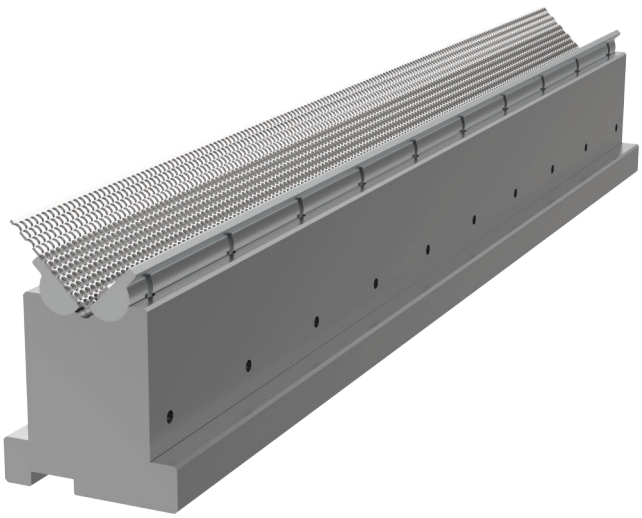

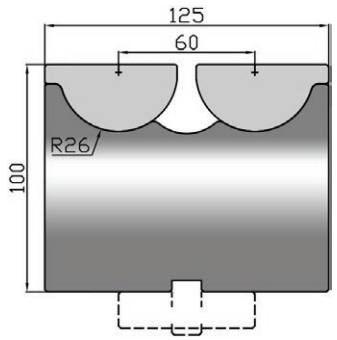


## RVM 100-3.5

| | |
|---|---|
| altezza *height* | mm 100 |
| V mm | 60 |
| lunghezze *lenghts* mm | 500 (kg 47,0) |
| | 250 (kg 23,5) |

## tipo *type* 3.5 (rel.2)

| spess. / *thick.* max mm | | | | 10,0 |
|---|---|---|---|---|
| **spessore *thickness* mm** | **angolo *angle* min.** | **bordo *flange* min.** | **max raggio est.** | **max raggio ut.sup.** |
| 6,0 | 75° | 39,0 | 20,0 | 12,0 |
| 8,0 | 75° | 39,0 | 20,0 | 10,0 |
| 10,5 | 75° | 39,0 | 20,0 | 8,0 |
| carico *load* max kN/mt | | | | 2500 |

acciaio - *steel*

corpo / *body*
42CrMo4 nitr. HRC 53÷55
inserti / *inserts*
Toolox 44 HRC÷44

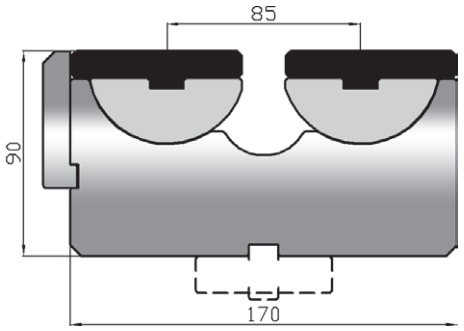


## RVM 90-4

| | |
|---|---|
| altezza *height* | mm 90 |
| V mm | 85 |
| lunghezze *lenghts* mm | 500 (kg 57,8) |
| | 250 (kg 28,9) |

## tipo *type* 4 (rel.2)

| spess. / *thick.* max mm | | | | 12,0 |
|---|---|---|---|---|
| **spessore *thickness* mm** | **angolo *angle* min.** | **bordo *flange* min.** | **max raggio est.** | **max raggio ut.sup.** |
| 6,0 | 78° | 56,6 | 42,1 | 28,9 |
| 8,0 | 76° | 56,6 | 40,1 | 25,7 |
| 12,0 | 73° | 56,6 | 36,1 | 19,3 |
| carico *load* max kN/mt | | | | 3000 |

acciaio - *steel*

corpo / body
42CrMo4 nitr. HRC 53÷55
elementi tondi / round elements
42CrMo4 nitr. HRC 53÷55
elementi piatti / flat elements
Toolox 44 HRC÷44

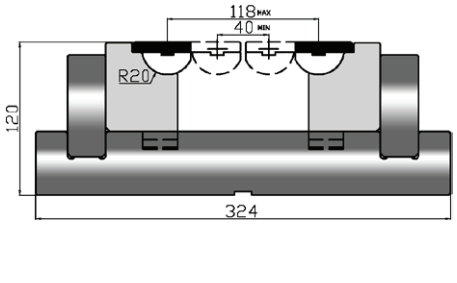


## RVHD3

| | |
|---|---|
| altezza *height* | mm 120 |
| V mm | 40÷118 |
| lunghezze *lenghts* mm | 500 (kg 97,0) |
| | 250 (kg 48,5) |
| carico *load* max kN/mt | 3500 |

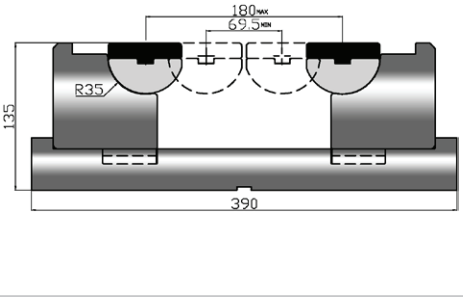


## RVPV4

| | |
|---|---|
| altezza *height* | mm 135 |
| V mm | 69÷180 |
| lunghezze *lenghts* mm | 500 (kg135,7) |
| | 250 (kg 67,8) |
| carico *load* max kN/mt | 3000 |

## ATTACCHI - *CLAMPINGS*

**RVM 100-2.5** **RVM 70-3**
**RVM 100-3.5** **RVM 90-4**
**RVHD3** **RVPV4**

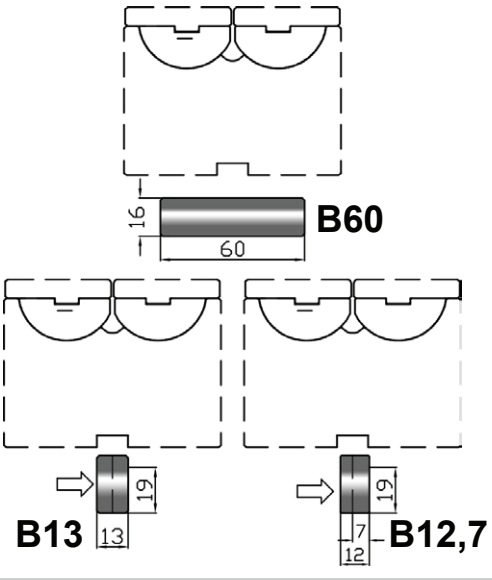

## TABELLA CALCOLO FORZA - *FORCE CALCULATION TABLE*

**A** distanza dal centro di rotazione - rotor centre distance

**B** valore per calcolo bordo - value for calculating flange size (DNC)

**C** valore per calcolo tonnellaggio - value for calculating tonnages

**R** raggio cava - corner radius (DNC)

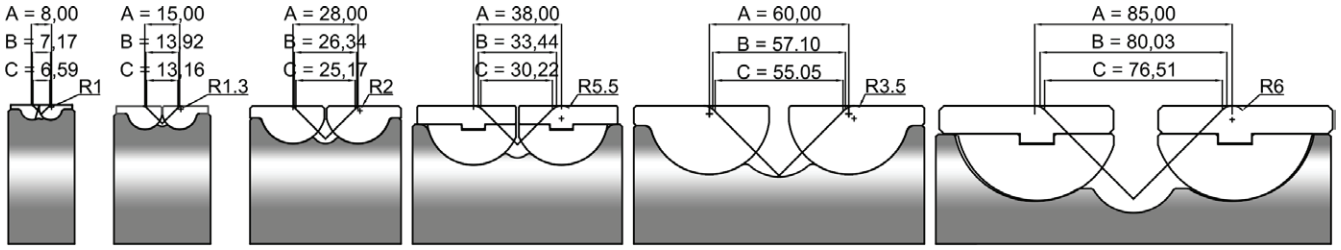


**type 1-V 8**

| spes. thick. mm | resistenza lamiera sheet resistance N/mm² | | |
|---|---|---|---|
| | 200 | 450 | 700 |
| 0,7 | 21 | 48 | 74 |
| 1,0 | 49 | 110 | 171 |
| 1,5 | 130 | 294 | 457 |

**type 2-V 15**

| spes. thick. mm | resistenza lamiera sheet resistance N/mm² | | |
|---|---|---|---|
| | 200 | 450 | 700 |
| 2,0 | 97 | 219 | 341 |
| 3,0 | 260 | 586 | 911 |
| 3,2 | 306 | 688 | 1070 |

**type 2.5-V 28**

| spes. thick. mm | resistenza lamiera sheet resistance N/mm² | | |
|---|---|---|---|
| | 200 | 450 | 700 |
| 3,0 | 106 | 238 | 370 |
| 4,0 | 208 | 468 | 728 |
| 6,0 | 559 | 1257 | 1956 |

**type 3-V 38**

| spes. thick. mm | resistenza lamiera sheet resistance N/mm² | | |
|---|---|---|---|
| | 200 | 450 | 700 |
| 2,0 | 33 | 75 | 117 |
| 4,0 | 162 | 364 | 567 |
| 6,0 | 427 | 962 | 1496 |

**type 3.5-V 60**

| spes. thick. mm | resistenza lamiera sheet resistance N/mm² | | |
|---|---|---|---|
| | 200 | 450 | 700 |
| 6,0 | 188 | 423 | 657 |
| 8,0 | 368 | 827 | 1287 |
| 10,0 | 627 | 1411 | 2196 |

**type 4-V 85**

| spes. thick. mm | resistenza lamiera sheet resistance N/mm² | | |
|---|---|---|---|
| | 200 | 450 | 700 |
| 6,0 | 124 | 278 | 433 |
| 8,0 | 237 | 534 | 830 |
| 12,0 | 613 | 1378 | 2144 |

## CARATTERISTICHE TECNICHE - *TECHNICAL FEATURES*

L'uso delle matrici ROLLA-V ha i seguenti vantaggi:
-piegatura di bordi molti ridotti
-minimi segni di piegatura
-possibilità di eseguire pieghe vicine a fori ed asole, evitando deformazioni anche su parti di lamiera tagliate oblique.
Con i modelli a cava variabile si possono eseguire pieghe con forma ad "U" fino a 180°.

*The use of ROLLA-V dies offers the following advantages:*
*bending of very short flanges;*
*minimal bending marks;*
*the possibility of bending close to holes and slots while minimizing deformation, even on sheet metal parts with oblique cuts.*
*With variable V-opening ROLLA-V dies, it is also possible to produce "U" bends up to 180°.*

## SETUP UTENSILI - *TOOLS SETUP*

È essenziale che la linea centrale del ROLLA-V sia sulla stessa linea dell'utensile superiore.
Si consiglia di utilizzare un punzone con angolo 88° o similare per centrare la matrice.
La programmazione può essere effettuata indicando differenti larghezze della cava per ottenere l'angolo di piega desiderato. Non è necessario utilizzare l'intera lunghezza dell'utensile, ma in questi casi assicurarsi che il pezzo da piegare sia posizionato centralmente sulla matrice ROLLA-V.

*The centerline of the ROLLA-V must be aligned with the centerline of the upper tool. We recommend using an 88° punch, or a punch with a similar angle, to help center the lower tool. Programming can be carried out by setting different V-opening widths to achieve the desired bend angle. It is not necessary to use the full length of the tool; however, in such cases, ensure that the workpiece is positioned centrally on the ROLLA-V die.*

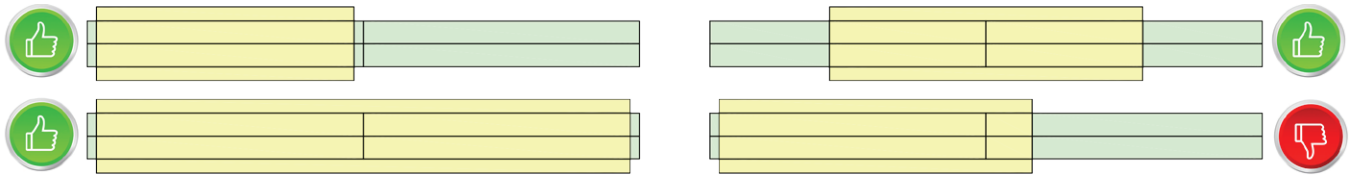

## MANUTENZIONE - *MAINTENANCE*

Assicurarsi che le superfici del raggio dell'utensile siano lubrificate con Molykote BR2 Plus o grasso simile. È necessaria solo una leggera lubrificazione. È importante che periodicamente (a seconda del materiale in lavorazione) l'utensile venga smontato, pulito e lubrificato. (Vedere le istruzioni fornite per il montaggio / smontaggio)

*Please ensure that the radiused surfaces of the tool are lubricated with Molykote BR2 Plus or an equivalent grease. Only a light coating is required.*
*The tool should be periodically disassembled, cleaned and re-lubricated, with the frequency depending on the material being processed.(Refer to the supplied assembly and disassembly instructions.)*



## kN 300 ÷ 600

| USH 168A/86° | USH 168B/86° | USH 168B/60° | USH 168B/30° | USH M 70 |
|---|---|---|---|---|
| 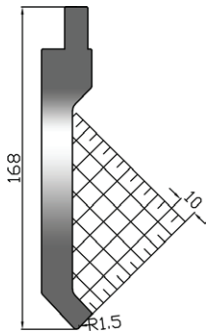 | 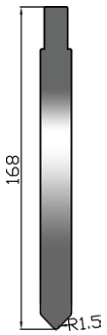 | 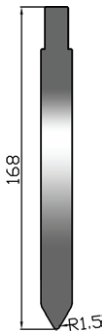 | 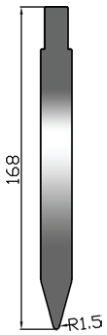 | 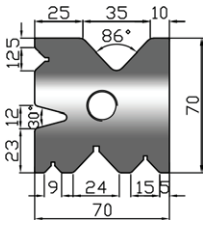 |



## kN 800 ÷ 1350

| USH 165A/86° | USH 165B/86° | USH 165B/60° | USH 165B/30° | USH M 90 |
|---|---|---|---|---|
| 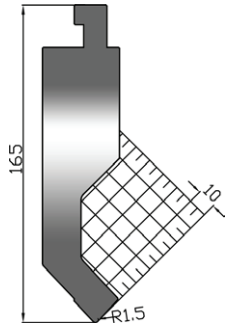 | 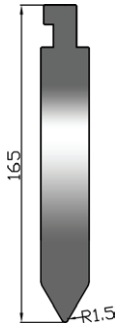 | 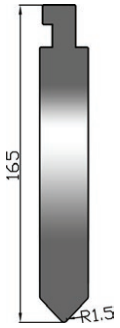 | 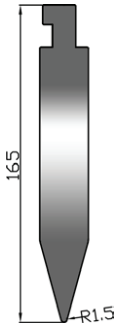 | 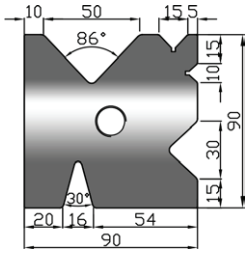 |



## kN 1600 ÷ 2800

| USH 240A/86° | USH 240B/86° | USH 240B/60° | USH 240B/30° | USH M 100 |
|---|---|---|---|---|
| 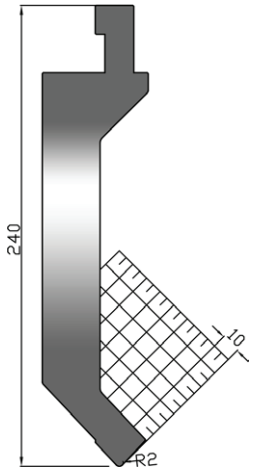 | 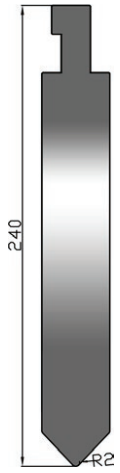 | 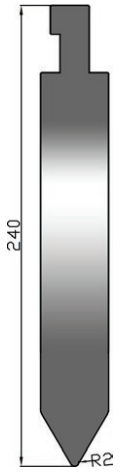 | 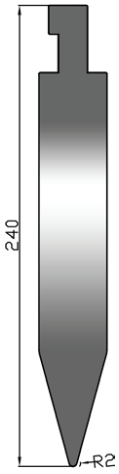 | 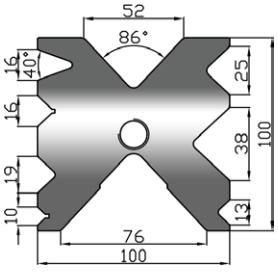 |



## kN 3000 ÷ 4000

| USH 220A/86° | USH 220B/86° | USH 220B/60° | USH 220B/30° | USH M 125 |
|---|---|---|---|---|
| 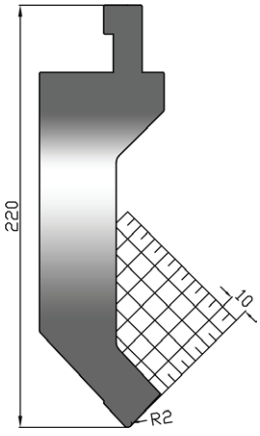 | 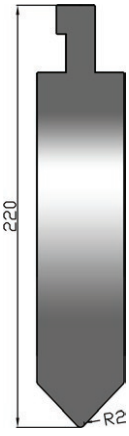 | 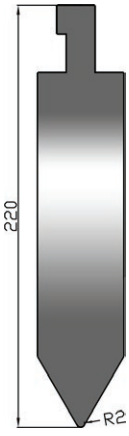 | 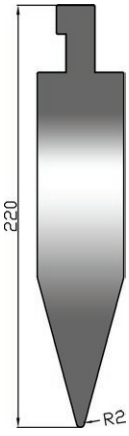 | 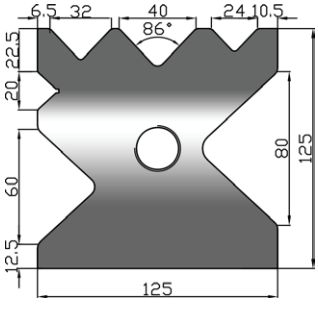 |

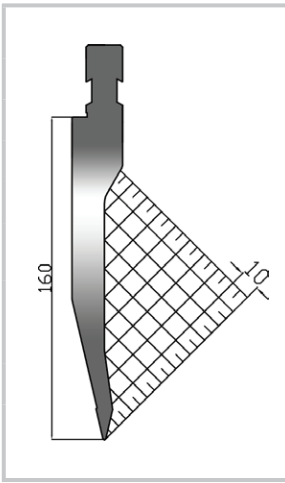


## USC 195/26° R0,8

| | |
|---|---|
| altezza *height* | mm 195,0 |
| angolo *degree* | 26° |
| raggio *radius* | mm 0,8 |
| max kN/mt | 1000 |
| acciaio *steel* | 42CrMo4 T HRC 52÷58 |
| lunghezze *lenghts* mm | 525 (kg 12,1) |
| | 495 FA (kg 11,6) |
| | 500 FB (kg 10,6) |

495FA=8 pz/*pcs* mm
25+30+35+40+45+50+100+170
500FB=3 pz/pcs mm100L+300+100R

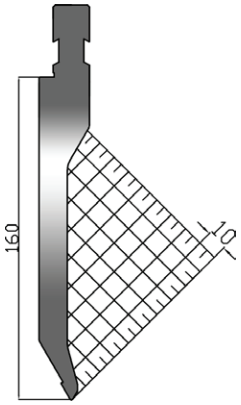


## USC 195/60° R0,8

| | |
|---|---|
| altezza *height* | mm 195,0 |
| angolo *degree* | 60° |
| raggio *radius* | mm 0,8 |
| max kN/mt | 800 |
| acciaio *steel* | 42CrMo4 T HRC 52÷58 |
| lunghezze *lenghts* mm | 525 (kg 12,4) |
| | 495 FA (kg 11,8) |
| | 500 FB (kg 10,9) |

495FA=8 pz/*pcs* mm
25+30+35+40+45+50+100+170
500FB=3 pz/pcs mm100L+300+100R

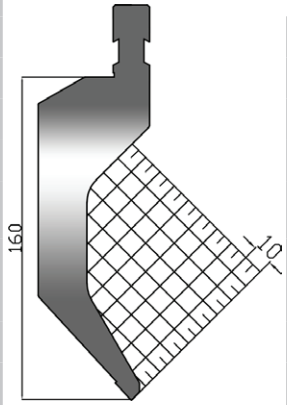


## USC 195/85° R0,8

| | |
|---|---|
| altezza *height* | mm 195,0 |
| angolo *degree* | 85° |
| raggio *radius* | mm 0,8 |
| max kN/mt | 1000 |
| acciaio *steel* | 42CrMo4 T HRC 52÷58 |
| lunghezze *lenghts* mm | 525 (kg 20,7) |
| | 495 FA (kg 19,7) |
| | 500 FB (kg 18,1) |

495FA=8 pz/*pcs* mm
25+30+35+40+45+50+100+170
500FB=3 pz/pcs mm100L+300+100R

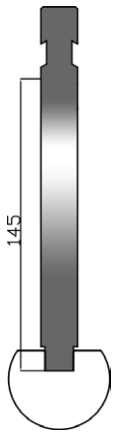


## USC 180

| | |
|---|---|
| altezza *height* | mm 180 |
| max kN/mt | 500 |
| acciaio *steel* | C45 |
| lunghezze *lenghts* mm | 522 (kg 11,4) |

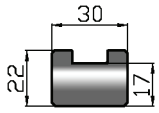


## USC 310

| | |
|---|---|
| acciaio *steel* | C45 |

## USC 310 T

| | |
|---|---|
| acciaio *steel* | C45 T HRC 52÷58 |
| altezza *height* | mm 17,0 |
| max kN/mt | 1000 |
| lunghezze *lenghts* mm | 525 (kg 2,4) |

mm 525 = 53,5-209...209-53,5

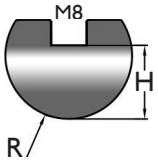


## USC 305 R 8 ÷ 50 mm

| codice articolo item code | R | altezza height | lunghezza *lenght* mm | kg |
|---|---|---|---|---|
| USC 305/ R 8 | 8 | 10 mm | 525 | 0,5 |
| USC 305/ R 9 | 9 | 10 mm | 525 | 0,6 |
| USC 305/ R 10 | 10 | 12 mm | 525 | 0.9 |
| USC 305/ R12,5 | 12,5 | 17 mm | 525 | 1,6 |
| USC 305/ R 15 | 15 | 20 mm | 525 | 2,3 |
| USC 305/ R17,5 | 17,5 | 22 mm | 525 | 3,2 |
| USC 305/ R 20 | 20 | 24 mm | 525 | 4,1 |
| USC 305/ R22,5 | 22,5 | 25 mm | 525 | 4,9 |
| USC 305/ R 25 | 25 | 29 mm | 525 | 6,1 |
| USC 305/ R27,5 | 27,5 | 34 mm | 525 | 7,8 |
| USC 305/ R 30 | 30 | 34 mm | 525 | 8,5 |
| USC 305/ R 35 | 35 | 45 mm | 525 | 12,7 |
| USC 305/ R 40 | 40 | 44 mm | 525 | 14,2 |
| USC 305/ R 45 | 45 | 50 mm | 525 | 17,9 |
| USC 305/ R 50 | 50 | 54 mm | 525 | 21,1 |
| acciaio *steel* | C45 | | | |
| | C45 N 39NCM3 Nitrurato Nitrided | | | |

mm 525 = 53,5-209...209-53,5

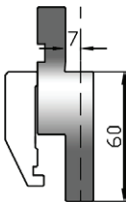


| PL14 + ST2 h 53 mm | |
|---|---|
| altezza *height* | mm 60 |
| max kN | 200 |
| acciaio *steel* | C45 |
| lunghezza *lenght* mm | 150 (kg 1,78) |

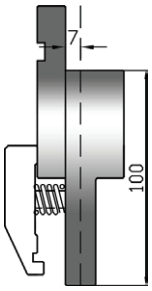


| PL8 h 100 + ST2 | |
|---|---|
| altezza *height* | mm 100 |
| max kN | 200 |
| acciaio *steel* | C45 |
| lunghezza *lenght* mm | 150 (kg 3,54) |

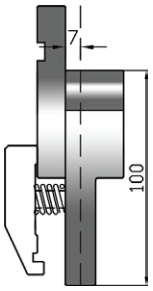


| PL5 h100 + ST2 | |
|---|---|
| altezza *height* | mm 100 |
| max kN | 200 |
| acciaio *steel* | C45 |
| lunghezza *lenght* mm | 150 (kg 4,00) |

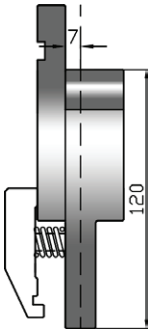


| PL5 h120 + ST2 | |
|---|---|
| altezza *height* | mm 120 |
| max kN | 200 |
| acciaio *steel* | C45 |
| lunghezza *lenght* mm | 150 (kg 4,94) |

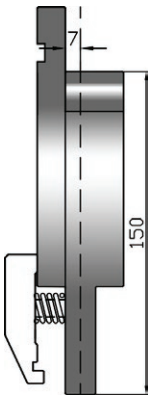


| PL5 h150 + ST2 | |
|---|---|
| altezza *height* | mm 150 |
| max kN | 200 |
| acciaio *steel* | C45 |
| lunghezza *lenght* mm | 150 (kg 6,36) |

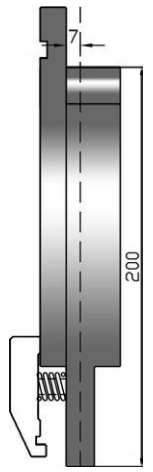


| PL5 h200 + ST2 | |
|---|---|
| altezza *height* | mm 200 |
| max kN | 200 |
| acciaio *steel* | C45 |
| lunghezza *lenght* mm | 150 (kg 8,72) |

## QUOTA CENTRO UTENSILE

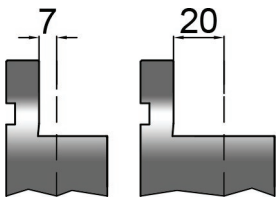


***TOOL CENTER QUOTA***

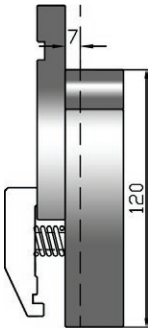


| PL5/HT h120+ST2 | |
|---|---|
| altezza *height* | mm 120 |
| max kN | 320 |
| acciaio *steel* | 42CrMo4 |
| lunghezza *lenght* mm | 150 (kg 4,50) |

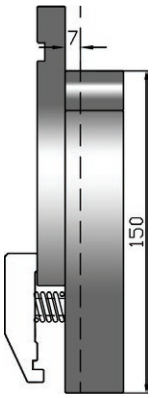


| PL5/HT h150+ST2 | |
|---|---|
| altezza *height* | mm 150 |
| max kN | 320 |
| acciaio *steel* | 42CrMo4 |
| lunghezza *lenght* mm | 150 (kg 6,65) |

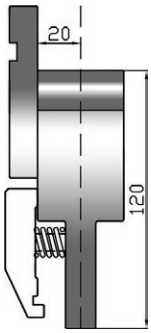


| PL7 h120+ST2 | |
|---|---|
| altezza *height* | mm 120 |
| max kN | 200 |
| acciaio *steel* | C45 |
| lunghezza *lenght* mm | 150 (kg5,30) |

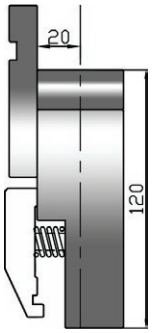


| PL7/HT h120+ST2 | |
|---|---|
| altezza *height* | mm 120 |
| max kN | 320 |
| acciaio *steel* | 42CrMo4 |
| lunghezza *lenght* mm | 150 (kg 6,05) |

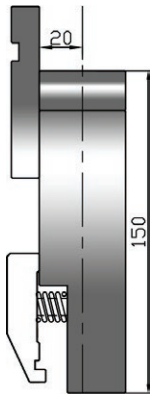


| PL7/HT h150+ST2 | |
|---|---|
| altezza *height* | mm 150 |
| max kN | 320 |
| acciaio *steel* | 42CrMo4 |
| lunghezza *lenght* mm | 150 (kg 7,46) |

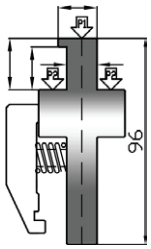


## PL3 h 96 + ST2

| | |
|---|---|
| altezza *height* | mm 96 |
| max kN | 200 |
| acciaio *steel* | C45 |
| lunghezza *lenght* mm | 150 (kg 2,30) |

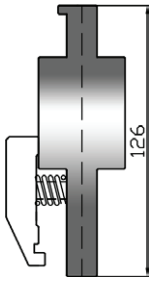


## PL3 h126 + ST2

| | |
|---|---|
| altezza *height* | mm 126 |
| max kN | 200 |
| acciaio *steel* | C45 |
| lunghezza *lenght* mm | 150 (kg 3,70) |

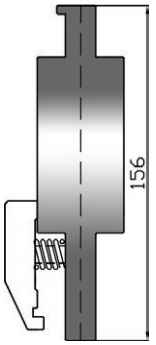


## PL3 h156 + ST2

| | |
|---|---|
| altezza *height* | mm 156 |
| max kN | 200 |
| acciaio *steel* | C45 |
| lunghezza *lenght* mm | 150 (kg 5,10) |

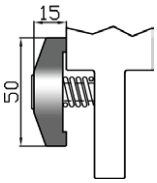


## ST1 h 50 mm

| | |
|---|---|
| altezza *height* | mm 50 |
| lunghezza *lenght* mm | 150 (kg 0,69) |

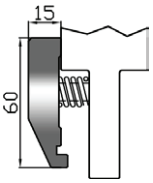


## ST2 h 60 mm

| | |
|---|---|
| altezza *height* | mm 60 |
| lunghezza *lenght* mm | 150 (kg 0,92) |

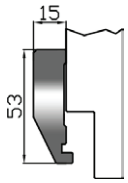


## ST2 h 53 mm

| | |
|---|---|
| altezza *height* | mm 53 |
| lunghezza *lenght* mm | 150 (kg 0,81) |

## ST2 / L

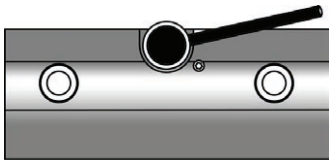

| | |
|---|---|
| altezza *height* | mm 150 |
| lunghezza *lenght mm* | 150 (kg 1,0) |

## ST2 / X



| | |
|---|---|
| altezza *height* | mm 150 |
| lunghezza *lenght mm* | 150 (kg 1,0) |

## KIT/ST2 h 60 mm

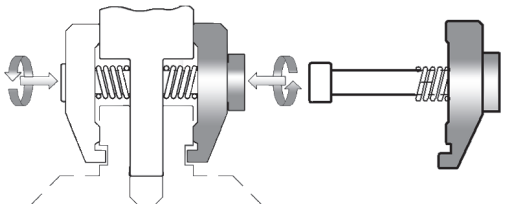

*KIT doppia staffa - double bracket KIT*

*possono essere fornite con inserto in ADIPRENE /G - can be supplied with ADIPRENE /G insert*

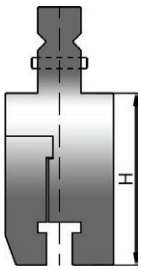


## PL4

| | |
|---|---|
| altezza *height* | mm XX |
| max kN | 400 |
| acciaio *steel* | C45 |
| lunghezza *lenght* mm | 150 (kg 6,85) |
| Trumpf-Wila ▶ traditional | |

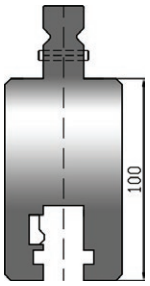


## PL6

| | |
|---|---|
| altezza *height* | mm 136 |
| max kN | 400 |
| acciaio *steel* | C45 |
| lunghezza *lenght* mm | 150 (kg 6,80) |
| Trumpf-Wila ▶ Trumpf-Wila | |

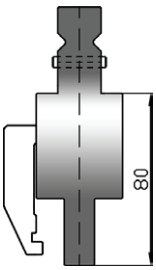


## PL9 + ST2

| | |
|---|---|
| altezza *height* | mm 120 |
| max kN | 200 |
| acciaio *steel* | C45 |
| lunghezza *lenght* mm | 150 (kg 3,70) |
| Trumpf-Wila ▶ Amada | |

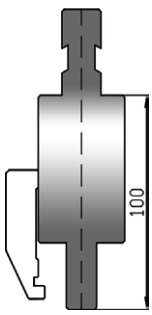


## PL10 + ST2

| | |
|---|---|
| altezza *height* | mm 138 |
| max kN | 200 |
| acciaio *steel* | C45 |
| lunghezza *lenght* mm | 150 (kg 4,49) |
| Colgar ▶ Amada | |

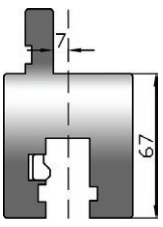


## PL16

| | |
|---|---|
| altezza *height* | mm 67 |
| max kN | 400 |
| acciaio *steel* | C45 |
| lunghezza *lenght* mm | 150 (kg 4,15) |
| Amada ▶ Trumpf-Wila | |

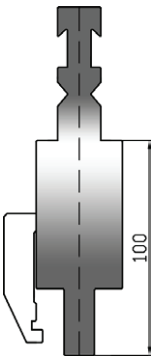


## PL11 + ST2

| | |
|---|---|
| altezza *height* | mm 165 |
| max kN | 200 |
| acciaio *steel* | C45 |
| lunghezza *lenght* mm | 150 (kg 4,95) |
| Beyeler RFA ▶ Amada | |

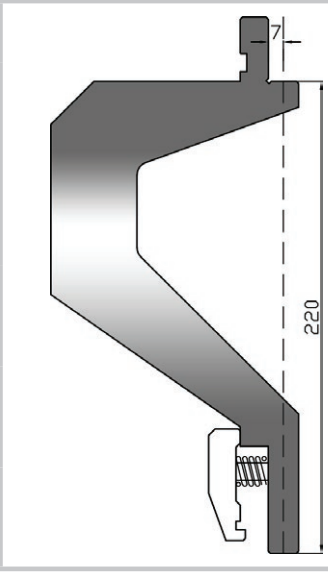


| PL18+ST COMPRESA *INCLUDED* | |
|---|---|
| altezza *height* | mm 220 |
| max kN | 180 |
| acciaio *steel* | C45 |
| lunghezza *lenght* mm | 200 (kg 16,62) |
| Amada ▶ Trumpf-Wila | |

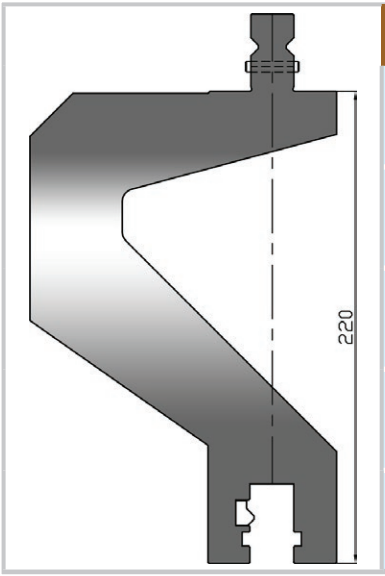


| PL20 | |
|---|---|
| altezza *height* | mm 256 |
| max kN | 180 |
| acciaio *steel* | C45 |
| lunghezza *lenght* mm | 200 (kg 24,36) |
| Amada ▶ Trumpf-Wila | |



## FAST LOCK / PL manuale - *manual* (completo / *complete*)

Bloccaggio manuale per utensili superiori tramite comoda leva ergonomica. Introduzione ed estrazione frontale dell'utensile standard tipo US europeo e richiamo automatico in battuta. Possibilità di montare l'utensile rovesciato, dal fronte pressa utilizzando una staffa manuale completa di viti e molle (non compresa nella fornitura) con serraggio tramite viti.

*Manual clamping of upper tools by means of a convenient ergonomic lever. Front insertion and removal of standard European-type tools, with automatic return to the stop position. The tool can also be mounted in the inverted position from the front of the press, using a manual clamping bracket complete with screws and springs not included in the supply), with screw tightening.*

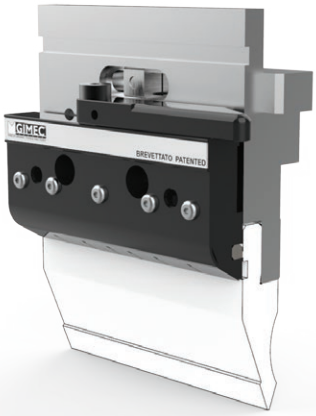


## FAST LOCK / ST manuale - *manual* (solo ST / *only ST*)

La staffa FAST LOCK/ST permette di riutilizzare l'intermedio esistente sulla piegatrice, sostituendo esclusivamente la staffa anteriore, ottenendo, con un investimento minimo, un sistema di cambio rapido.
Introduzione/estrazione frontale dell'utensile standard tipo Europeo e richiamo automatico in battuta. Possibilità di montaggio dell'utensile rovesciato.

*The FAST LOCK/ST clamp allows the existing intermediate on the press brake to be retained, replacing only the front bracket. This makes it possible to obtain a quick-change system with minimal investment. Front insertion and removal of standard European-type tools, with automatic return to the stop position. The system also allows the tool to be mounted in the inverted position.*







## FAST LOCK pneumatico - *pneumatic*



**PNEU / S**



**PNEU / T**



**PNEU / F**

**Per ulteriori informazioni tecniche e specifiche dettagliate, contattare il nostro ufficio tecnico**

***For further technical information and detailed specifications, please contact out Technical Deparment***

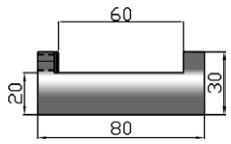


## PM7 SHORT 60

| | |
|---|---|
| lunghezze *lenghts* mm | 520 (kg 7,35) |
| | 1050 (kg 14,84) |

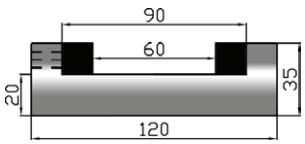


## PM6 SHORT 60/90

| | |
|---|---|
| lunghezze *lenghts* mm | 520 (kg 13,10) |
| | 1050 (kg 26,46) |

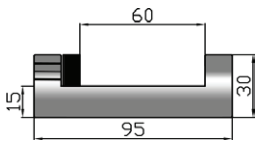


## PM7

| | |
|---|---|
| lunghezze *lenghts* mm | 2100 (kg 26,70) |
| | 2600 (kg 33,00) |
| | 3100 (kg 39,40) |
| | 4100 (kg 52,00) |

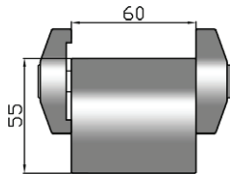


## PM9 / 60

| | |
|---|---|
| lunghezze *lenghts* mm | 415 (kg 14,39) |
| | 835 (kg 28,95) |

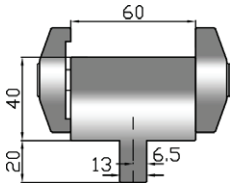


## PM9 / T

| | |
|---|---|
| lunghezze *lenghts* mm | 415 (kg 12,31) |
| | 835 (kg 24,77) |
| Amada ►Trumpf-Wila | |

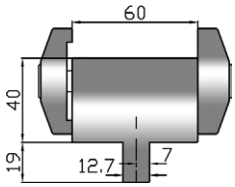


## PM9 / L

| | |
|---|---|
| lunghezze *lenghts* mm | 415 (kg 12,25) |
| | 835 (kg 24,65) |
| Amada ►LVD | |

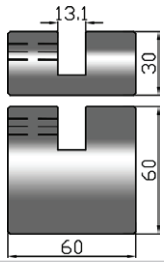


## PM10 h mm 30 - 60

| | |
|---|---|
| lunghezze *lenghts* mm | 500 (kg 5,95) |
| | 1000 (kg 11,89) |
| Trumpf-Wila ►Amada | |

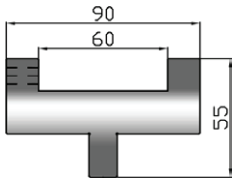


## PM8

| | |
|---|---|
| lunghezze *lenghts* mm | 2100 (kg 40,95) |
| | 2600 (kg 50,70) |
| | 3100 (kg 60,45) |
| | 4100 (kg 79,95) |

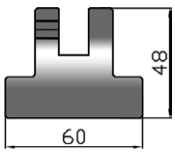


## PM11

| | |
|---|---|
| lunghezze *lenghts* mm | 2100 (kg 44,73) |
| | 2600 (kg 55,38) |
| | 3100 (kg 66,00) |
| | 4100 (kg 87,33) |

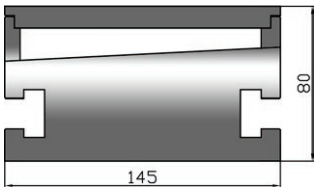


## PM5

| | |
|---|---|
| lunghezze *lenghts* mm | 2100 (kg183,73) |
| | 2600 (kg227,47) |
| | 3100 (kg271,22) |
| | 4100 (kg358,71) |

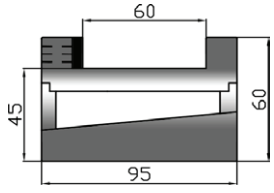


## PM12

| | |
|---|---|
| lunghezze *lenghts* mm | 2100 (kg 72,85) |
| | 2600 (kg 90,19) |
| | 3100 (kg107,54) |
| | 4100 (kg142,23) |

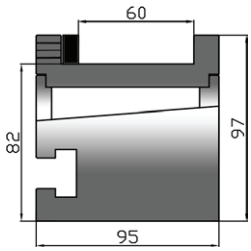


## PM13

| | |
|---|---|
| lunghezze *lenghts* mm | 2100 (kg125,37) |
| | 2600 (kg155,22) |
| | 3100 (kg185,07) |
| | 4100 (kg244,77) |

**Possiamo fornire sistemi PNEUMATICI o IDRAULICI per il bloccaggio degli utensili inferiori.**

***PNEUMATIC or HYDRAULIC clamping systems for lower tools are available on request.***

**INTERPELLATECI !** ***CONTACT US !***

**LS 60°**

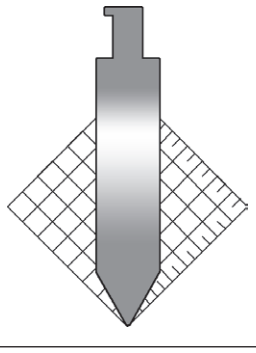

**LS 30°**

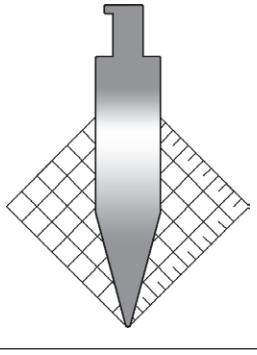

**LD 60°**

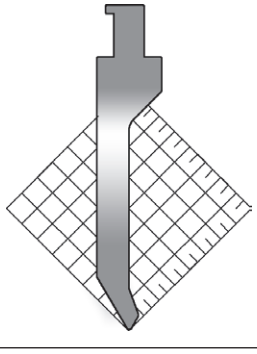

**LDN 60°**

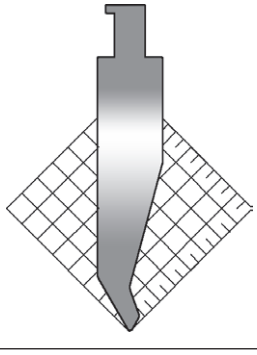

**LX 30°**

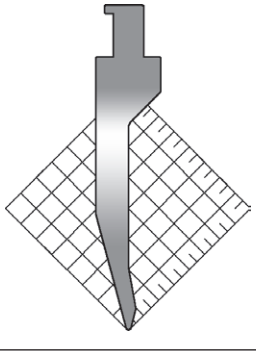

**LDP 30°**

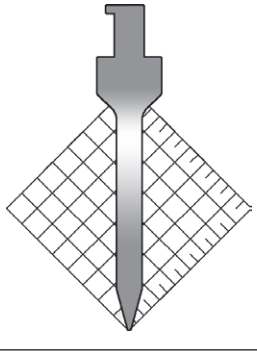

**LDS 60°**

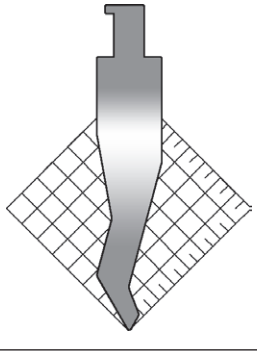

**LUP 15°**

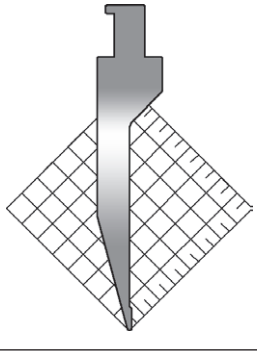

**LSCC 84°**

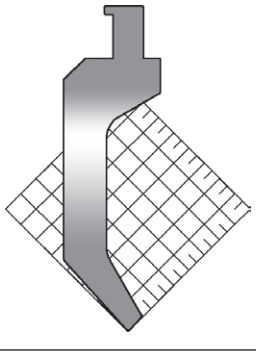

**LSCC 60°**

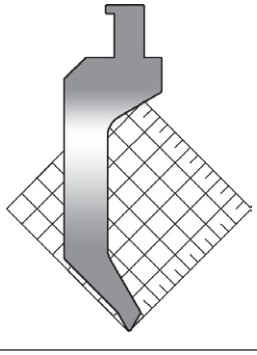

**LSCZ 60°**

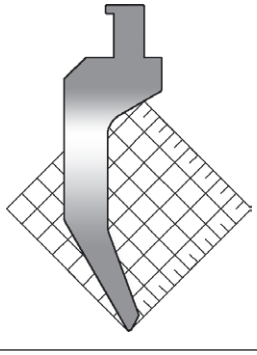

**LSCY 60°**

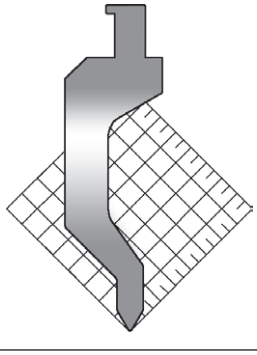

**LCC 84°**

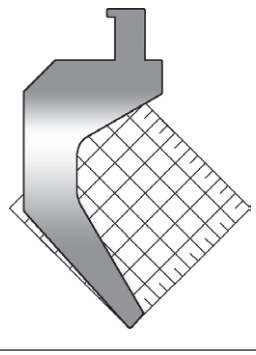

**LCC 60°**

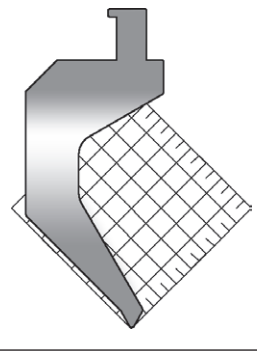

**LCZ 60°**

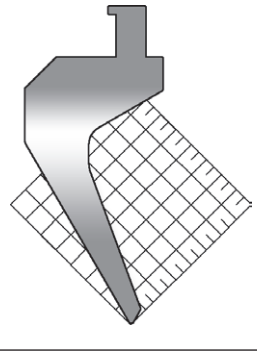

**LCY 60°**

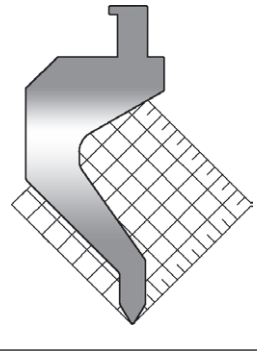

## M

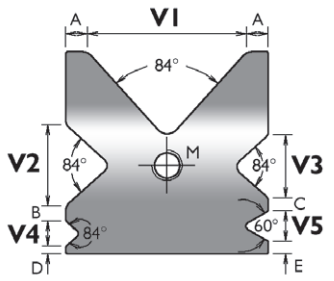


| tipo type | dimensioni dimensions mm | 84° | | | | 60° | A | B | C | D | E | M |
|---|---|---|---|---|---|---|---|---|---|---|---|---|
| | | V1 | V2 | V3 | V4 | V5 | | | | | | |
| M 60 | 60 x 60 | 40 | 25 | 20 | 10 | 12 | 10 | 6 | 5 | 3 | 5 | |
| M 70 | 70 x 70 | 50 | 32 | 25 | 10 | 12 | 10 | 6 | 5 | 3 | 5 | M12 |
| M 80 | 80 x 80 | 63 | 32 | 25 | 10 | 12 | 8,5 | 6 | 5 | 3 | 5 | M12 |
| M 90 | 90 x 90 | 70 | 40 | 25 | 10 | 12 | 10 | 6 | 5 | 3 | 5 | M16 |
| M 100 | 100 x 100 | 80 | 40 | 32 | 10 | 12 | 10 | 9 | 5 | 3 | 5 | M16 |
| M 110 | 110 x 110 | 90 | 50 | 32 | 10 | 12 | 10 | 9 | 5 | 3 | 5 | M16 |
| M 120 | 120 x 120 | 90 | 50 | 40 | 12 | 16 | 15 | 10 | 10 | 5 | 5 | M16 |
| M 130 | 130 x 130 | 110 | 50 | 40 | 12 | 16 | 10 | 10 | 10 | 5 | 5 | M16 |
| M 140 | 140 x 140 | 110 | 50 | 40 | 16 | 20 | 15 | 10 | 10 | 5 | 5 | M20 |

## M1



## M2



## M3



## M4



## M5

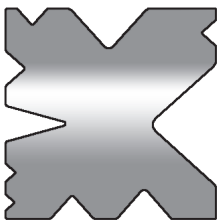

## M8



## M9



## M10



## M11

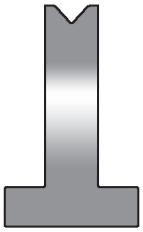

## M12



## M13



## M14



## M19



## M20 A-B

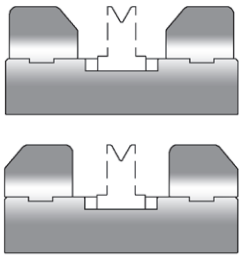

## M16

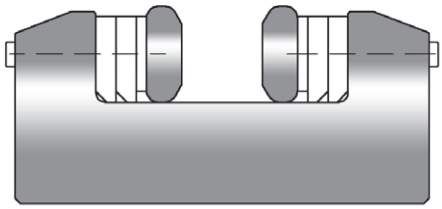

## V-MUTABILIS matrice regolabile - adjustable die — carico-load max 4000 kN/mt

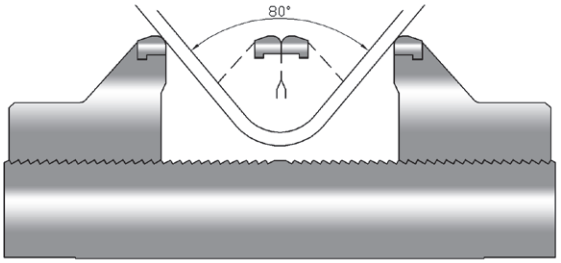


V mm 0 - 200 / 250 / 350 / 400

## SP

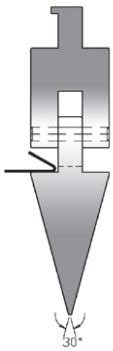


## SPD

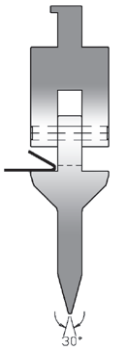


## SPX

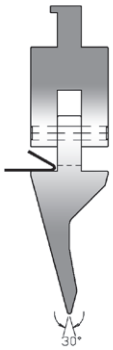


## MP

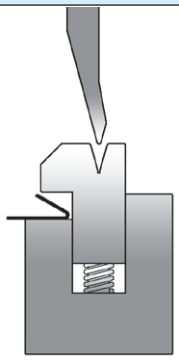

## MPS

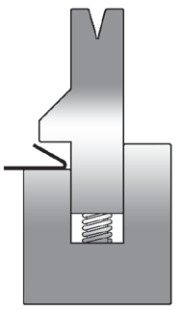

## SP1

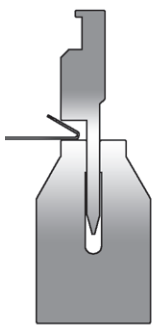

## SP2

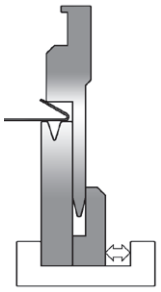

## SP3 A

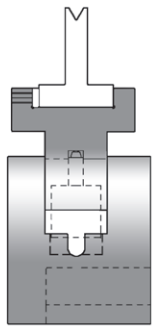

## SP3 B

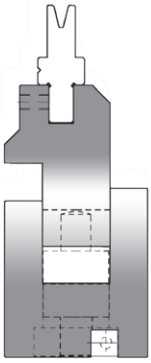

## SP3 C

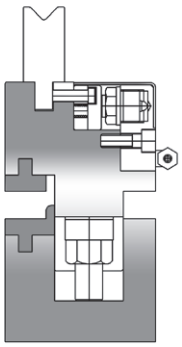

## DUO

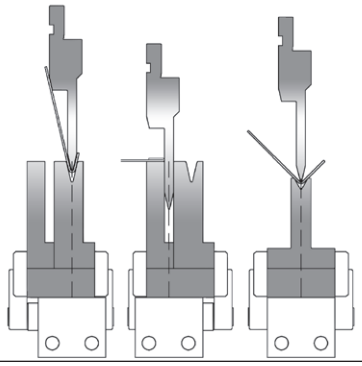

## SP4




## SP5

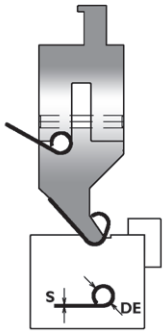


## SP6

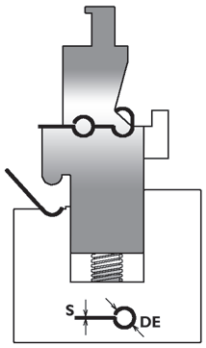


## SP7

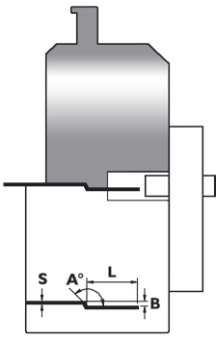


## SP8

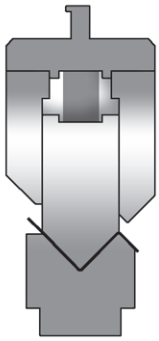

## SP9

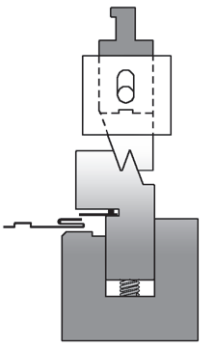

## SP10

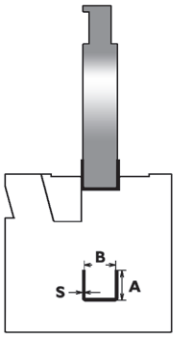


## SP11

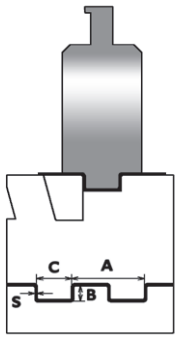


## SP12

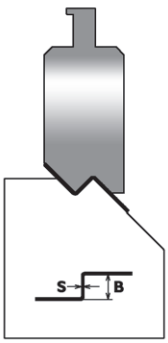


## SP13

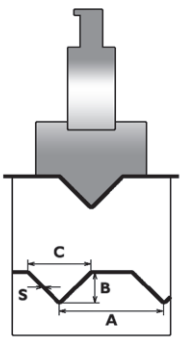


## SP14

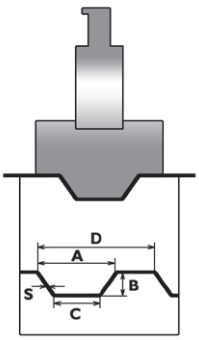


## SP15/S

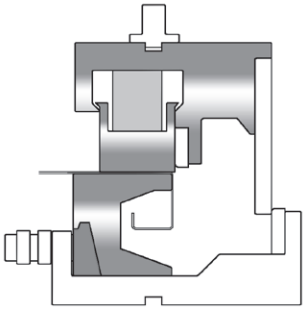

## SP15/E

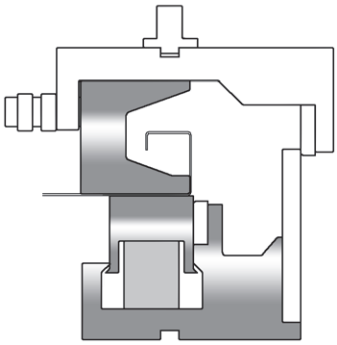

## SP16

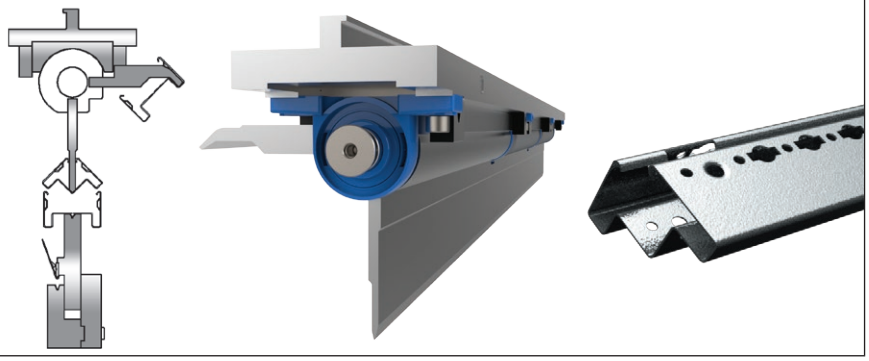

## SP17

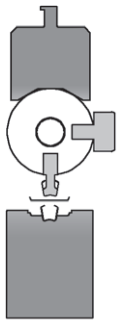

## SP18

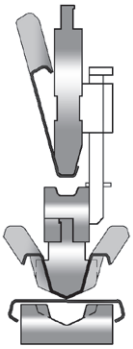

## SP19

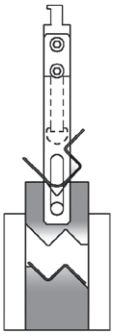

## SP20



## SP21

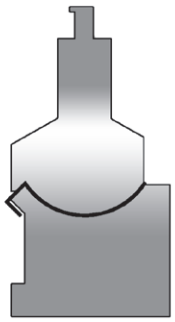

## SP22

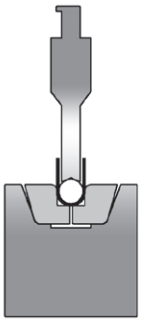

## SP23

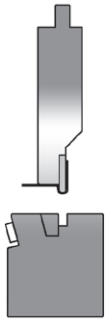

## SP24

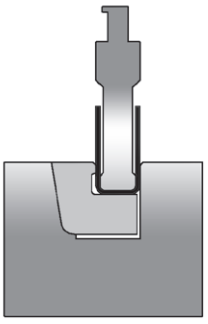

## SP25



## SP26

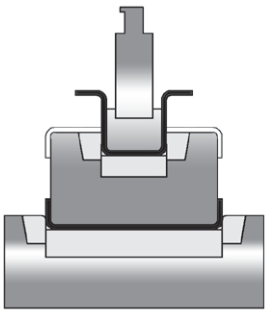

## SP27



## SP28

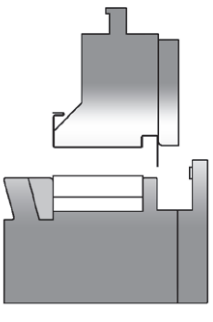

**SP29**

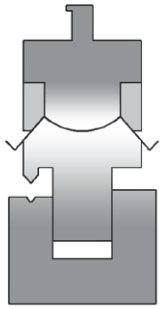

**SP30**

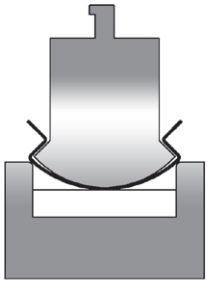

**SP31**

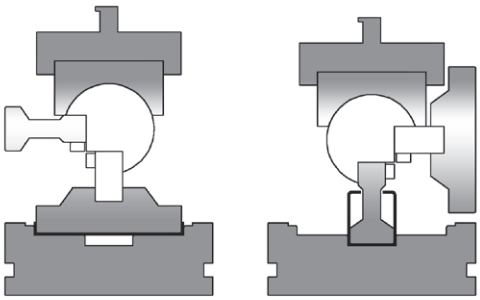

**SP32**

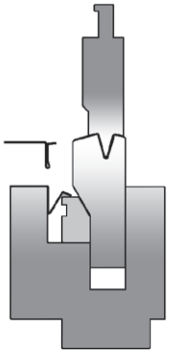

**SP33**

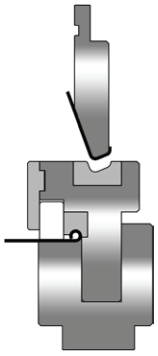

**SP34**

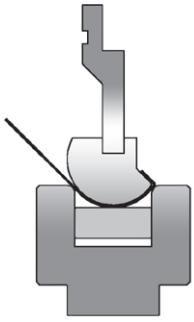

**SP35**



**SP36**

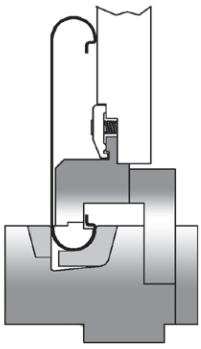

**SP37**

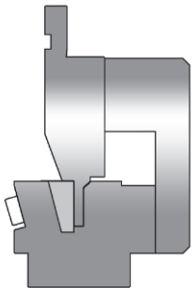

**SP38**

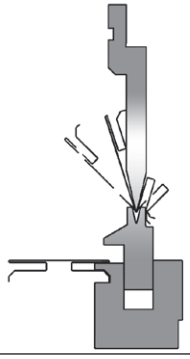

**SP39**

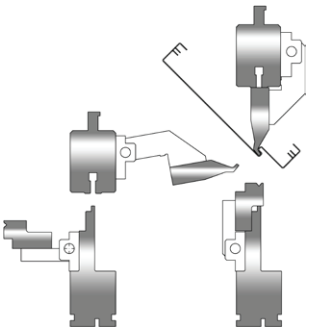

**SP40**

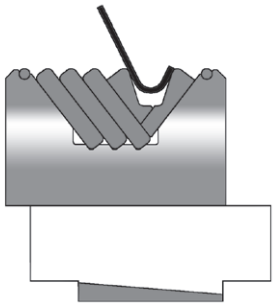

**SP42**

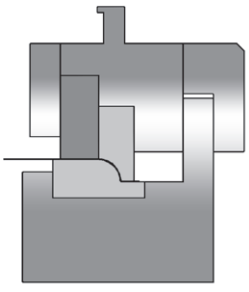

**SP43**

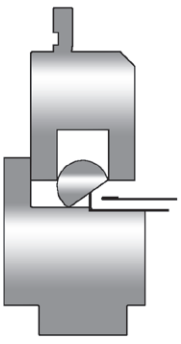

**SP44**

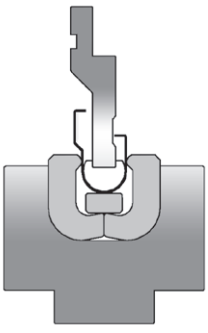

## SP45



## SP46

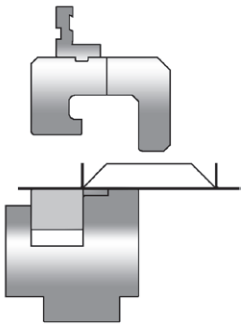

## SP47

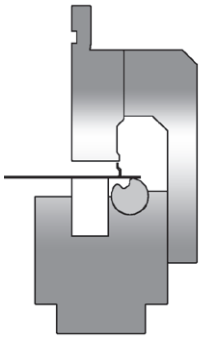

## SP48



## SP49

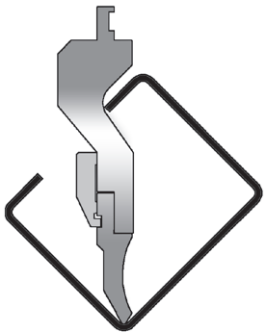

## SP50

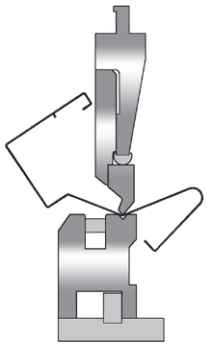

## SP53

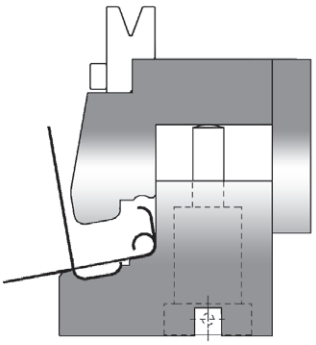

## SP55

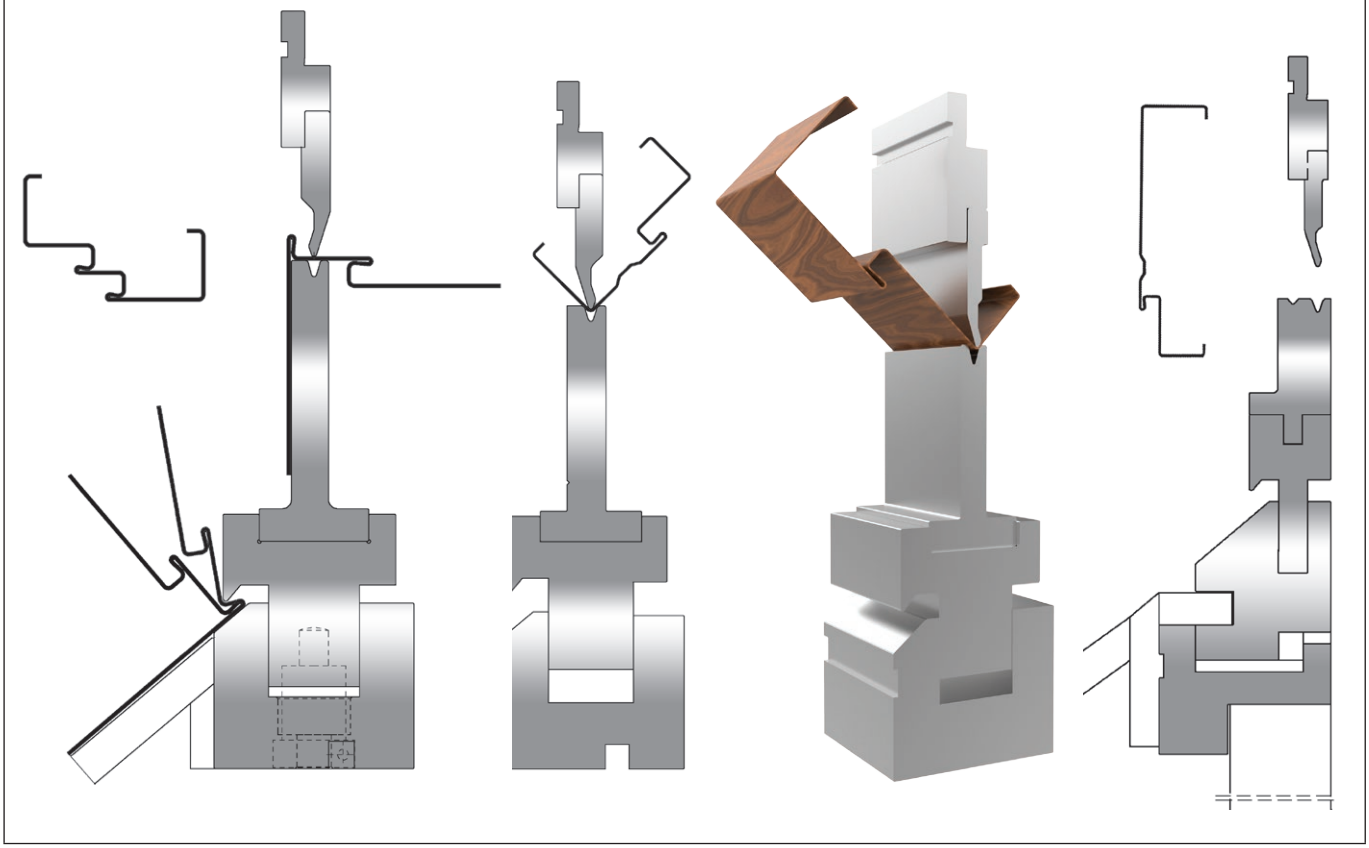

## SP56

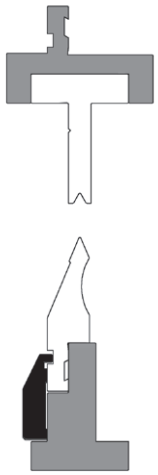

## SP57

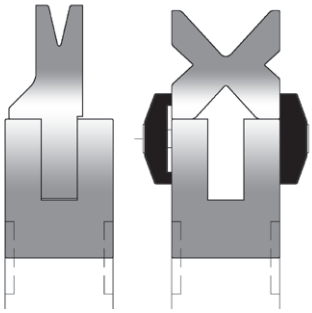

## SP59

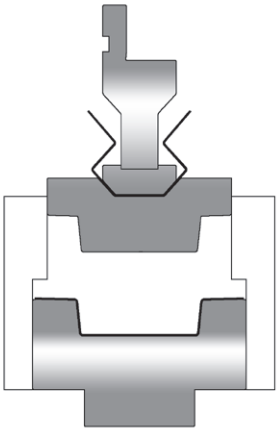

## SP60

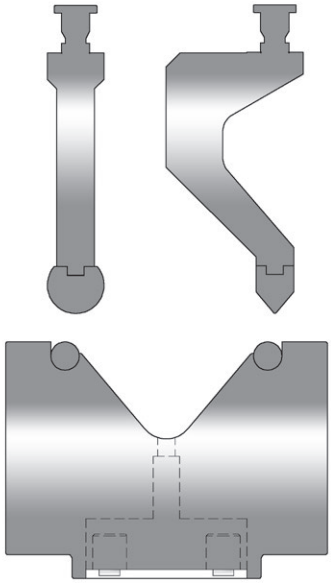

## SCA-MOB-PNEU

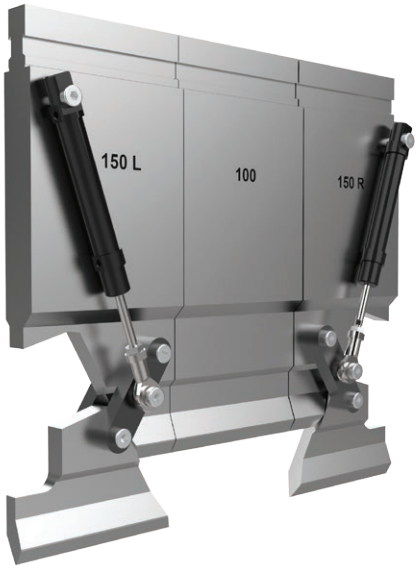


## SP63

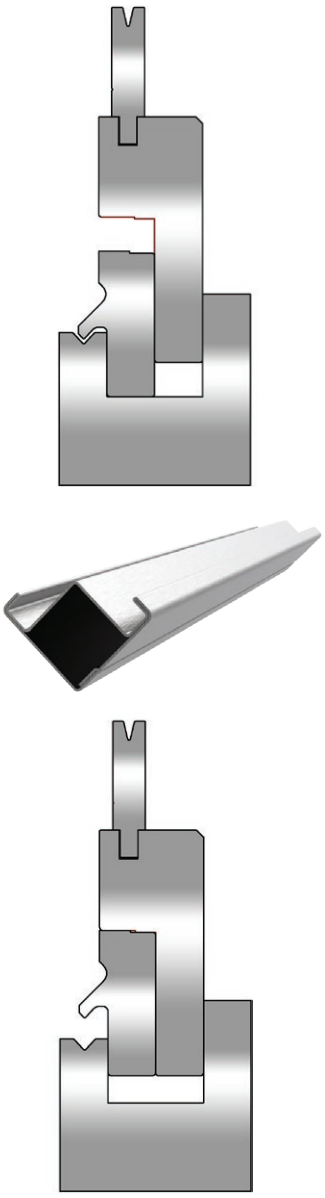

## SP52



## SP65

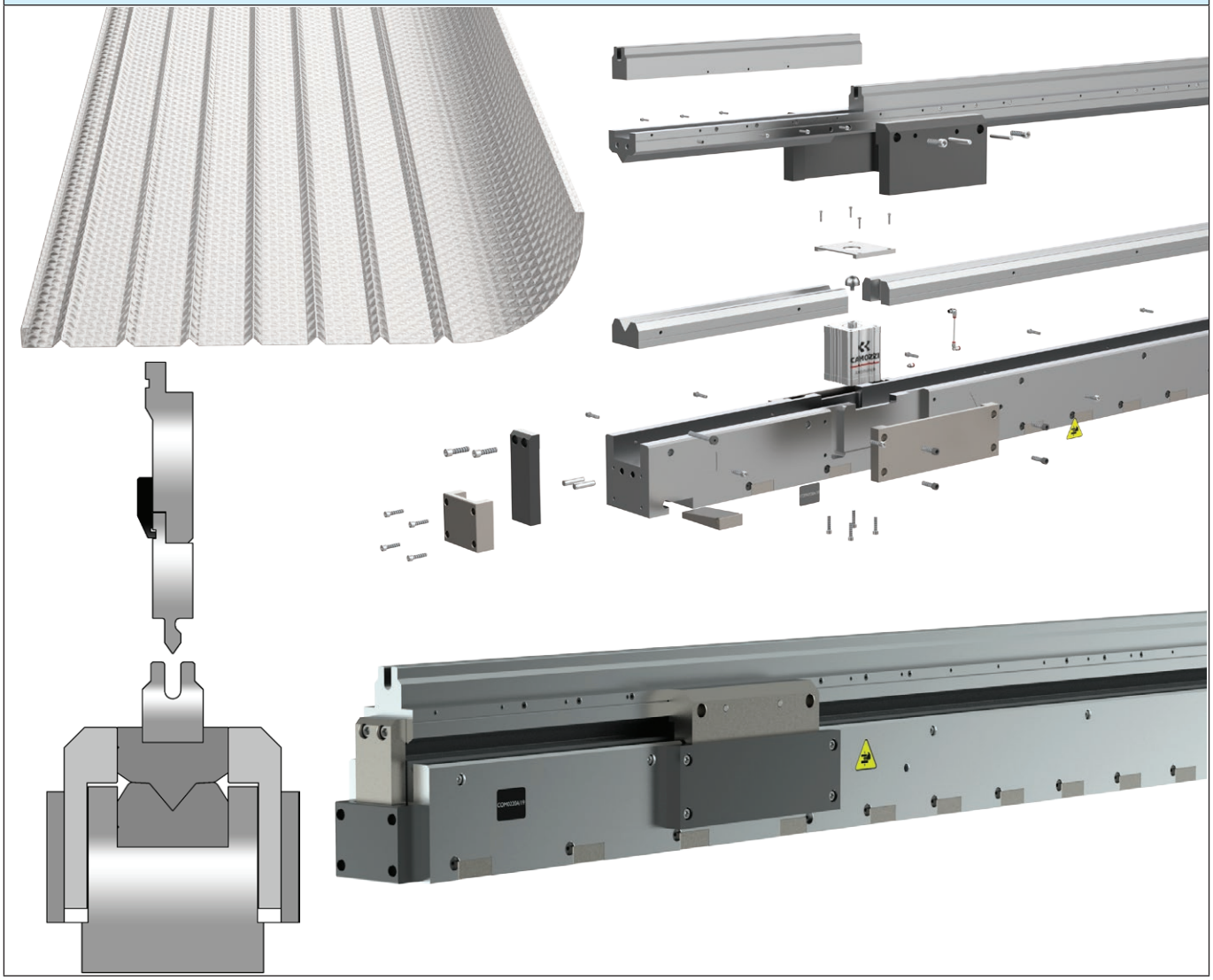

## VIDEO VIDEOS

**Stampo speciale feritoie**
**Louvres special tool**

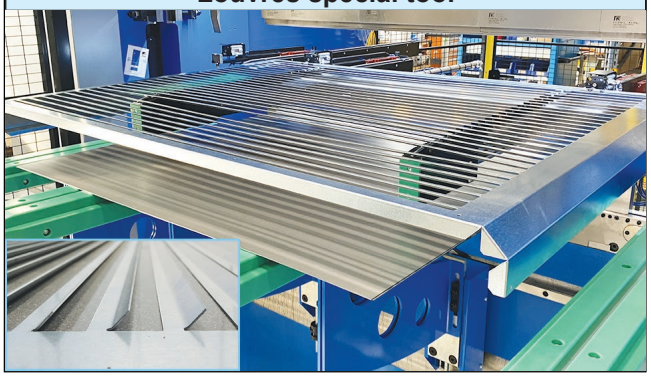

**Stampo speciale door frame**
**Door frame special tool**

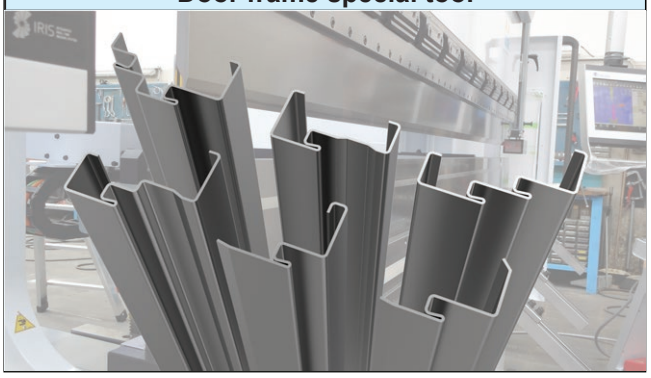

**altri video disponibili sul nostro sito internet**
other videos available on our website

| A | B | C | D |
|---|---|---|---|

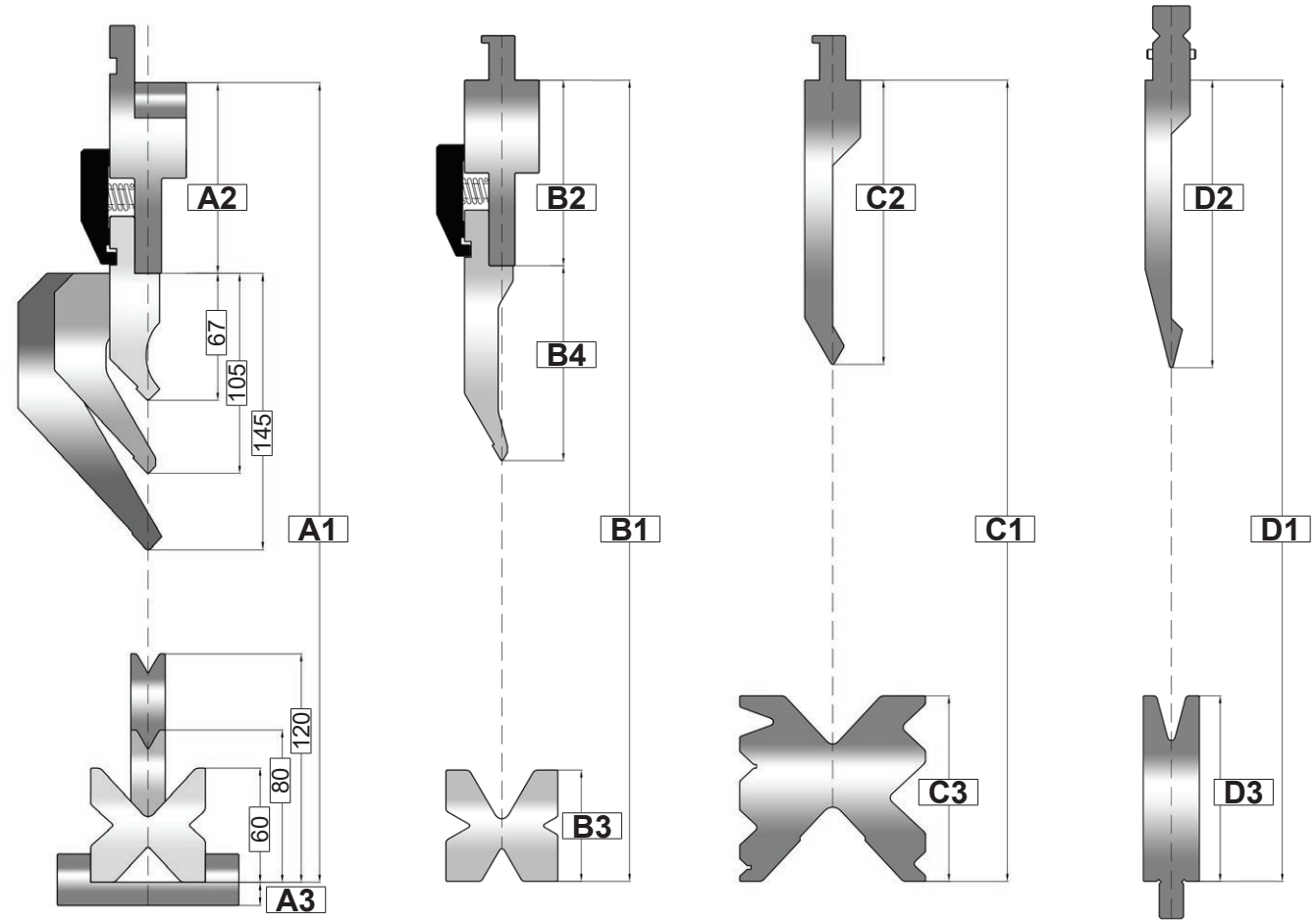


| | | | | | | | |
|---|---|---|---|---|---|---|---|
| **A1** | mm | **B1** | mm | **C1** | mm | **D1** | mm |
| **A2** | mm | **B2** | mm | **C2** | mm | **D2** | mm |
| **A3** | mm | **B3** | mm | **C3** | mm | **D3** | mm |
| | | **B4** | mm | | | | |
| **POTENZA POWER** | kN/mt | **POTENZA POWER** | kN/mt | **POTENZA POWER** | kN/mt | **POTENZA POWER** | kN/mt |
| **LUNGHEZZA LEGTHS** | mm | **LUNGHEZZA LEGTHS** | mm | **LUNGHEZZA LEGTHS** | mm | **LUNGHEZZA LEGTHS** | mm |
| **CORSA STROKE** | mm | **CORSA STROKE** | mm | **CORSA STROKE** | mm | **CORSA STROKE** | mm |
| **INCAVO GAP** | mm | **INCAVO GAP** | mm | **INCAVO GAP** | mm | **INCAVO GAP** | mm |

## CON APERTURA PNEUMATICA DEL PIANO DI SCHIACCIATURA LAMIERA
## *WITH PNEUMATIC OPENING OF THE SHEET METAL FLATTENING TABLE*

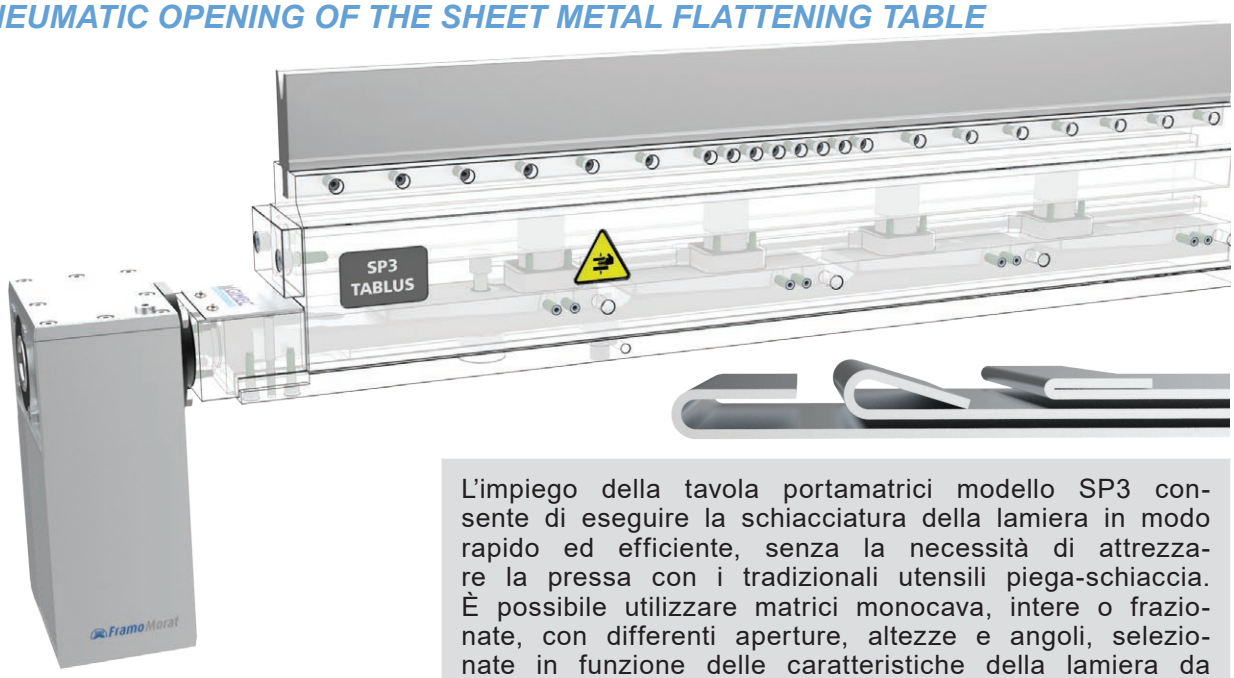


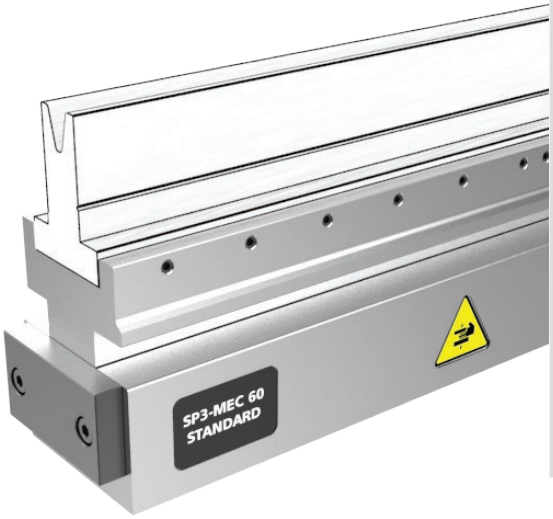





L'impiego della tavola portamatrici modello SP3 consente di eseguire la schiacciatura della lamiera in modo rapido ed efficiente, senza la necessità di attrezzare la pressa con i tradizionali utensili piega-schiaccia. È possibile utilizzare matrici monocava, intere o frazionate, con differenti aperture, altezze e angoli, selezionate in funzione delle caratteristiche della lamiera da lavorare. Questa configurazione permette inoltre di realizzare profili con eventuali contropieghe posteriori e/o laterali. L'apertura del piano di schiacciatura è gestita direttamente da una funzione del CNC della pressa e avviene mediante speciali cilindri pneumatici a singolo effetto. La tavola è inoltre dotata di sensori per il rilevamento della posizione aperta/chiusa. Il tempo ciclo di piegatura viene notevolmente ridotto poiché, durante la fase di piega, la velocità di discesa della pressa non deve essere rallentata, come invece avviene con i tradizionali utensili piega-schiaccia dotati di sollevamento a molle. Nella parte inferiore della tavola è possibile integrare un sistema di centinatura, disponibile in versione manuale o automatica. Le superfici di scorrimento e i piani di schiacciatura sono temprati, al fine di garantire un'elevata resistenza all'usura e una maggiore durata nel tempo. La tavola SP3 può essere installata sia su presse piegatrici di nuova costruzione sia, mediante interventi di retrofitting, su presse già esistenti.

*The use of the SP3 die holder table allows sheet metal flattening operations to be carried out quickly and efficiently, without the need to equip the press brake with traditional hemming tools. Single-V dies, either full-length or segmented, can be used with different V-openings, heights and angles, selected according to the characteristics of the sheet metal to be processed. This configuration also makes it possible to produce profiles with rear and/or side return bends. The opening of the flattening surface is controlled directly by a CNC function of the press brake and is operated by special single-acting pneumatic cylinders. The table is also equipped with sensors for detecting the open/closed position. The bending cycle time is significantly reduced because, during the bending phase, the downward speed of the press does not need to be slowed down, as is the case with traditional spring-lift hemming tools. A manual or automatic crowning system can be integrated into the lower section of the table. The sliding surfaces and flattening surfaces are hardened to ensure high wear resistance and longer service life. The SP3 table can be installed both on newly manufactured press brakes and, through retrofitting, on existing machines.*

# TAVOLE PIEGASCHIACCIA
# *FLATTENING TABLES*

## LUNGHEZZE - *LENGTHS* 2010 - 3060 - 4080 - 5100 mm - oltre/*beyond*

SUPERIORE *UPPER*

### MEC 60



matrici base 60 mm
bloccaggio meccanico
*lower tools 60 mm*
*mechanical clamping*

### PNE 60



matrici base 60 mm
bloccaggio pneumatico
*lower tools 60 mm*
*pneumatic clamping*

### MEC 13



matrici base 13 mm
bloccaggio meccanico
*lower tools 13 mm*
*mechanical clamping*

### IDR 13



matrici base 13 mm
bloccaggio idraulico
*lower tools 13 mm*
*hydraulic clamping*

INFERIORE *LOWER*

### BASE 60




base inferiore con attacco 60 mm
*lower clamping base 60 mm*

### BASE 13




base inferiore con attacco 13 mm
*lower clamping base 13 mm*

### BASE STANDARD




base standard da fissare al banco della pressa
*standard base to fix on the lower beam*

### BASE CUNEI




base da fissare al banco con cunei di centinatura manuali
*base to fix on lower beam with manual wedges*

### BASE TABLUS




base con sistema automatico di centinatura TABLUS integrato
*base with integrated automatic crowning system TABLUS*

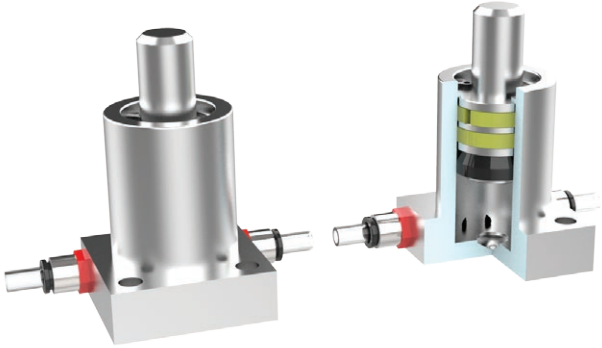

**CILINDRI SPECIALI**
***SPECIAL CYLINDERS***

# PROFILI DOOR FRAME
# *DOOR FRAME PROFILES*



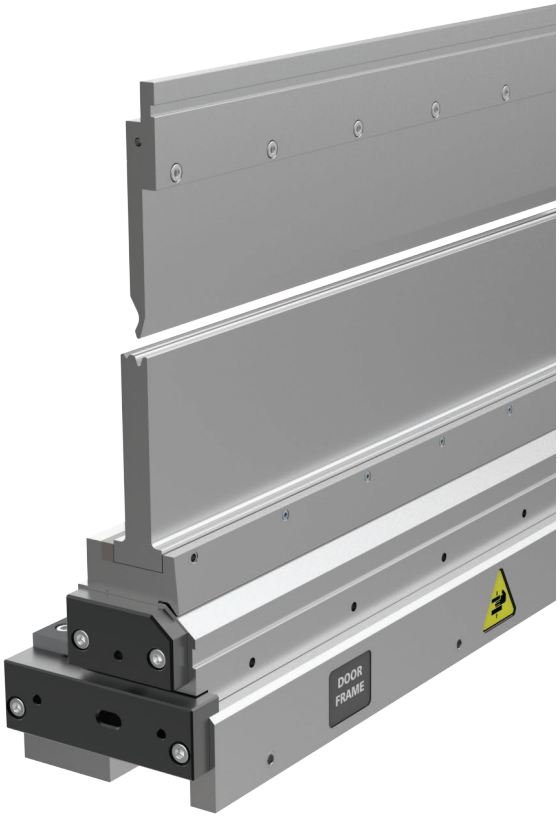


La piegatura dei profili DOOR FRAME richiede l'impiego di attrezzature speciali che consentono di completare l'intero ciclo di lavorazione senza dover sostituire gli utensili.
L'attrezzatura è composta da una tavola porta matrici, utilizzata per eseguire la fase di schiacciatura, e dai relativi utensili superiore e inferiore. Vengono inoltre forniti appositi supporti frontali per sostenere la lamiera durante la fase di schiacciatura.
Quando sul profilo sono presenti lavorazioni in prossimità della linea di piega, come asole o tagli, è necessario utilizzare una matrice a doppia cava. In questi casi, l'attrezzatura viene completata con un sistema pneumatico di spostamento della matrice.
Le caratteristiche e le dimensioni degli utensili vengono definite in funzione della geometria e delle dimensioni dei profili da realizzare.

*The bending of DOOR FRAME profiles requires special tooling designed to complete the entire bending cycle without the need to change tools.*
*The equipment consists of a die holder table used for the flattening operation, together with the corresponding upper and lower tools.*
*Front supports are also provided to support the sheet metal during the flattening process.*
*When slots, cut-outs or other features are located close to the bending line, a double-V die is required.*
*In these cases, the equipment is fitted with a pneumatic die shifting system.*
*The characteristics and dimensions of the tools are defined according to the geometry and dimensions of the profiles to be produced.*



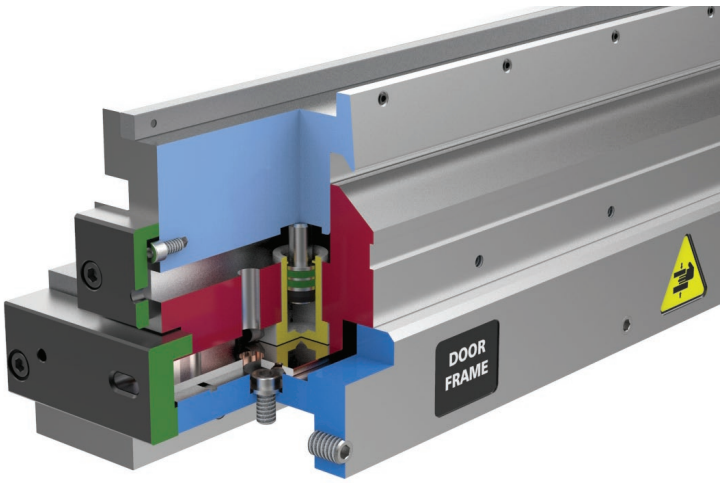


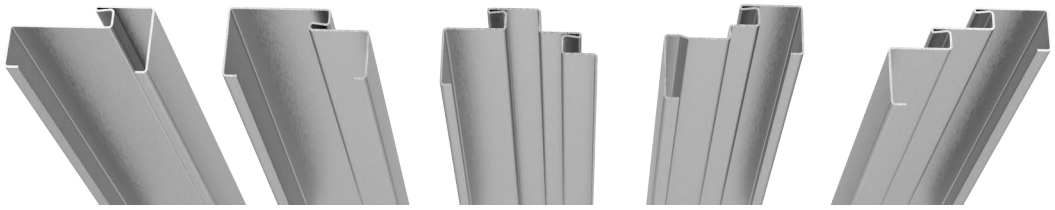

LUNGHEZZE - *LENGTHS* 2550 - 3050 - 4175 mm

# ATTREZZATURA PER PRESSE DA LATTONIERE
# *EQUIPMENT FOR TINSMITH PRESS BRAKES*




Le lavorazioni di LATTONERIA richiedono attrezzature con lunghezze superiori a 6 metri e con geometrie compatte, studiate per consentire la piegatura dei profili tipici di questo settore.

Per garantire una maggiore flessibilità nelle diverse lavorazioni, a differenza degli utensili tradizionali per lattoneria, abbiamo previsto la possibilità di sostituire la matrice in funzione dello spessore della lamiera da piegare.

*SHEET METAL WORKING applications require tooling with lengths exceeding 6 metres and compact geometries, specifically designed for bending the profiles typically used in this sector.*
*To provide greater flexibility across different applications, unlike traditional sheet metal working tools, our system allows the die to be changed according to the thickness of the sheet metal to be bent.*

LATTONERIA

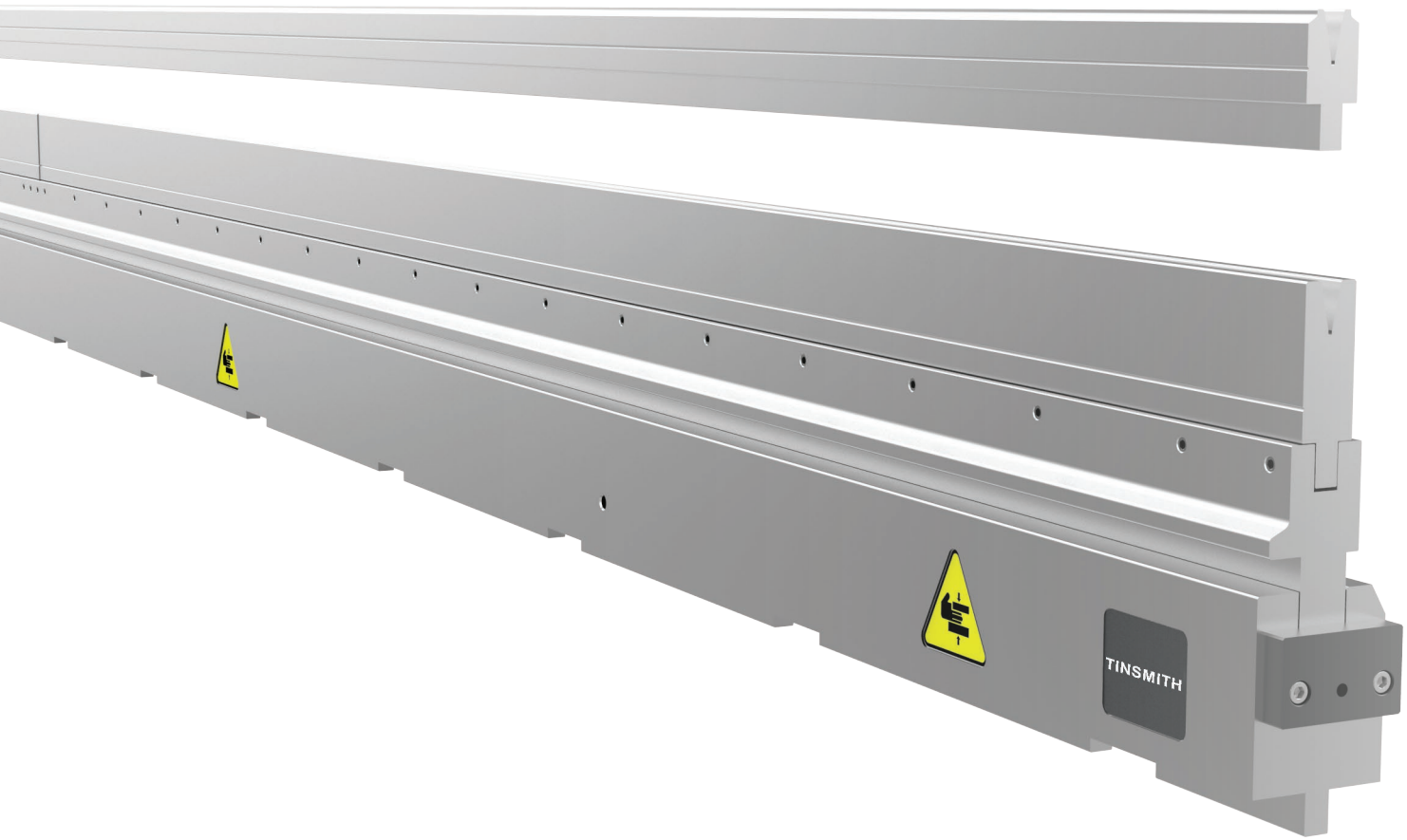


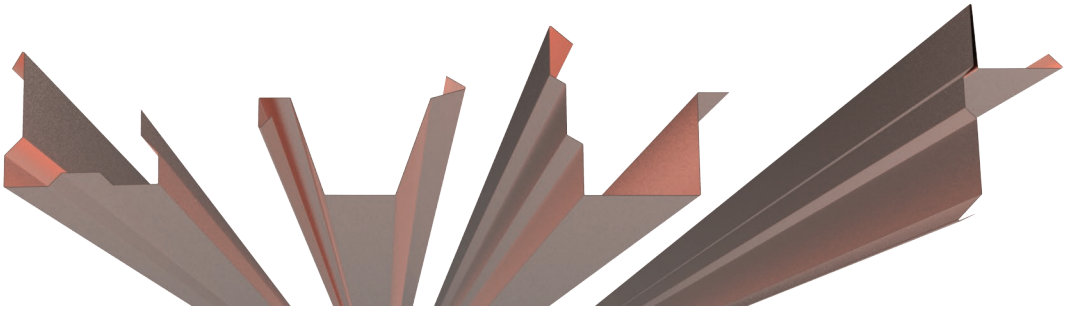

LUNGHEZZE - LENGTHS 6500 - 8550 - 10050

# SISTEMA AUTOMATICO DI CENTINATURA
# *AUTOMATIC CROWNING SYSTEM*



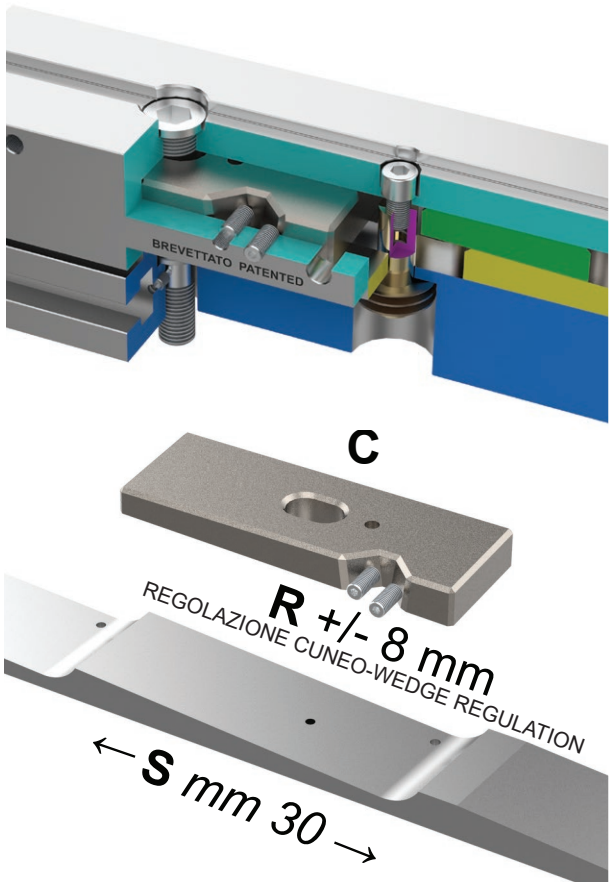


Con l'utilizzo di questo sistema è possibile compensare meccanicamente la flessione che si verifica sulla pressa piegatrice durante la fase di piegatura e che può determinare angoli di piega non uniformi lungo il pezzo.
L'entità della flessione varia in funzione della lunghezza di piegatura, dell'apertura della matrice, del tipo di materiale e dello spessore della lamiera. Il sistema **TABLUS** (brevettato) è composto da una speciale barra **(S)** che scorre in contrapposizione a una serie di cunei **(C)**. Ogni singolo cuneo può, se necessario, essere calibrato individualmente **(R)**. La regolazione può essere effettuata manualmente (**sistemi TCM-TSM**) oppure mediante un motoriduttore controllato dal CNC della pressa piegatrice (**sistemi TCMR-TSMR**). La regolazione della **TABLUS** viene eseguita in modo rapido e preciso prima della fase di piegatura.
Ogni sistema **TABLUS** viene progettato e realizzato in funzione delle caratteristiche specifiche della pressa piegatrice sulla quale verrà installato, al fine di ottimizzarne il funzionamento. La configurazione viene definita mediante uno speciale software, denominato **DATA TABLUS**, che calcola le flessioni della pressa piegatrice e fornisce i parametri necessari per la realizzazione del sistema di centinatura. Si ottiene così un sistema in grado di garantire una regolazione estremamente precisa, con possibilità di correzioni centesimali. Sono disponibili diverse versioni di **TABLUS**, definite in funzione della tipologia di matrici utilizzate. Le versioni **TCM-TCMR** vengono fornite complete di staffe per il bloccaggio manuale delle matrici. Su richiesta è disponibile anche un sistema pneumatico di bloccaggio rapido. **TABLUS** viene fornita pronta per il fissaggio e l'allineamento sulla pressa piegatrice.

| DATA TABLUS | | | |
|---|---|---|---|
| **P** | forza pressa | kN | **1200** |
| PESTONE | | | |
| LIP | distanza appoggi | mm | 2650 |
| LCP | lunghezza centrale | mm | 2260 |
| HP | altezza centrale | mm | 1235 |
| HEP | altezza esterna | mm | 495 |
| SP | spessore pestone | mm | 50 |

| esempio - example | | | |
|---|---|---|---|
| **L** | * lunghezza pressa | mm | **3100** |
| TRAVERSA INFERIORE | | | |
| LIT | distanza appoggi | mm | 2650 |
| LCT | ** lunghezza centrale | mm | 2600 |
| HT | altezza centrale | mm | 845 |
| HET | ** altezza esterna | mm | 435 |
| ST | spessore traversa | mm | 100 |
| LIPm | LIP<LIPm=cunei negativi limite cunei negativi | mm | 2430 |

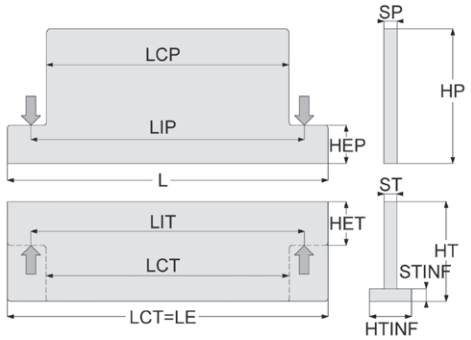


* lunghezza L sempre pari a multiplo di 200+100
** per traversa senza rientranze LCT=L e HET=HT

| RINFORZO SU TRAVERSA INFERIORE | | |
|---|---|---|
| STINF | mm | 120 |
| HTINF | mm | 250 |

| cuneo | distanze | STRISCIA **S** max compensazione con regolazione 30 mm | CUNEO **C** max compensazione con regolazione 8 mm |
|---|---|---|---|
| 1 | 150 | 0,30 mm | 0,08 mm |
| 2 | 350 | 0,62 mm | 0,17 mm |
| 3 | 550 | 0,88 mm | 0,24 mm |
| 4 | 750 | 1,07 mm | 0,28 mm |
| 5 | 950 | 1,18 mm | 0,32 mm |
| 6 | 1150 | 1,27 mm | 0,34 mm |
| 7 | 1350 | 1,32 mm | 0,35 mm |
| 8 | 1550 | 1,34 mm | 0,36 mm |
| 9 | 1750 | 1,32 mm | 0,35 mm |
| 10 | 1950 | 1,27 mm | 0,34 mm |
| 11 | 2150 | 1,18 mm | 0,32 mm |
| 12 | 2350 | 1,07 mm | 0,28 mm |
| 13 | 2550 | 0,88 mm | 0,24 mm |
| 14 | 2750 | 0,62 mm | 0,17 mm |
| 15 | 2950 | 0,30 mm | 0,08 mm |

*This system provides mechanical compensation for the deflection that occurs in the press brake during bending and that can cause non-uniform bending angles along the workpiece. The amount of deflection varies according to the bending length, die opening, type of material and sheet thickness. The **TABLUS** system (patented) consists of a special bar **(S)** that moves against a series of opposing wedges **(C)**. Each individual wedge can, when required, be calibrated separately **(R)**. Adjustment can be carried out manually (**TCM-TSM systems**) or by means of a geared motor controlled by the press brake CNC (**TCMR-TSMR systems**). The **TABLUS** system can be adjusted quickly and accurately before the bending operation. Each **TABLUS** system is designed and manufactured according to the specific characteristics of the press brake on which it will be installed, in order to optimize its performance. The configuration is determined using dedicated software called **DATA TABLUS**, which calculates press brake deflection and provides the parameters required for the design of the crowning system. This results in a highly accurate system capable of providing precise, hundredth-millimetre adjustments.*
*Several versions of **TABLUS** are available, depending on the type of dies used. The **TCM-TCMR** versions are supplied complete with brackets for manual die clamping. A pneumatic quick-clamping system is also available on request. **TABLUS** is supplied ready for installation and alignment on the press brake.*

## TABLUS tipo/*type* TC — *L mm 3100-4100-5100-6100*



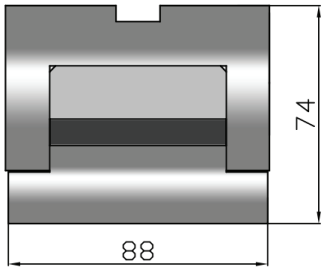


## TABLUS tipo/*type* TC + T — *L mm 3100-4100-5100-6100*



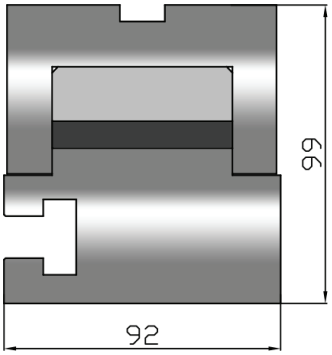


## TABLUS tipo/*type* T160 — *L mm 3100-4100-5100-6100*



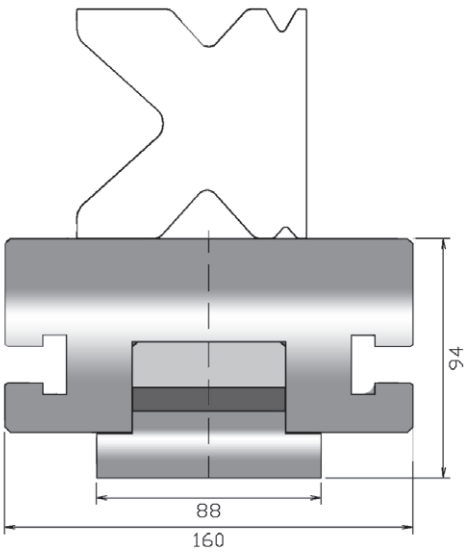

TABLUS

BREVETTATO - *PATENTED*

## KIT BLOCCAGGIO UTENSILI - *TOOLS CLAMPING KIT*

### utensili inferiori lower tools — SERIE 60 — Kit 60/90 mm

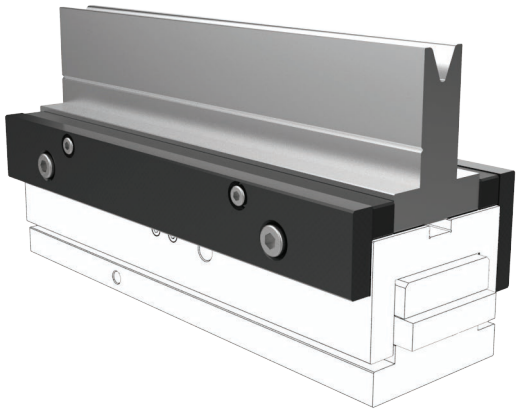

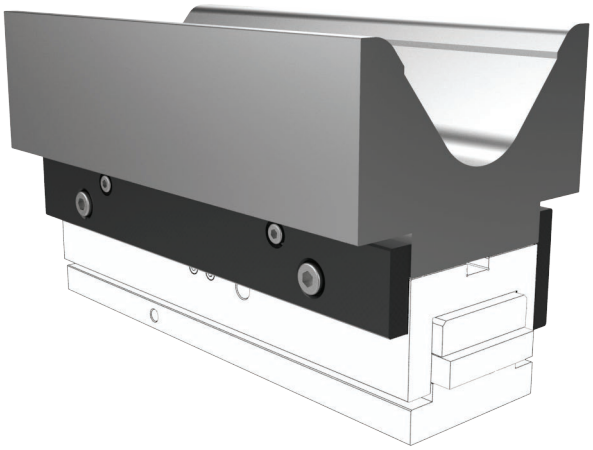

### utensili inferiori lower tools — SERIE 13 — Kit 13,0 mm

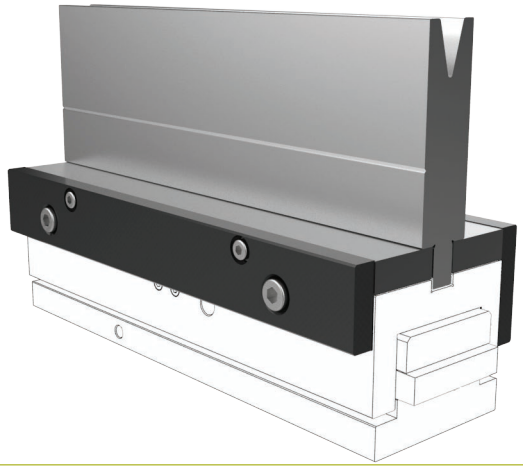

### utensili inferiori lower tools — SERIE 12,7 — Kit 12,7 mm

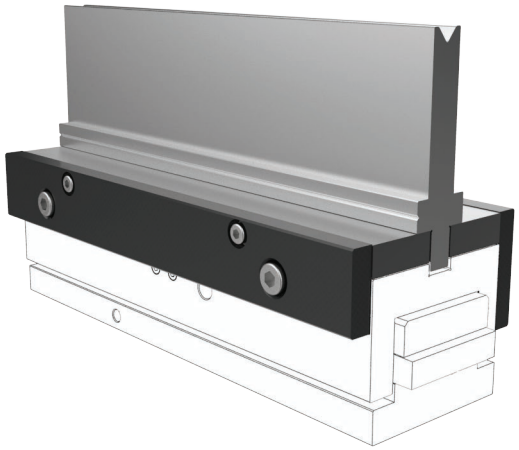

### MANUALE - MANUAL



### MOTORIZZATA-MOTORIZED

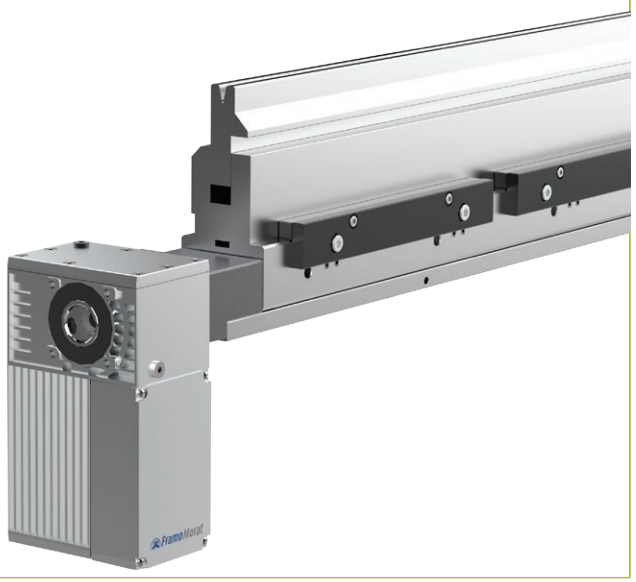

## SISTEMA INTEGRATO - *INTEGRATED SYSTEM*

Il sistema di centinatura TABLUS viene fornito per essere integrato nella traversa inferiore della pressa piegatrice.
La tavola portamatrici deve avere le caratteristiche minime sotto indicate. Possiamo fornire la tavola oppure comunicare al cliente le specifiche tecniche di lavorazione sia della tavola che della traversa per l'alloggiamento del sistema di centinatura.

Crowing system TABLUS can be supplied to be integrated inside press brake lower beam.
Die holder table must have the minimum characteristics mentioned below.
We can supply it or we can give to the customer the processing specifications both for the table and the lower beam for the housing of the crowing system.

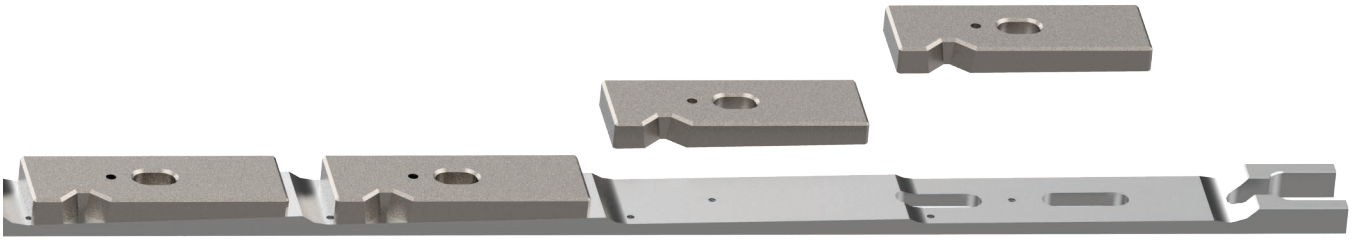

## TSM-TSMR 60

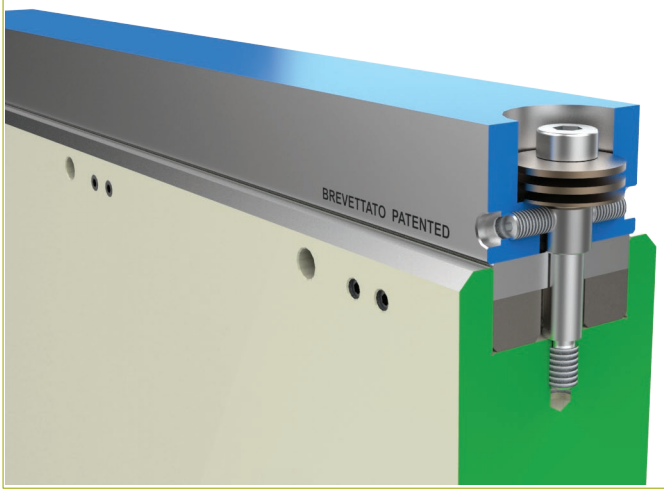


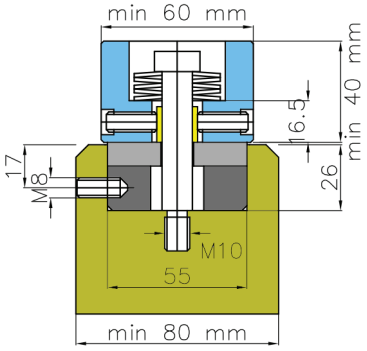


## TSM-TSMR 90

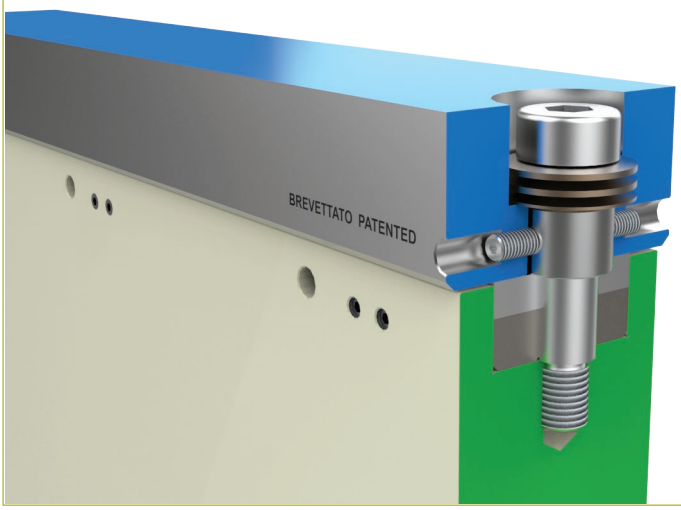


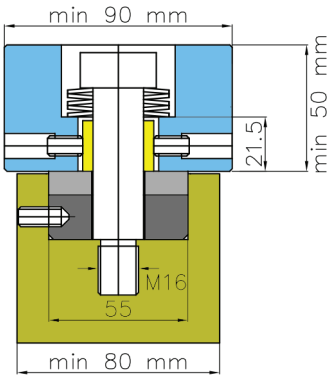


TABLUS

BREVETTATO - *PATENTED*



La nostra azienda vanta una lunga esperienza nella produzione di lame rettilinee per il taglio della lamiera.

Per la loro realizzazione utilizziamo acciai di alta qualità, accuratamente selezionati per garantire prestazioni elevate anche nel taglio di materiali ad alta resistenza, quali acciai inox, al manganese e al silicio.

I trattamenti termici vengono eseguiti mediante impianti tecnologicamente avanzati e sono affidati a personale altamente qualificato, al fine di ottenere le migliori caratteristiche di durezza, resistenza e durata.

La rettifica delle superfici viene effettuata con rettificatrici tangenziali di precisione, per assicurare tolleranze estremamente ridotte e ridurre il rischio di microfratture che potrebbero compromettere la durata e l'affidabilità delle lame.

Al termine delle operazioni di rettifica, ogni lama viene accuratamente smagnetizzata.

Siamo inoltre attrezzati per effettuare il servizio di RIAFFILATURA delle lame in tempi particolarmente rapidi.

Our company has many years of experience in the manufacture of rectilinear blades for sheet metal cutting.

We use high-quality steels, carefully selected to ensure excellent performance even when cutting high-strength materials such as stainless steel, manganese steel and silicon steel.

Heat treatments are carried out using technologically advanced equipment and are managed by highly qualified personnel in order to achieve optimal hardness, strength and durability.

Surface grinding is performed using precision surface grinding machines to ensure extremely tight tolerances and to minimize the risk of microcracks that could compromise blade life and reliability.

At the end of the grinding process, each blade is carefully demagnetized.

We are also fully equipped to provide a fast and efficient REGRINDING SERVICE for our blades.

## LAME ACCIAIO tipo PV (polivalente)

Questa tipologia di lame è indicata per il taglio di lamiere con resistenza fino a 750 kN/mm², comprese lamiere in acciaio al carbonio e acciaio inox. Per applicazioni o esigenze specifiche, siamo in grado di consigliare e fornire lame realizzate con differenti qualità di acciaio e specifici trattamenti termici, selezionati in funzione del materiale da lavorare e delle prestazioni richieste.

## STEEL BLADES type PV (multi-purpose)

This type of blade is suitable for cutting sheet metal with a tensile strength of up to 750 kN/mm², including carbon steel and stainless steel sheets. For specific applications or requirements, we can recommend and supply blades manufactured from different grades of steel and with dedicated heat treatments, selected according to the material to be processed and the required performance.

### L1

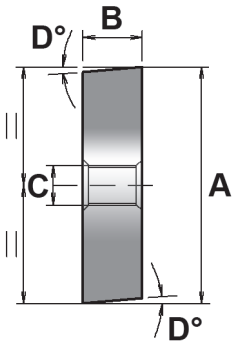


### L2

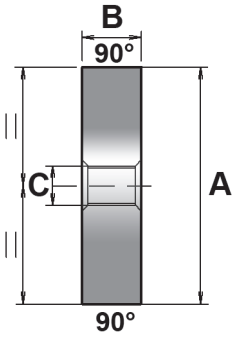


### L3

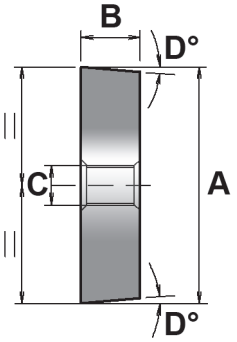


### L4

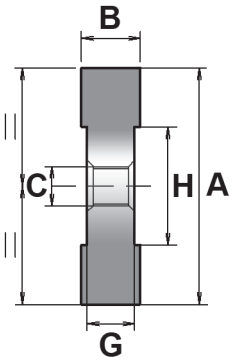


### L5

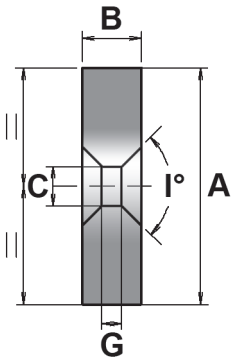


### L6

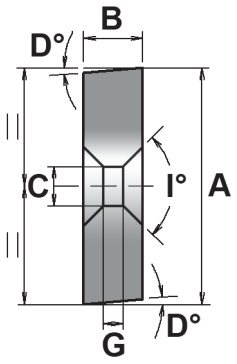


### SUPERIORE - UPPER

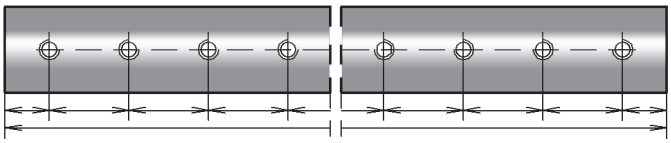

### INFERIORE - LOWER

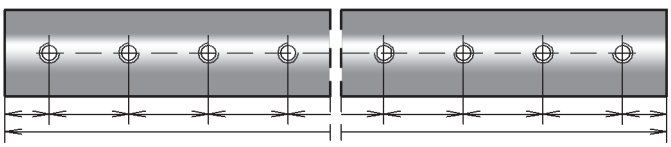

## SQUADRA LATERALE PER CESOIA - *SQUARING ARM FOR SHEAR*

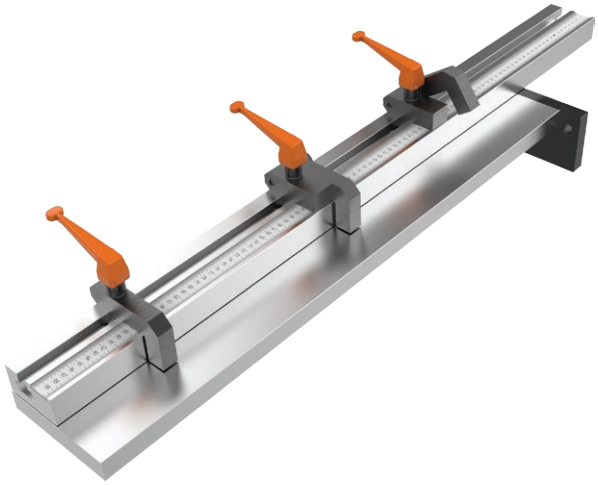

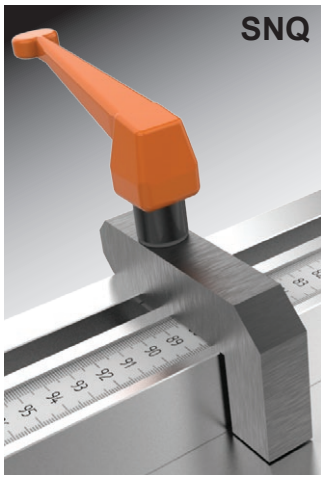


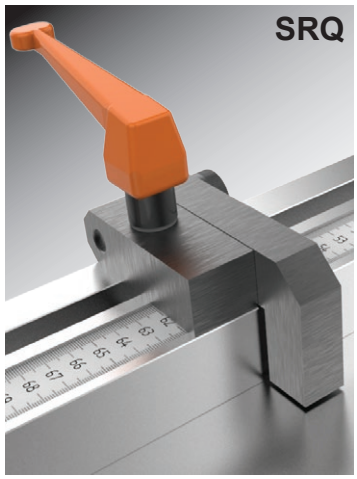


Realizziamo squadre laterali per cesoia di qualsiasi lunghezza, utilizzabili indifferentemente sul lato sinistro o destro della macchina. La superficie di appoggio della lamiera è temprata ad induzione per garantire una elevata resistenza all'usura nel tempo.
La squadra viene fornita completa di piastra di applicazione, fermi fissi **SNQ**, fermi ribaltabili **SRQ**, supporti regolabili in altezza. La riga millimetrata, incisa al laser e graduata per la lettura dall'alto verso il basso, consente un posizionamento rapido, preciso e ripetibile delle lamiere da tagliare.

*We manufacture squaring arms for shears in any required length, suitable for installation on either the left or right side of the machine. The sheet support surface is induction hardened to ensure high wear resistance over time. The squaring arm is supplied complete with mounting plate, fixed stops **SNQ**, folding stops **SRQ**, height adjustable supports.The laser-engraved millimetre scale, graduated for reading from top to bottom, allows fast, accurate and repeatable positioning of the sheets to be cut.*

## GONIOMETRO PER CESOIA - *GONIOMETER FOR SHEAR*

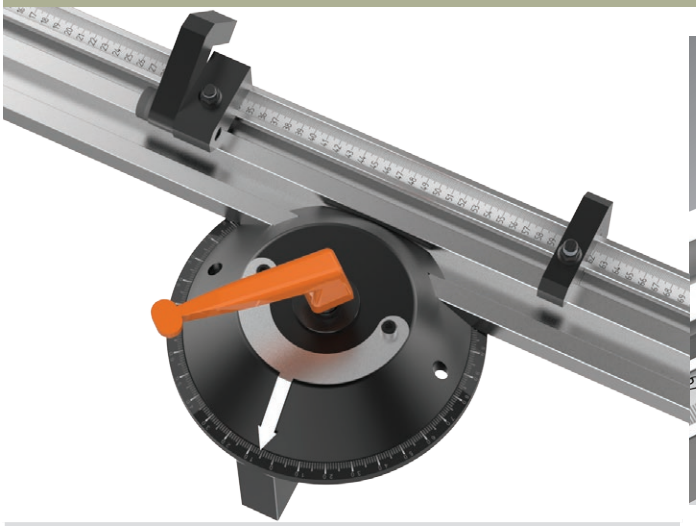

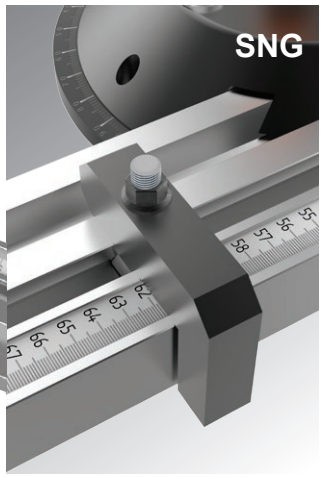


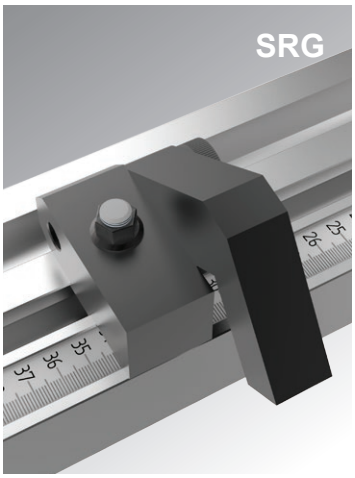


L'utilizzo di questo goniometro permette di posizionare la lamiera per tagli angolati. L'applicazione è stata prevista per cesoie con banco di lavoro "pieno".
Su richiesta viene fornito per applicazioni differenti.
E' disponibile in 2 versioni:

**MODELLO G1** lunghezza barra a squadrare temprata L.mm.1000, fornito con piastra applicazione, riga millimetrata, 1 saltarello fisso **SNG** e 1 saltarello ribaltabile **SRG**

**MODELLO G2** lunghezza barra a squadrare temprata L.mm.500, fornito con piastra applicazione, riga millimetrata, 1 saltarello fisso **SNG**

The use of this goniometer allows the metal sheet angled cut placements. The application has been planned for shears with a "full" workbench.
On request it is supplied for various applications.
The goniometer is available in 2 versions:

**G1 MODEL** hardened squared bar length mm 1000 supplied with application plate, millimeter bar, 1 fixed click **SNG** and 1 tipper click **SRG**

**G2 MODEL** hardened squared bar length mm 500 supplied with application plate, millimeter bar, 1 fixed click **SNG**

## RIFERIMENTI ANTERIORI PER CESOIA - *FRONT REFERENCES FOR SHEAR*

Costruiamo 3 diverse tipologie di profili in acciaio, da installare nella parte anteriore della cesoia, progettati per agevolare la movimentazione e il corretto posizionamento della lamiera. I riferimenti possono essere forniti con i seguenti accessori:
• fermi escludibili o ribaltabili
• fermi con regolazione micrometrica della battuta
• blocchetti con sfere per facilitare lo scorrimento della lamiera
• rondelle escludibili per agevolare la squadratura della lamiera
• riga millimetrata incisa al laser, graduata per lettura verticale
• eventuali supporti regolabili in altezza
La configurazione dell'applicazione viene definita in funzione delle caratteristiche della cesoia.

*We manufacture 3 different types of steel front support profiles, designed for installation on the front side of the shear to facilitate sheet handling and accurate positioning. The squaring systems can be supplied with the following accessories:*
*• retractable or folding stops*
*• stops with micrometric adjustment*
*• ball-transfer blocks to facilitate sheet movement*
*• retractable reference washers for sheet squaring*
*• laser-engraved millimetre scale, graduated for vertical reading*
*• height-adjustable supports, when required*
*The configuration is defined according to the* characteristics of the shear.




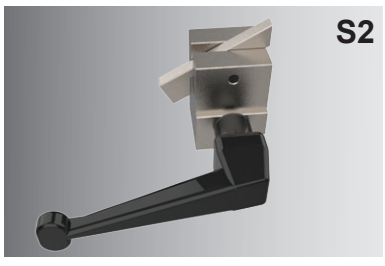











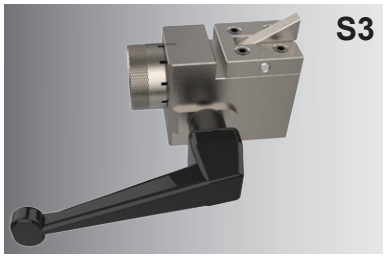


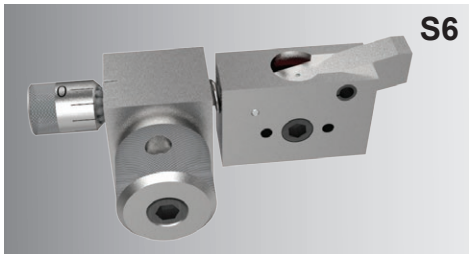


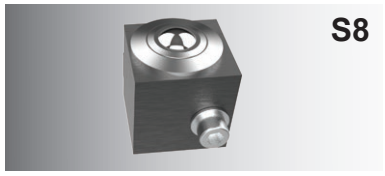

## RIFERIMENTI PER PRESSA PIEGATRICE - *REFERENCES FOR PRESS BRAKE*

Questi riferimenti vengono installati nella parte anteriore della pressa piegatrice e facilitano la movimentazione e il corretto posizionamento della lamiera.
Possono essere forniti con i seguenti accessori:
- fermi escludibili o ribaltabili S2
- fermi con regolazione micrometrica della battuta S3
- blocchetti con sfere per facilitare lo scorrimento della lamiera S8
- rondelle escludibili per agevolare la squadratura della lamiera S7
- riga millimetrata incisa al laser, graduata per lettura verticale
- eventuali supporti regolabili in altezza

*These front supports are installed on the front side of the press brake and facilitate sheet handling and accurate positioning.*
*They can be supplied with the following accessories:*
- *retractable or folding stops S2*
- *stops with micrometric adjustment S3*
- *ball-transfer blocks to facilitate sheet movement S8*
- *retractable reference washers for sheet squaring S7*
- *laser-engraved millimetre scale, graduated for vertical reading*
- *height-adjustable supports, when required*

### SS

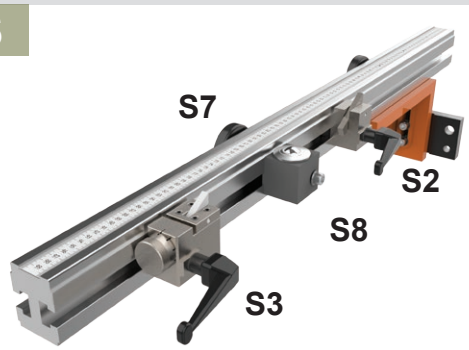


**RIFERIMENTO IN ACCIAIO** regolabile in altezza e applicabile a qualsiasi tipo di pressa piegatrice.

***STEEL FRONT SUPPORT*** *height-adjustable and suitable for installation on any type of press brake.*

### RR

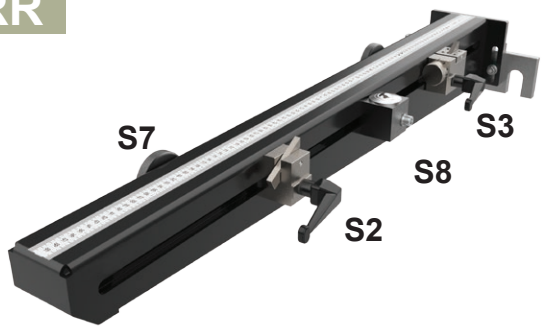


**RIFERIMENTO IN LAMIERA** consigliato per l'applicazione su presse piegatrici tipo AMADA / SCHIAVI.
Lunghezze disponibili: 500 - 1000 - 1500 mm

***SHEET METAL FRONT SUPPORT*** *recommended for installation on AMADA / SCHIAVI type press brakes.*
*Available lengths: 500 - 1000 - 1500 mm*

## TRACCIATORE LINEA DI PIEGATURA LAMIERA - *SHEET METAL BENDING LINE LASER*




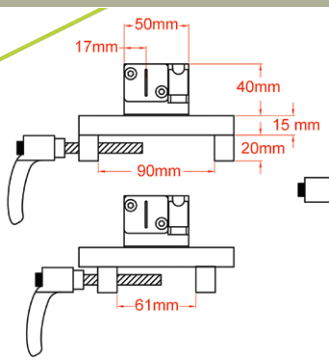


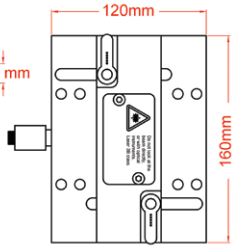


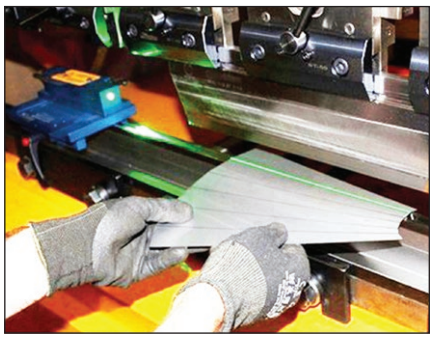

Il dispositivo **LASER BENDING LINE 30 mW** proietta una linea laser visibile per oltre 6 metri in condizioni di ridotta illuminazione ambientale, facilitando l'operatore durante le operazioni di piegatura e consentendo un rapido e preciso posizionamento e allineamento della lamiera.
Il dispositivo è adatto per l'utilizzo su matrici con larghezza massima di 90 mm e può essere fissato e allineato rapidamente alla matrice mediante apposite maniglie.
È completo di modulo laser conforme alla norma CEI EN 60825-1/A2.

**CARATTERISTICHE TECNICHE :**
- Corpo in alluminio, dimensioni 18 × 75 mm
- Tensione operativa: 5 V DC
- Tensione di alimentazione: 220–260 V AC
- Potenza di uscita: 30 mW
- Lunghezza d'onda: 532 nm
- Durata prevista: oltre 8.000 ore, se utilizzato correttamente
- Temperatura di esercizio: da -10 °C a +40 °C

*The **LASER BENDING LINE 30 mW** projects a visible laser line over a distance of more than 6 metres in low ambient light conditions, assisting the operator during bending operations and allowing accurate positioning and alignment of the sheet metal.*
*It is suitable for use on dies with a maximum width of 90 mm. The device can be quickly secured and aligned to the die by means of dedicated handles.*
*It is supplied complete with a laser module compliant with CEI EN 60825-1/A2.*

***TECHNICAL FEATURES :***
- *Aluminium body, dimensions 18 × 75 mm*
- *Operating voltage: 5 V DC*
- *Power supply voltage: 220–260 V AC*
- *Output power: 30 mW*
- *Wavelength: 532 nm*
- *Service life: over 8,000 hours, when properly used*
- *Operating temperature: -10 °C to +40 °C*

## SQUADRA PER PRESSA PIEGATRICE - *PRESS BRAKE SQUARING*



### SPQ 30°÷ 90°

Questa attrezzatura viene posizionata direttamente sull'utensile inferiore e consente di eseguire pieghe a 90° su particolari in lamiera di piccole dimensioni.
Montando l'apposito goniometro, è inoltre possibile regolare l'angolo di appoggio da 90° a 30° permettendo la lavorazione di pezzi non perpendicolari all'asse di piegatura.
Utilizzabile su matrici con larghezza da 0 a 75 mm.

*This equipment is positioned directly on the lower tool and allows 90° bending of small sheet metal parts.*
*By fitting the dedicated angle gauge, the support angle can also be adjusted from 90° to 30°, allowing parts that are not perpendicular to the bending axis to be positioned correctly.*
*Suitable for dies with a width from 0 to 75 mm.*



### SPQ / G 30°÷ 90°

Questa attrezzatura viene posizionata direttamente sull'utensile inferiore e consente la piegatura di particolari in lamiera di piccole dimensioni.
L'appoggio è regolabile da 90° a 30°, permettendo il corretto posizionamento anche di pezzi con superficie di riferimento non perpendicolare all'asse di piegatura.
Utilizzabile su matrici con larghezza da 10 a 75 mm.

*This equipment is positioned directly on the lower tool and is designed for bending small sheet metal parts.*
*The support can be adjusted from 90° to 30°, allowing accurate positioning even when the reference surface of the part is not perpendicular to the bending axis.*
*Suitable for dies with a width from 10 to 75 mm.*

## UNITA' DI PIEGATURA - *BENDING UNIT*



Questa attrezzatura può essere utilizzata su presse idrauliche o meccaniche per eseguire la piegatura di particolari di piccole dimensioni.
Il suo utilizzo consente di evitare l'impiego di presse piegatrici di maggiori dimensioni per lavorazioni che richiedono lunghezze di piegatura ridotte.
È disponibile in 2 diverse lunghezze utili di piegatura: 415 mm - 835 mm. Per la scelta degli utensili, fare riferimento alla serie standard tipo EUROPA.

*This equipment can be used on hydraulic or mechanical presses for bending small sheet metal parts.*
*Its use makes it possible to avoid using larger press brakes for applications requiring short bending lengths. It is available in 2 different useful bending lengths: 415 mm - 835 mm*
*For tool selection, please refer to the standard EUROPEAN STYLE tooling series.*

## PELLICOLA ANTIGRAFFIO - GIMEC-URET - *DIE COVER FILM*

### Una pellicola antigraffio eccezionalmente resistente e duratura !!!

***Exceptionally tough and long-lasting anti-scratch film !!!***

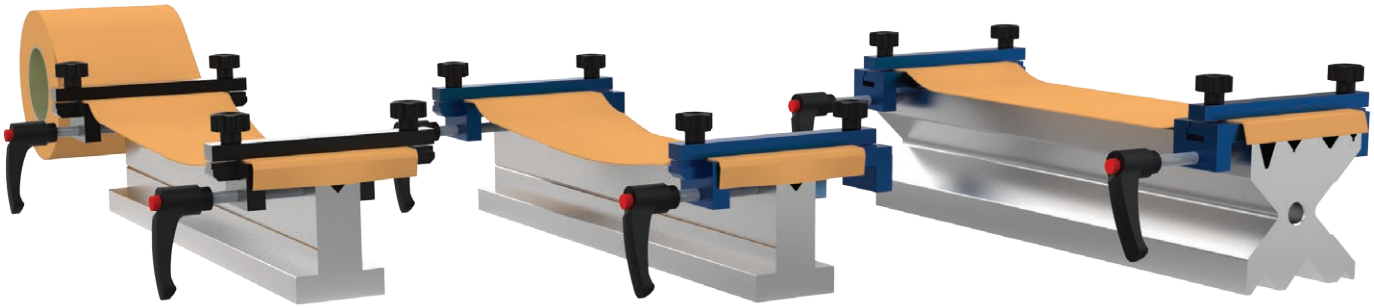

L'utilizzo di questo prodotto consente di piegare acciaio inox, alluminio e altri materiali riducendo il rischio di graffi e segni di piegatura sulla superficie del pezzo.
È sufficiente applicare la pellicola antigraffio sulla matrice affinché agisca come elemento protettivo tra l'utensile e la lamiera durante la fase di piegatura.
La **pellicola URET** viene fornita in rotoli standard della lunghezza di 30 m, con sezione **100 × 0,5 mm**.
Per ottimizzarne la durata, si consiglia di seguire la seguente procedura:
• regolare la pressa piegatrice fino a ottenere l'angolo di piega desiderato
• sollevare la pressa di circa 0,4 mm — **MOLTO IMPORTANTE**
• ricoprire la matrice con la pellicola, utilizzando la coppia di tenditori **TENS**
• iniziare la piegatura
La durata della pellicola dipende da diversi fattori, tra cui il tipo e lo spessore della lamiera, l'angolo di piega, la larghezza della cava e i raggi della matrice.
Controllare periodicamente la pellicola e sostituirla quando presenta evidenti segni di usura.
L'utilizzo dei tenditori consente inoltre di far scorrere la pellicola e riposizionarla sulle zone non ancora usurate, permettendo di sfruttarne al meglio l'intera larghezza.

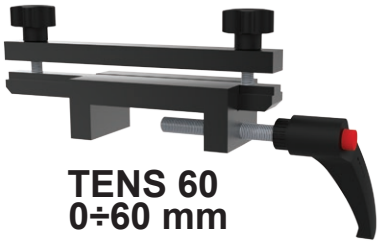

**TENS 60**
**0÷60 mm**

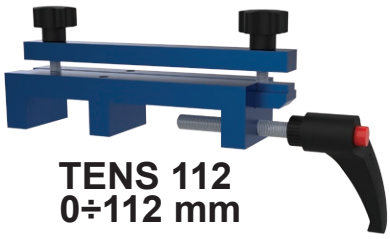

**TENS 112**
**0÷112 mm**

*This product allows stainless steel, aluminium and other materials to be bent while reducing the risk of scratches and bending marks on the finished part.*
*Simply apply the anti-scratch film over the die so that it acts as a protective layer between the tool and the sheet metal during bending.*
***URET film** is supplied in standard rolls 30 m long, with a cross-section of **100 × 0.5 mm**.*
*To maximize film life, we recommend the following procedure:*
*• adjust the press brake until the required bending angle is achieved*
*• raise the press by approximately 0.4 mm — **VERY IMPORTANT***
*• cover the die with the film, using the **TENS** tensioner set*
*• start bending*
*Film life depends on several factors, including the type and thickness of the sheet metal, the bending angle, the V-opening width and the die radius.*
*Check the film regularly for signs of wear and replace it when necessary.*
*The tensioners also allow the film to be shifted and repositioned onto unused areas, helping to make full use of its entire width.*

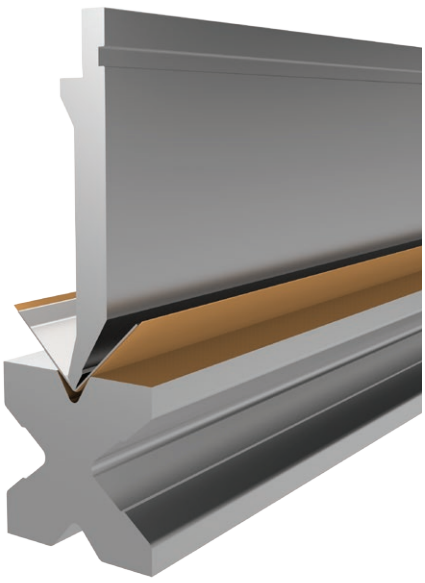

## ARMADIO UTENSILI APERTO - *OPEN TOOLS CABINET*

L'utilizzo di questo armadio portautensili facilita la movimentazione degli utensili da parte dell'operatore e consente una rapida identificazione delle diverse tipologie disponibili.

### OPEN 2 / 835

Adatto allo stoccaggio di utensili tipo EUROPA con lunghezze di 835 mm, 415 mm e frazionati da 805 mm.

- **6 ripiani** con traversini, adatti ad alloggiare sia utensili superiori sia inferiori (ripiani regolabili in altezza)
- portata massima di ogni ripiano: **190 kg**
- ogni ripiano è dotato di **11 binari**
- **2 cassetti** per lo stoccaggio degli utensili frazionati
- portata massima di ogni cassetto: **75 kg**
- altezza massima utensile nei cassetti: **130 mm**
- capacità complessiva ripiani + cassetti: **max 74** utensili
- dimensioni: **86 × 86 cm** - altezza: **161,5 cm**
- verniciatura monocolore **RAL 7016** grigio antracite

### OPEN 2 / 550

Adatto allo stoccaggio di utensili tipo Trumpf/LVD con lunghezze di 515 mm e 550 mm frazionati.

- **4 ripiani** con traversini, adatti ad alloggiare sia utensili superiori sia inferiori (ripiani regolabili in altezza)
- portata massima di ogni ripiano: **190 kg**
- ogni ripiano è dotato di **11 binari**
- **2 cassetti** per lo stoccaggio degli utensili frazionati
- portata massima di ogni cassetto: **75 kg**
- altezza massima utensile nei cassetti: **130 mm**
- capacità complessiva ripiani + cassetti: **max 55** utensili
- dimensioni: **86 × 57 cm** - altezza: **161,5 cm**
- verniciatura monocolore **RAL 7016** grigio antracite



*This tool storage cabinet makes tool handling easier for the operator and allows quick identification of the different tool types available.*

### *OPEN 2 / 835*

*Suitable for storing EUROPEAN STYLE tools in lengths of 835 mm, 415 mm and 805 mm sectional tools.*

- ***6 shelves** with crossbars, suitable for storing both upper and lower tools (height-adjustable shelves)*
- *maximum load capacity per shelf: **190 kg***
- *each shelf is equipped with **11 rails***
- ***2 drawers** for storing sectional tools*
- *maximum load capacity per drawer: **75 kg***
- *maximum tool height in the drawers: **130 mm***
- *total capacity of shelves + drawers: **max 74** tools*
- *dimensions: **86 × 86 cm** - height: **161.5 cm***
- *single-colour finish in **RAL 7016** anthracite grey*

### *OPEN 2 / 550*

*Suitable for storing Trumpf/LVD STYLE tools in lengths of 515 mm and 550 mm sectionalied.*

- ***4 shelves** with crossbars, suitable for storing both upper and lower tools (height-adjustable shelves)*
- *maximum load capacity per shelf: **190 kg***
- *each shelf is equipped with **11 rails***
- ***2 drawers** for storing sectional tools*
- *maximum load capacity per drawer: **75 kg***
- *maximum tool height in the drawers: **130 mm***
- *total capacity of shelves + drawers: **max 55** tools*
- *dimensions: **86 × 57 cm** - height: **161.5 cm***
- *single-colour finish in **RAL 7016** anthracite grey*



## CARRELLO PORTA UTENSILI - *TOOLS TROLLEY*

L'utilizzo di questo carrello portautensili offre i seguenti vantaggi:
- facilità e praticità nello stoccaggio degli utensili
- immediata identificazione delle diverse tipologie di utensili a disposizione dell'operatore
- facilità di movimentazione grazie alle ruote integrate

È disponibile in 2 versioni:

**ARM / WHEELS US**
Adatto allo stoccaggio di utensili tipo **EUROPA** con lunghezze di 835 mm, 415 mm e utensili frazionati.
Capacità: **34 ripiani**

**ARM / WHEELS UST**
Adatto allo stoccaggio di utensili tipo **TRUMPF WILA®** con lunghezze di 500 mm, 515 mm e utensili frazionati.
Capacità: **34 ripiani**

Dimensioni: **120 × 95 cm**
Altezza: **130 cm**
Portata massima: **600 kg**

*The use of this tool storage trolley offers the following advantages:*
- *easy and convenient tool storage*
- *quick identification of the different types of tools available to the operator*
- *easy handling and movement thanks to the integrated wheels*

*It is available in 2 versions:*

***ARM / WHEELS US***
*Suitable for storing **EUROPEAN STYLE** tools in lengths of 835 mm, 415 mm and sectional tools.*
*Capacity: **34 shelves***

***ARM / WHEELS UST***
*Suitable for storing **TRUMPF WILA® STYLE** tools in lengths of 500 mm, 515 mm and sectional tools.*
*Capacity: **34 shelves***

*Dimensions: **120 × 95 cm***
*Height: **130 cm***
*Maximum load capacity: **600 kg***

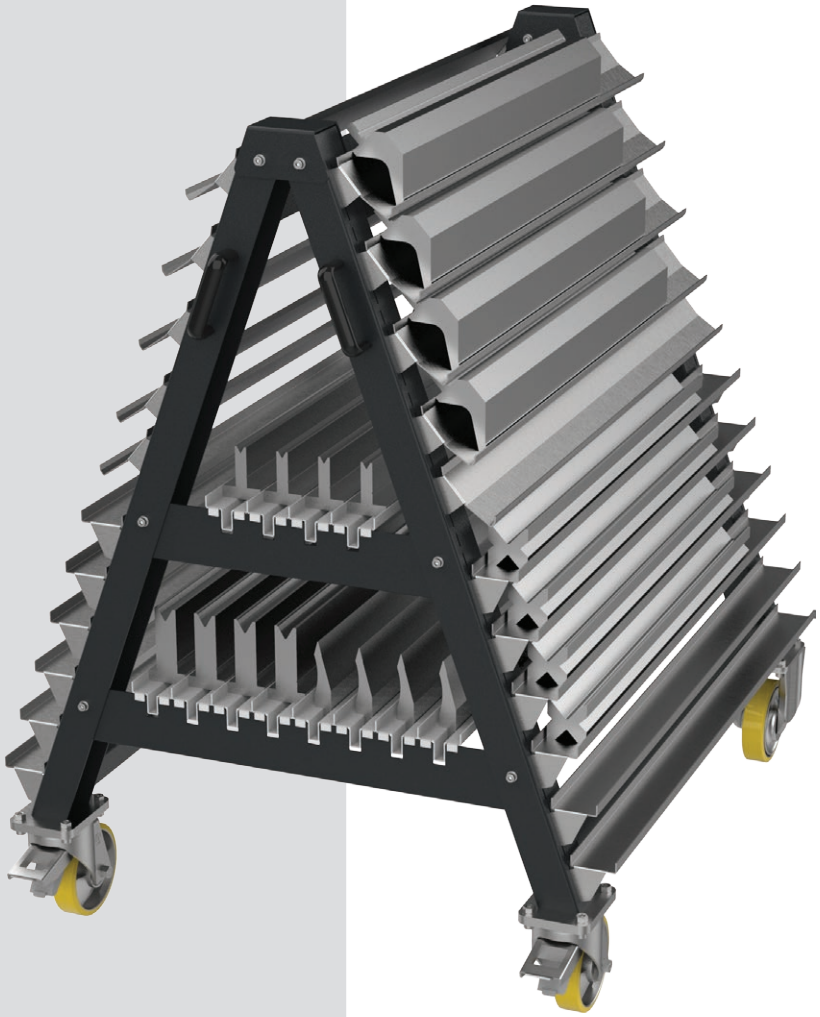

## ARMADIO PORTA UTENSILI - TOOLS CABINET

L'utilizzo di questo armadio offre i seguenti vantaggi:
• struttura particolarmente robusta, con cassetti verticali scorrevoli su ruote
• facilità di posizionamento e organizzazione degli utensili
• possibilità di configurare i supporti all'interno dei cassetti in base alle proprie esigenze
• scanalature ricavate nella parte inferiore della struttura per agevolarne il sollevamento e la movimentazione
L'armadio è disponibile in diverse versioni, con le seguenti caratteristiche standard:

**ARMADI PER UTENSILI TIPO EUROPA**
- **ARM4/835/13** con 4 cassetti (16 supporti+4 vaschette) capacità: circa 20 metri di utensili - cm 85Lx105Px124H
- **ARM5/835/13** con 5 cassetti (20 supporti+5 vaschette) capacità: circa 25 metri di utensili - cm 104Lx105Px124H
- **ARM4/1060/13** con 4 cassetti (20 vaschette) capacità: circa 30 metri di utensili - cm 85Lx136Px124H
- **ARM5/1060/13** con 5 cassetti (25 vaschette) capacità: circa 38 metri di utensili - cm 85Lx136Px124H

**ARMADI IDONEI PER UTENSILI tipo TRUMPF WILA ® and BEYELER BYSTRONIC ®**
- **ARM4/1060/20** con 4 cassetti - cm 104Lx136Px124H
- **ARM5/1060/20** con 5 cassetti - cm 104Lx136Px124H

La configurazione interna dei supporti e delle vaschette viene definita in funzione della tipologia e delle dimensioni degli utensili da alloggiare.

*The use of this tools cabinet offers the following advantages:*
*• heavy-duty construction with vertical drawers running on wheels*
*• easy positioning and organization of tools*
*• possibility of configuring the supports inside the drawers according to specific storage requirements*
*• grooves in the lower part of the cabinet to facilitate lifting and handling*
*The cabinet is available in several versions with the following standard configurations:*

***CABINET suitable for EUROPEAN TOOLS***
*- **ARM4 / 835/13** with 4 drawers (16 supports + 4 trays) capacity: about 20 meters of tools - cm 85Lx105Px124H*
*- **ARM5 / 835/13** with 5 drawers (20 supports+5 trays) capacity: about 25 meters of tools - cm 104Lx105Px124H*
*- **ARM4/1060/13** with 4 drawers (20 trays) capacity: about 30 meters of tools - cm 85Lx136Px124H*
*- **ARM5/1060/13** with 5 drawers (25 trays) capacity: about 38 meters of tools - cm 85Lx136Px124H*

***CABINET suitable for TOOLS TRUMPF WILA ® and BEYELER BYSTRONIC ®***
*- **ARM4 / 1060/20** with 4 drawers - cm104Lx136Px124H*
*- **ARM5 / 1060/20** with 5 drawers - cm 104Lx136Px124H*

*The internal arrangement of supports and trays is configured according to the type and dimensions of the tools to be stored.*





## ACCIAI

Per la produzione utilizziamo esclusivamente acciai di elevata qualità, sottoposti ad accurati controlli prima e durante le diverse fasi di lavorazione

### *STEEL*

*For our production, we use only high-quality steels, which are carefully inspected before and throughout the various manufacturing stages.*

| | | | |
|---|---|---|---|
| **C45** | C45 | W 1.1191 | R 600 / 750 N/mm² |
| **42CR** | 42CrMo4 | W 1.7225 | R 850/1000 N/mm² |
| **2311** | 40CrMnMo7 | W 1.2311 | R 950/1100 N/mm² |
| **2312** | 40CrMnMoS8,6 | W 1.2312 | R 950/1050 N/mm² |
| **PV** | X155CrVMo12-1 | W 1.2379 | |

## TRATTAMENTI TERMICI

Tutti i trattamenti termici vengono eseguiti mediante impianti tecnologicamente avanzati e gestiti da personale altamente qualificato:

- tempra laser
- tempra ad alta frequenza
- tempra a cuore

### *HEAT TREATMENTS*

*All heat treatments are carried out using technologically advanced equipment and are managed by highly qualified personnel:*

- *laser hardening*
- *high-frequency hardening*
- *through hardening*

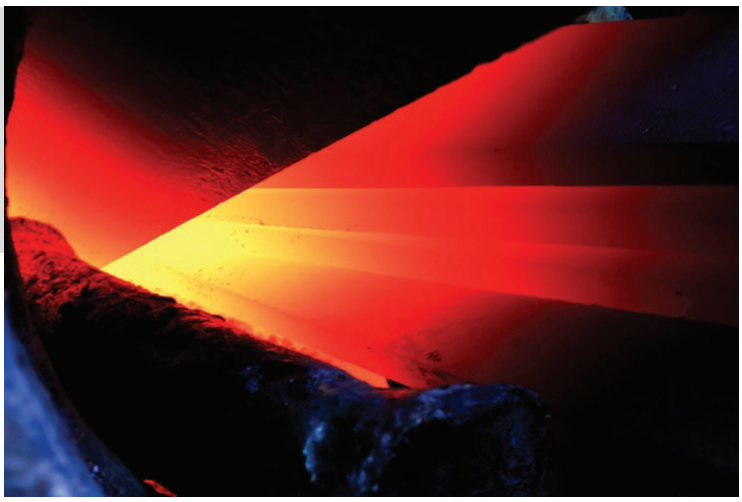



## LAVORAZIONI MECCANICHE

Disponiamo di moderni macchinari che ci consentono di eseguire con elevata precisione le principali lavorazioni meccaniche, tra cui fresatura CNC, rettifica tangenziale CNC e tutte le lavorazioni complementari necessarie.

### *MACHINING*

*Our modern machinery allows us to perform the main machining operations with a high degree of precision, including CNC milling, CNC surface grinding and all required complementary processes.*

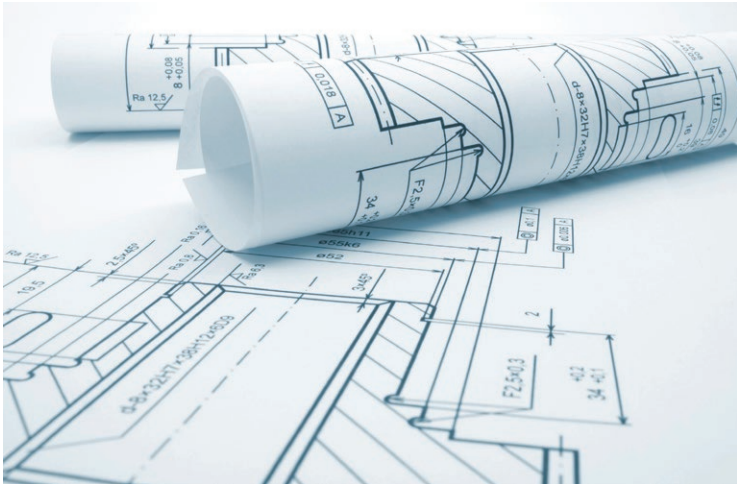

**PROGETTAZIONE & OFFERTE**
I nostri uffici tecnico-commerciali sono in grado di sviluppare, in tempi rapidi, soluzioni specifiche per ogni esigenza di piegatura.
Ogni offerta è corredata da disegni tecnici esplicativi, studiati per illustrare in modo chiaro e completo la soluzione proposta.

***TECHNICAL DESIGN & OFFERS***
*Our technical and sales departments are able to develop tailored solutions for your bending requirements within short lead times. Each quotation is accompanied by explanatory technical drawings, providing a clear and comprehensive overview of the proposed solution.*

**REVISIONE STAMPI**
Siamo attrezzati per eseguire la revisione e il ripristino degli utensili per presse piegatrici, garantendo tempi di consegna rapidi al fine di ridurre al minimo eventuali fermi macchina.

***PRESS BRAKE TOOLS RECONDITIONING***
*We are equipped to recondition and restore press brake tools, ensuring short turnaround times in order to minimize machine downtime.*





**RIAFFILATURA LAME**
Eseguiamo in tempi rapidi la riaffilatura delle lame per cesoia.
La lavorazione viene effettuata mediante rettifica tangenziale, al fine di preservare le caratteristiche geometriche e funzionali originali delle lame.
Al termine della riaffilatura, tutte le lame vengono accuratamente smagnetizzate

***SHEAR BLADES REGRINDING***
*We provide a fast shear blade regrinding service. Regrinding is carried out by surface grinding in order to preserve the original geometry and functional characteristics of the blades. After regrinding, all blades are carefully demagnetized.*

# TAVOLA DI PIEGATURA UTENSILI PIEGASCHIACCIA - HEMMING TOOL BENDING CHART

|  | 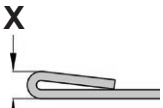 | | | 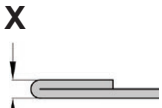 | | |
|---|---|---|---|---|---|---|
| | | Rm=450 N/mm² | Rm=700 N/mm² | | Rm=450 N/mm² | Rm=700 N/mm² |
| **SPESSORE** THICKNESS | | **POTENZA** POWER | | | **POTENZA** POWER | |
| mm | **X** mm | kN/mt | kN/mt | **X** mm | kN/mt | kN/mt |
| 0,6 | **3,0** | 90 | 150 | **1,2** | 230 | 350 |
| 0,8 | **3,0** | 120 | 200 | **1,6** | 320 | 500 |
| 1,0 | **3,5** | 150 | 250 | **2,0** | 400 | 600 |
| 1,2 | **3,5** | 170 | 300 | **2,4** | 500 | 800 |
| 1,5 | **4,6** | 220 | 380 | **3,0** | 630 | 950 |
| 2,0 | **5,5** | 300 | 500 | **4,0** | 800 | 1300 |
| 2,5 | **6,5** | 550 | 900 | **5,0** | 900 | 1800 |
| 3,0 | **8,0** | 700 | 1000 | **6,0** | 1000 | 2100 |



## PIEGATURA IN ARIA - AIR BENDING

Nella piegatura in aria, l'angolo di piega è determinato dalla posizione raggiunta dalla punta dell'utensile superiore rispetto ai due spigoli della matrice. Tale posizione varia in funzione dello spessore, della resistenza e dell'elasticità della lamiera.
I principali vantaggi di questa tecnica consistono nella ridotta forza di piegatura richiesta e nella possibilità di lavorare un'ampia gamma di spessori, compatibilmente con le caratteristiche della pressa piegatrice e degli utensili disponibili.
Gli stessi utensili possono inoltre essere utilizzati con differenti tipi di materiale. È possibile ottenere angoli inferiori a 90° e raggi interni di piegatura variabili in funzione dell'apertura della matrice.
Il principale svantaggio consiste nella necessità di utilizzare lamiere con caratteristiche di spessore e resistenza il più possibile costanti, al fine di garantire una buona precisione e ripetibilità dell'angolo di piega.

*In air bending, the bending angle is determined by the position reached by the tip of the upper tool in relation to the two edges of the die. This position varies according to the sheet thickness, material strength and elasticity.*
*The main advantages of this bending method are the low bending force required and the possibility of processing a wide range of sheet thicknesses, depending on the capacity of the press brake and the tooling available.*
*The same tools can also be used with different materials. Angles below 90° can be achieved, while the inside bending radius varies according to the die opening.*
*The main disadvantage is the need to use sheet metal with consistent thickness and material properties in order to ensure good bending accuracy and repeatability.*



## PIEGATURA A FONDO MATRICE - BENDING ON LOWER TOOL BOTTOM

La piegatura a fondo matrice avviene inizialmente in modo analogo alla piegatura in aria. Nella fase finale, l'utensile superiore porta la lamiera a contatto con il fondo della matrice, determinando così l'angolo finale di piegatura. L'angolo viene quindi ottenuto attraverso la forza applicata dall'utensile superiore nella fase conclusiva della corsa. Poiché il raggio interno di piegatura varia in funzione dello spessore della lamiera e dell'apertura della matrice, è necessario utilizzare utensili con geometrie adeguate, tenendo conto anche delle differenti caratteristiche di ritorno elastico dei materiali.
Con questa tecnica, le variazioni di spessore e di resistenza della lamiera influiscono in misura ridotta sul risultato finale. Un corretto abbinamento degli utensili, unito a una forza di piegatura costante, consente quindi di ottenere un'elevata ripetibilità dell'angolo di piega.
Gli aspetti negativi sono rappresentati da:
• un incremento della forza di piegatura di circa 20% rispetto alla piegatura in aria, a parità di condizioni;
• l'impossibilità di ottenere angoli inferiori a 90°;
• l'impiego limitato a lamiere con spessore massimo di 5 mm

Bottom bending begins in a similar way to air bending. During the final stage, the upper tool forces the sheet metal against the bottom of the die, thereby determining the final bending angle.
The required angle is achieved through the force applied by the upper tool during the final part of the stroke. Since the inside bending radius varies according to the sheet thickness and the die opening, suitable tool geometries must be selected, also taking into account the different springback characteristics of the materials being bent. With this bending method, variations in sheet thickness and material strength have only a limited influence on the final result. A correct tool combination, together with a consistent bending force, therefore ensures a high degree of repeatability of the bending angle.
The main disadvantages are:
• an increase in bending force of approximately 20% compared with air bending under the same conditions
• the impossibility of obtaining angles below 90°
• use limited to sheet metal with a maximum thickness of 5 mm.

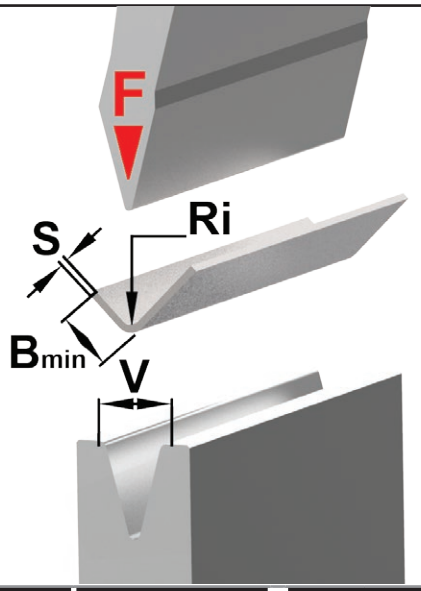


## PIEGATURA IN ARIA AIR BENDING

| | | | |
|---|---|---|---|
| **F** | kN al metro-kN for meter | **B** | bordo minimo-minimun flange |
| **S** | spessore-thickness | **Ri** | raggio interno-internal radius |
| **V** | apertura cava-V opening | **R** | resistenza-resistance |

## AVVERTENZE WARNINGS

NON SUPERARE IL CARICO MASSIMO AMMISSIBILE DEGLI UTENSILI.
Il superamento del carico massimo consentito può causare il danneggiamento degli utensili e provocare gravi lesioni all'operatore.
Il carico massimo ammissibile varia in base al tipo di utensili utilizzati.
Calcolare sempre una pressione inferiore rispetto al carico indicato.

*DO NOT EXCEED THE MAXIMUM ALLOWABLE LOAD OF THE TOOLING.*
*Exceeding the maximum allowable load may damage the tooling and can cause serious injury to the operator.*
*The maximum allowable load varies depending on the punch and die being used.*
*Always set the bending force below the maximum allowable load of the tool.*

| S | mm | 0,6 | | 0,8 | | 1,0 | | 1,2 | | 1,5 | | 2,0 | |
|---|---|---|---|---|---|---|---|---|---|---|---|---|---|
| V | mm | 6 | 8 | 6 | 8 | 6 | 8 | 8 | 10 | 10 | 12 | 12 | 16 |
| F kN/mt | R 200 N/mm² | 20 | 10 | 30 | 20 | 60 | 40 | 60 | 40 | 70 | 60 | 110 | 80 |
| | R 450 N/mm² | 40 | 30 | 70 | 50 | 130 | 80 | 130 | 100 | 160 | 130 | 250 | 170 |
| | R 700 N/mm² | 60 | 40 | 110 | 80 | 190 | 130 | 200 | 150 | 250 | 200 | 390 | 260 |
| Ri | Ri mm | 1,0 | 1,3 | 1,0 | 1,3 | 1,0 | 1,3 | 1,3 | 1,7 | 1,7 | 2,0 | 2,0 | 2,7 |
| B | 90° B min mm | 4,3 | 5,7 | 4,3 | 5,7 | 4,3 | 5,7 | 5,7 | 7,1 | 7,1 | 8,5 | 8,5 | 11,4 |
| | 60° B min mm | 4,9 | 6,6 | 4,7 | 6,5 | 4,6 | 6,3 | 6,2 | 8,0 | 7,7 | 9,5 | 9,1 | 12,6 |
| | 30° B min mm | 7,3 | 10,2 | 6,7 | 9,7 | 6,2 | 9,1 | 8,6 | 11,5 | 10,7 | 13,7 | 12,3 | 18,2 |

| S | mm | 2,5 | | 3 | | 4 | | 5 | | 6 | | 8 | |
|---|---|---|---|---|---|---|---|---|---|---|---|---|---|
| V | mm | 16 | 20 | 20 | 25 | 32 | 40 | 40 | 50 | 50 | 63 | 63 | 80 |
| F kN/mt | R 200 N/mm² | 130 | 90 | 140 | 110 | 150 | 110 | 190 | 140 | 210 | 160 | 310 | 220 |
| | R 450 N/mm² | 290 | 210 | 320 | 240 | 340 | 250 | 420 | 320 | 480 | 360 | 690 | 500 |
| | R 700 N/mm² | 440 | 330 | 500 | 370 | 530 | 390 | 660 | 490 | 750 | 550 | 1070 | 780 |
| Ri | Ri mm | 2,7 | 3,3 | 3,3 | 4,2 | 5,3 | 6,7 | 6,7 | 8,3 | 8,3 | 10,5 | 10,5 | 13,3 |
| B | 90° B min mm | 11,4 | 14,2 | 14,2 | 17,7 | 22,7 | 28,3 | 28,3 | 35,4 | 35,4 | 44,6 | 44,6 | 56,6 |
| | 60° B min mm | 12,3 | 15,8 | 15,4 | 19,8 | 25,2 | 32,2 | 31,5 | 40,3 | 39,6 | 51,0 | 49,5 | 64,6 |
| | 30° B min mm | 16,8 | 22,8 | 21,4 | 28,8 | 36,4 | 48,2 | 45,5 | 60,2 | 57,5 | 76,7 | 71,2 | 96,3 |

| S | mm | 10 | | 12 | | 15 | | 20 | | 25 | | 30 | |
|---|---|---|---|---|---|---|---|---|---|---|---|---|---|
| V | mm | 80 | 100 | 100 | 125 | 160 | 200 | 200 | 250 | 250 | 320 | 320 | 400 |
| F kN/mt | R 200 N/mm² | 380 | 280 | 430 | 320 | 390 | 290 | 560 | 420 | 700 | 510 | 770 | 590 |
| | R 450 N/mm² | 840 | 630 | 960 | 720 | 870 | 660 | 1260 | 950 | 1580 | 1150 | 1740 | 1320 |
| | R 700 N/mm² | 1310 | 980 | 1490 | 1120 | 1350 | 1020 | 1960 | 1480 | 2450 | 1790 | 2710 | 2050 |
| Ri | Ri mm | 13,3 | 16,7 | 16,7 | 20,8 | 26,7 | 33,3 | 33,3 | 41,7 | 41,7 | 53,3 | 53,3 | 66,7 |
| B | 90° B min mm | 56,6 | 70,8 | 70,8 | 88,4 | 113,2 | 141,5 | 141,5 | 176,8 | 176,8 | 226,3 | 226,3 | 282,9 |
| | 60° B min mm | 63,0 | 80,5 | 79,1 | 101,0 | 129,5 | 164,7 | 161,0 | 204,9 | 201,2 | 262,7 | 259,0 | 329,3 |
| | 30° B min mm | 90,9 | 120,4 | 114,9 | 151,8 | 195,3 | 254,4 | 240,7 | 314,5 | 300,9 | 404,2 | 390,6 | 508,7 |

*COPYRIGHT © - TUTTI I DIRITTI RISERVATI - ALL RIGTHS RESERVED*
*Nessuna parte di questa pubblicazione può essere riprodotta, trasmessa, trascritta, archiviata in un sistema di reperimento o tradotta in qualsiasi forma o con qualsiasi mezzo, senza il nostro consenso scritto.*
*Inoltre ci riserviamo il diritto di modificare qualsiasi caratteristica tecnica o costruttiva senza l'impegno di comunicazioni preventive.*
*No part of this publication may be reproduced , transmitted , transcribed , or stored in a retrieval system , or translated into any language or computer language, in any form or by any means, without out prior written permission.*
*We also reserve the right to modify any technical or constructive characteristic without any commitment of prior communication.*
***2027 Edition (October 2026 - release 1)- project and graphic realization Roberto Giussani & Alessio Ferrario***